TANIKAWA

総合カタログ

電力ケーブル付属品　装柱金具類　地中線材料　鋼製構造物設計・製作

株式会社谷川電機製作所

電力ケーブル用付属品

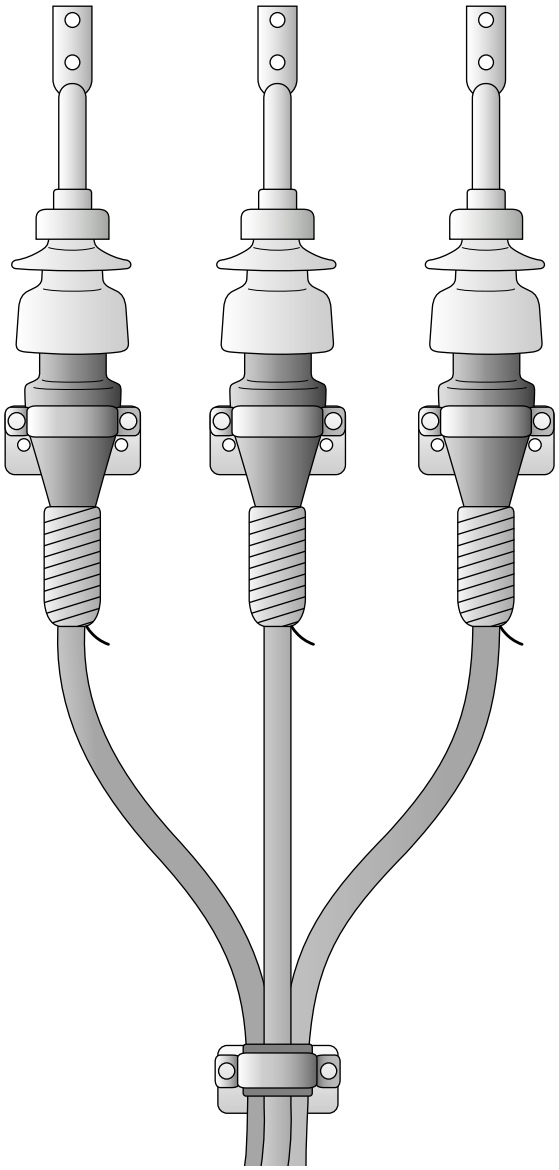

目　次

はじめに ・・・

JCAA規格端末（22kV～33kV） ･･ Ⅰ-25

22kV　がい管形セミプレハブ式屋内終端接続部　（JCAA　C5105）････････ Ⅰ-25

22kV　がい管形セミプレハブ式屋外終端接続部（一般・軽汚損用）　（JCAA　C5103）････････ Ⅰ-26

22kV　がい管形セミプレハブ式屋外終端接続部（中汚損用）　（JCAA　C5103）････････ Ⅰ-27

JCAA規格直線接続･･ Ⅰ-28

その他 ･･ Ⅰ-28

谷川オリジナル端末　･･ Ⅰ-28

JCAA規格端末 ･･ Ⅰ-28

接続材料用部品 ･･ Ⅰ-29

圧着形銅管端子　（JCAA　D028）･･ Ⅰ-29

圧縮形銅管端子　（JCAA　D003）･･ Ⅰ-29

圧縮形銅端子　･･ Ⅰ-30

開閉器リード線用圧縮端子　･･ Ⅰ-31

分岐管　（JCAA　D015）･･ Ⅰ-32

雨覆　（JCAA　D016）･･ Ⅰ-33

ケーブル用ブラケット　（JCAA　D014）････････････････････････････････････ Ⅰ-33

ゴムスペーサー　（JCAA　D025）･･ Ⅰ-34

ゴムスペーサー　･･ Ⅰ-34

雨覆付水切スリーブ　･･ Ⅰ-35

その他（キャビネット架台）･･ Ⅰ-36

JCAA規格番号

JCAA規格番号	規　格　名　称
JCAA　C3101	6600V　耐塩害終端接続部
JCAA　C3102	6600V　ゴムストレスコーン形キュービクル内終端接続部
JCAA　C3103	6600V　ゴムストレスコーン形屋内終端接続部
JCAA　C3104	6600V　ゴムとう管形屋外終端接続部
JCAA　C3105	6600V　ゴムストレスコーン形屋外終端接続部
JCAA　C4101	600V～11kV　テープ巻形キュービクル内終端接続部
JCAA　C4102	600V～11kV　テープ巻形屋内終端接続部
JCAA　C4103	600V～11kV　テープ巻形屋外終端接続部
JCAA　C4104	600V, 3300V, 11kV　テープ巻形屋内外終端接続部(トリプレックス形)
JCAA　C5101	22kV　ゴムとう管形屋内終端接続部
JCAA　C5102	22kV　がい管形テープ巻式屋外終端接続部
JCAA　C5103	22kV　がい管形セミプレハブ式屋外終端接続部
JCAA　C5104	22kV　がい管形テープ巻式屋内終端接続部
JCAA　C5105	22kV　がい管形セミプレハブ式屋内終端接続部
JCAA　C6101	33kV　がい管形セミプレハブ式屋内終端接続部
JCAA　C6102	33kV　がい管形セミプレハブ式屋外終端接続部
JCAA　S001	6600V　過電流ロック形高圧交流ガス開閉器(UGS)終端接続部
JCAA　K1301	6600V　架橋ポリエチレン絶縁電力ケーブル用接続部性能基準

適用ケーブル

電　圧	ケーブルタイプ	線 心 数	サ イ ズ
600V	CV	単心	8～1000㎟
		3心	8～ 325㎟
		トリプレックス	8～ 600㎟
3300V	CV	単心	8～1000㎟
		3心	8～ 325㎟
		トリプレックス	8～ 600㎟
6600V	CV	単心	8～1000㎟
		3心	8～ 325㎟
		トリプレックス	8～ 600㎟
11kV	CV	単心	14～1000㎟
		3心	14～ 325㎟
		トリプレックス	22～ 600㎟
22kV	CV	単心	60～1000㎟
		トリプレックス	60～ 600㎟
33kV	CV	単心	60～1000㎟
		トリプレックス	60～ 600㎟

ご注文時の確認事項

	確　認　事　項
ケーブルの仕様	電圧及びケーブルの種類
	線心数（単心、３心、トリプレックス）
	導体形状（円圧、円より）
	導体断面積
終端接続部の種類	屋外（耐塩）
	屋外（ゴムとう管）
	屋内（プレハブ形、テープ巻形）
	屋外（プレハブ形、テープ巻形）
	キュービクル内（プレハブ形、テープ巻形）
終端接続部用端子の種類	圧着形
	圧縮形
その他	数量
	納期
	納入場所

選定ガイド

電圧階級	適用ケーブル		端子形状	使　用　場　所		
	品　種	導体サイズ（mm²）		屋　内	屋　外	屋外（耐塩害）
600V	CV, CVT	60以下	圧着形	テープ巻形	テープ巻形	―――
		100～325	圧縮形			
		400以上	圧縮形			
3300V	CV, CVT	60以下	圧着形	テープ巻形	テープ巻形	―――
		100～325	圧縮形			
		400以上	圧縮形			
6600V	CV, CVT	60以下	圧着形	スーパーテップ2004 ニューテップ2000 テープ巻形 ゴムストレスコーン形	スーパーテップ2004 ニューテップ2000 テープ巻形 ゴムストレスコーン形 ゴムとう管形	スーパーがいし がい管形
		100～325	圧縮形			
		400以上	圧縮形			
11kV	CV, CVT	60以下	圧着形	テープ巻形	テープ巻形	―――
		100～325	圧縮形			
		400以上	圧縮形			
22kV	CV, CVT	60～325	圧縮形	がい管形	がい管形	―――
33kV	CV, CVT	60～325	圧縮形	がい管形	がい管形	―――

6600V　差込形耐塩害終端接続部（スーパーがいし）（JCAA K 1301）

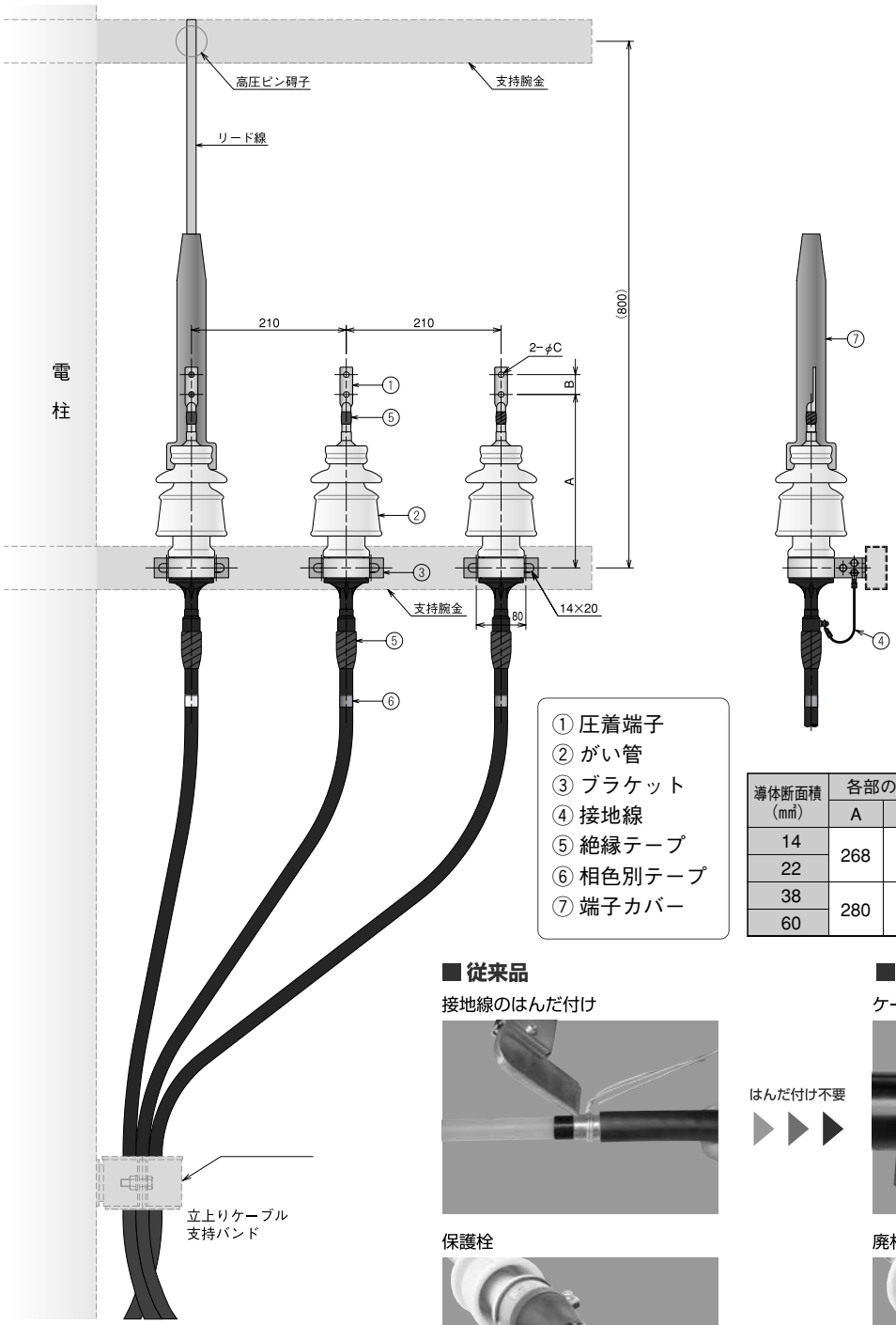

① 圧着端子
② がい管
③ ブラケット
④ 接地線
⑤ 絶縁テープ
⑥ 相色別テープ
⑦ 端子カバー

導体断面積（mm²）	各部の寸法（mm）		
	A	B	C
14	268	16	7
22			
38	280	32	9
60			

■ 従来品

接地線のはんだ付け

保護栓

接地線の取付け

はんだ付け不要

保護栓不要

取付け不要

■ スーパーがいし

ケーブルを差込むだけ

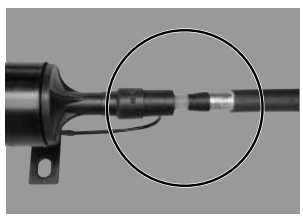

廃材がなく、環境にやさしい設計

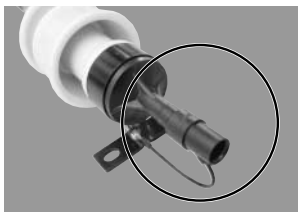

接地線が取付け済み

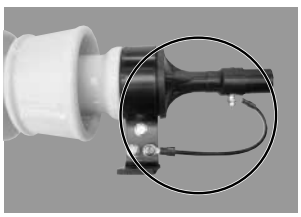

常温収縮形端末

6600V　常温収縮形（屋内・屋外）終端接続部（スーパーテップ2004）（JCAA K1301）

屋内用

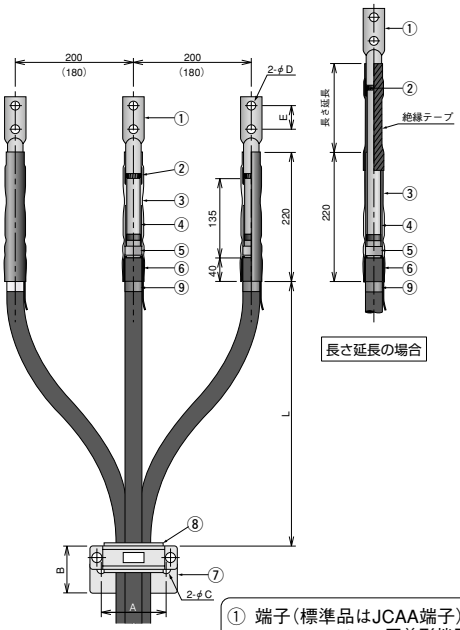

① 端子（標準品はJCAA端子）
●22～60mm²　：圧着形端子
●100～325mm²：圧縮形端子
② 防水テープ
③ 端末本体（屋内用）
④ ストレスリリーフテープ
⑤ 接地クランプ
⑥ 防水テープ
⑦ ケーブル用ブラケット
⑧ ゴムスペーサー
⑨ 相色別テープ

導体断面積 (mm²)	各部の寸法（mm）					
	A	B	C	D	E	L
22	75	50	11	5.5	16	310（290）
38	75	50	11	11	32	325（305）
60	75	50	11	11	32	345（325）
100	80	70	14	14	40	375（355）
150	110	80	14	14	40	400（380）
200	110	80	14	14	40	435（415）
250	110	80	14	14	40	450（430）
325	120	90	14	14	40	470（450）

※（　）寸法はキュービクル端末
※ L寸法は最小寸法を表す

屋外用

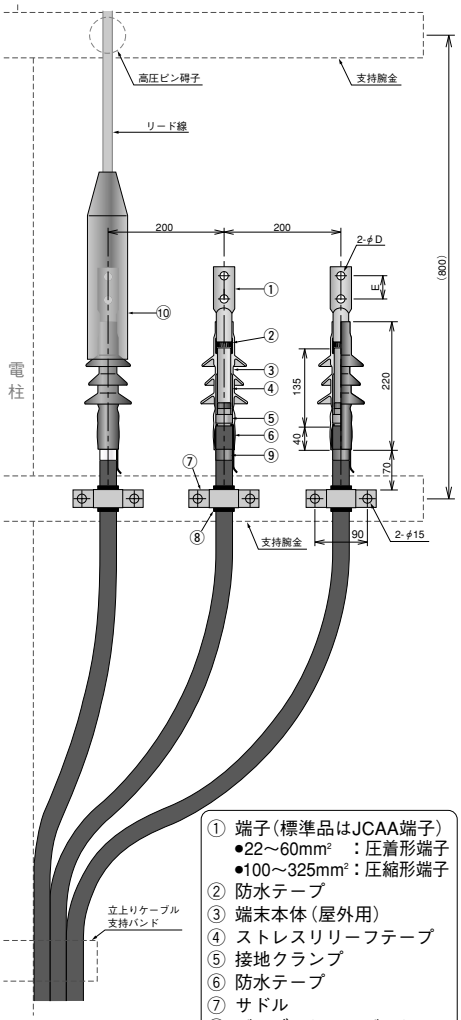

① 端子（標準品はJCAA端子）
●22～60mm²　：圧着形端子
●100～325mm²：圧縮形端子
② 防水テープ
③ 端末本体（屋外用）
④ ストレスリリーフテープ
⑤ 接地クランプ
⑥ 防水テープ
⑦ サドル
⑧ ゴムブッシュ、ゴムシート
⑨ 相色別テープ
⑩ 端子カバー

※ケーブル用ブラケット、ゴムスペーサーは別売りとなります。

端末本体収縮

完成

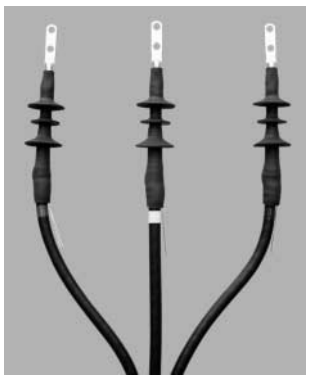

接地クランプ取付け

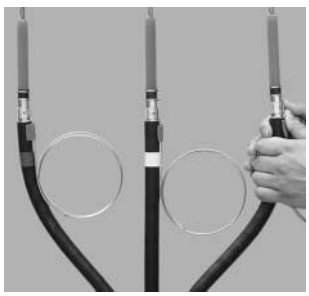

スパイラルコアの引き抜き

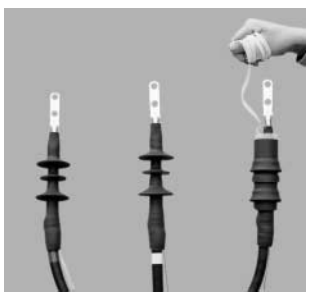

差込形プレハブ端末

6600V　差込形屋内終端接続部（ニューテップ2000）（JCAA K1301）

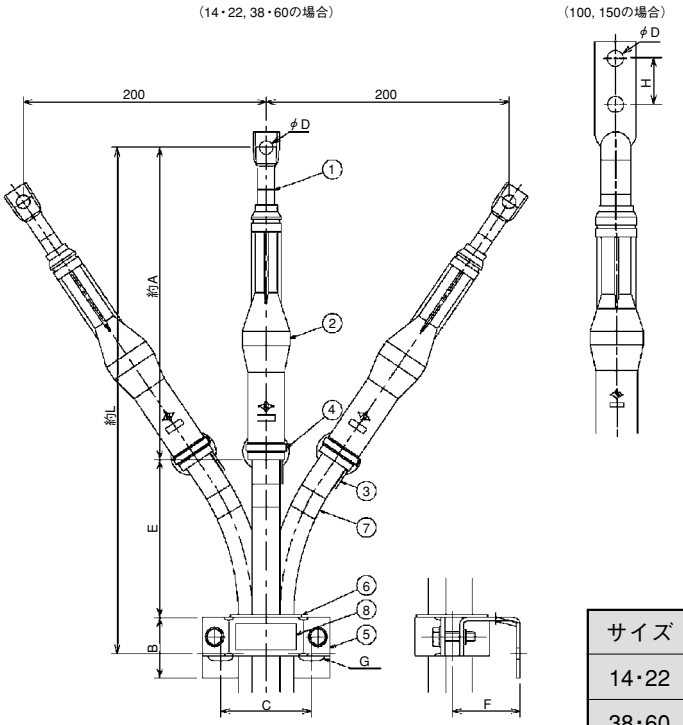

注1）100㎟用と150㎟は圧縮形端子となります。

注2）本図は最小寸法での施工例です。E寸法部を長めに取り、端末部が垂直になるように施工しても問題はありません。

① 端子	⑤ ブラケット
② 本体	⑥ ゴムスペーサー
③ 接地線	⑦ 相色別テープ
④ 締付バンド	⑧ 銘板

サイズ	A	B	C	D	E	F	G	H	L
14・22	250	50	75	6.5	130	56	φ11×20	―	410
38・60	257	50	75	11	130	56	φ11×20	―	417
100	300	70	80	14	130	90	φ14	40	465
150	305	70	80	14	130	90	φ14	40	470

差込形プレハブ端末

6600V　差込形屋外終端接続部（ニューテップ2000）（JCAA K1301）

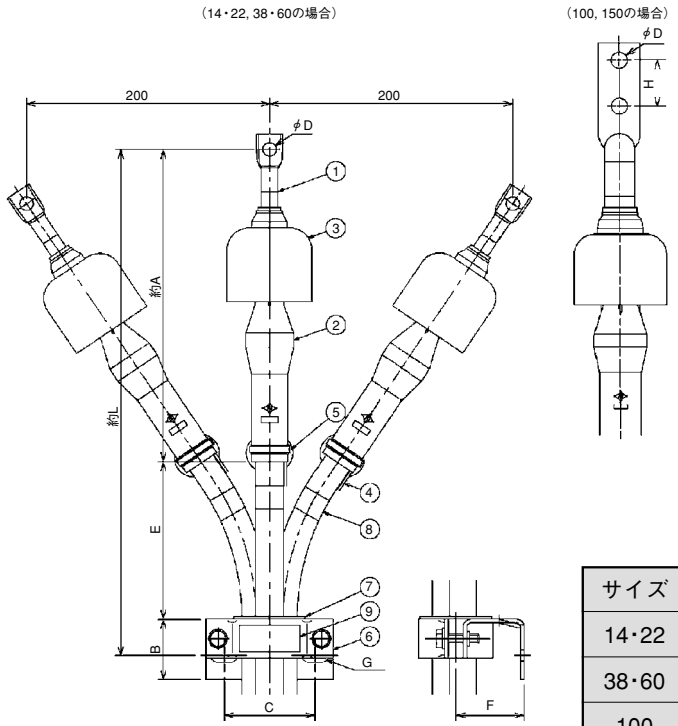

注1）100㎟用と150㎟は圧縮形端子となります。

注2）本図は最小寸法での施工例です。E寸法部を長めに取り、端末部が垂直になるように施工しても問題はありません。

① 端子	⑥ ブラケット
② 本体	⑦ ゴムスペーサー
③ 雨覆	⑧ 相色別テープ
④ 接地線	⑨ 銘板
⑤ 締付バンド	

サイズ	A	B	C	D	E	F	G	H	L
14・22	250	50	75	6.5	130	56	φ11×20	―	410
38・60	257	50	75	11	130	56	φ11×20	―	417
100	300	70	80	14	130	90	φ14	40	465
150	305	70	80	14	130	90	φ14	40	470

6600V　耐塩害終端接続部（エコケーブル対応端末）

単心用

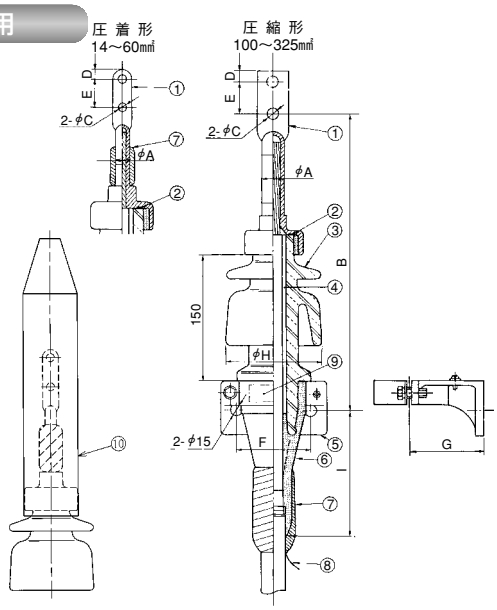

端子	導体断面積（㎟）	各部の寸法（mm）								
		A	B	C	D	E	F	G	H	I
圧着形	14	9	290	5.5	6	16	90	90	115	155
	22	11.4	295	5.5	8	16	90	90	115	155
	38	13.3	295	11	9	32	90	90	115	155
	60	15.4	300	11	11	32	90	90	115	155
圧縮形	100	23	355	14	15	40	90	90	115	155
	150	26	360	14	15	40	90	90	115	155
	200	29	360	14	15	40	100	95	125	165
	250	32	360	14	15	40	100	95	125	165
	325	36	365	14	15	40	100	95	125	165

① 端子
② パッキング
③ がい管
④ 絶縁コンパウンド
⑤ ブラケット
⑥ ゴムストレスコーン
⑦ 粘着性ポリエチレン絶縁テープ（エフコテープ）
⑧ すずめっき軟銅線（φ2）
⑨ 銘板
⑩ 端子カバー

3心用

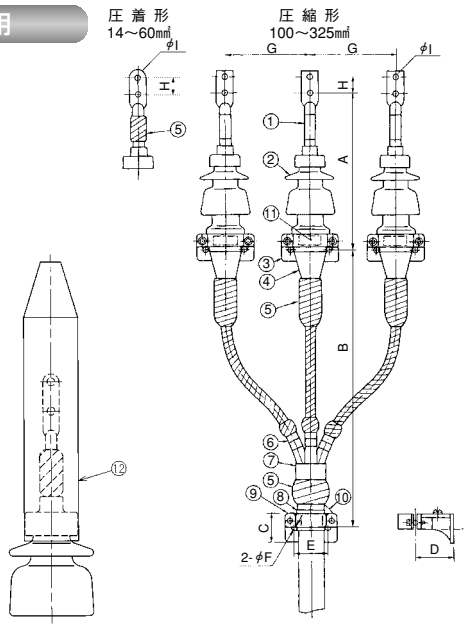

端子	導体断面積（㎟）	各部の寸法（mm）								
		A	B	C	D	E	F	G	H	I
圧着形	14	290	720	60	60	55	11	210	16	5.5
	22	295	720	60	60	55	11	210	16	5.5
	38	295	770	70	80	75	11	210	32	11
	60	300	770	70	80	75	11	210	32	11
圧縮形	100	335	850	70	80	75	11	210	40	14
	150	360	885	70	90	80	14	210	40	14
	200	360	940	80	110	110	14	220	40	14
	250	360	1000	80	110	110	14	220	40	14
	325	365	1020	80	110	110	14	220	40	14

① 端子
② がい管
③ ブラケット
④ ゴムストレスコーン
⑤ 粘着性ポリエチレン絶縁テープ（エフコテープ）
⑥ 相色別テープ
⑦ 三又分岐管
⑧ 含浸黄麻布
⑨ ケーブル用ブラケット
⑩ すずめっき軟銅線（φ2）
⑪ 銘板
⑫ 端子カバー

トリプレックス用

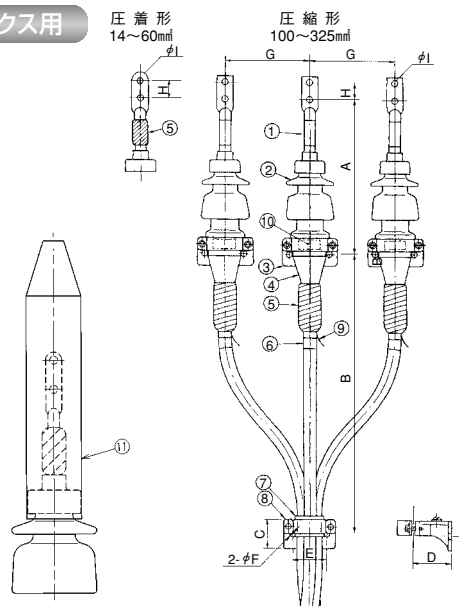

端子	導体断面積（㎟）	各部の寸法（mm）								
		A	B	C	D	E	F	G	H	I
圧着形	14	290	590	70	80	75	11	210	16	5.5
	22	295	590	70	80	75	11	210	16	5.5
	38	295	615	70	90	80	14	210	32	11
	60	300	635	70	90	80	14	210	32	11
圧縮形	100	335	665	70	90	80	14	210	40	14
	150	360	720	80	110	110	14	210	40	14
	200	360	760	80	110	110	14	220	40	14
	250	360	790	80	110	110	14	220	40	14
	325	365	820	90	120	120	14	220	40	14

① 端子
② がい管
③ ブラケット
④ ゴムストレスコーン
⑤ 粘着性ポリエチレン絶縁テープ（エフコテープ）
⑥ 相色別テープ
⑦ ゴムスペーサー
⑧ ケーブル用ブラケット
⑨ すずめっき軟銅線（φ2）
⑩ 銘板
⑪ 端子カバー

6600V　ゴムとう管形屋外終端接続部（エコケーブル対応端末）

単心用

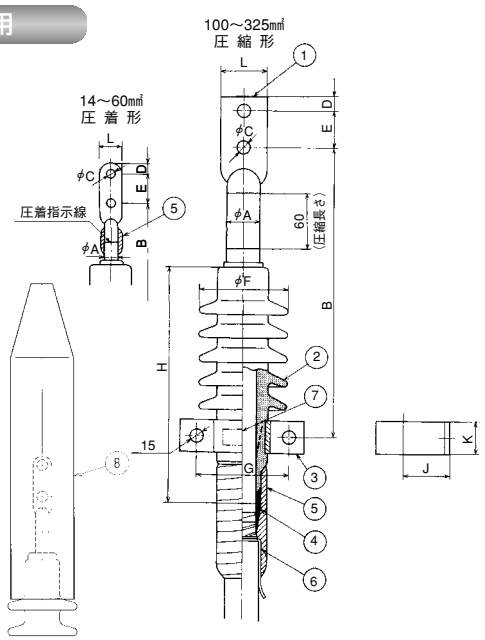

端子	導体断面積（㎟）	各部の寸法（mm）										
		A	B	C	D	E	F	G	H	J	K	L
圧着形	14	9	240	5.5	6	16	70	90	250	50	30	12.5
	22	11.4	240	5.5	8	16	70	90	250	50	30	16
	38	13.3	245	11	9	32	70	90	250	50	30	18.5
	60	15.4	245	11	11	32	70	90	250	50	30	22
圧縮形	100	23	300	14	15	40	80	90	250	50	30	31
	150	26	305	14	15	40	80	90	250	50	30	36
	200	29	305	14	15	40	80	90	250	50	30	40
	250	32	310	14	15	40	95	100	255	50	35	45
	325	36	315	14	15	40	95	100	255	50	35	50

① 端子
② ゴムとう管
③ サドル
④ 半導電性融着テープ（Cテープ）
⑤ 粘着性ポリエチレン絶縁テープ（エフコテープ）
⑥ すずめっき軟銅線（φ2）
⑦ 銘板
⑧ 端子カバー

3心用

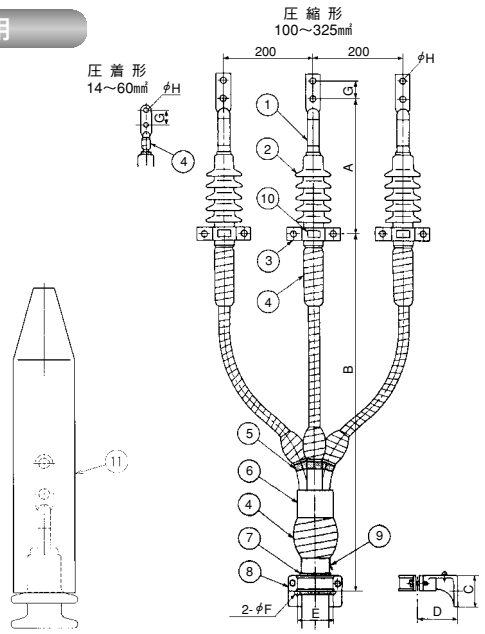

端子	導体断面積（㎟）	各部の寸法（mm）							
		A	B	C	D	E	F	G	H
圧着形	14	240	605	60	60	55	11	16	5.5
	22	240	625	60	60	55	11	16	5.5
	38	245	685	70	80	75	11	32	11
	60	245	715	70	80	75	11	32	11
圧縮形	100	300	750	70	80	75	11	40	14
	150	305	805	70	90	80	14	40	14
	200	305	870	80	110	110	14	40	14
	250	310	895	80	110	110	14	40	14
	325	315	915	80	110	110	14	40	14

① 端子
② ゴムとう管
③ サドル
④ 粘着性ポリエチレン絶縁テープ（エフコテープ）
⑤ 相色別テープ
⑥ 三又分岐管
⑦ 含浸黄麻布
⑧ ケーブル用ブラケット
⑨ すずめっき軟銅線（φ2）
⑩ 銘板
⑪ 端子カバー

トリプレックス用

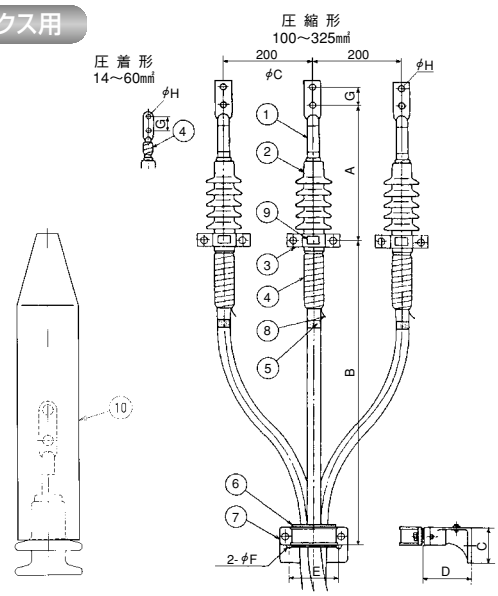

端子	導体断面積（㎟）	各部の寸法（mm）							
		A	B	C	D	E	F	G	H
圧着形	14	240	565	70	80	75	11	16	5.5
	22	240	575	70	80	75	11	16	5.5
	38	245	600	70	90	80	14	32	11
	60	245	620	70	90	80	14	32	11
圧縮形	100	300	650	70	90	80	14	40	14
	150	305	695	80	110	110	14	40	14
	200	305	720	80	110	110	14	40	14
	250	310	740	80	110	110	14	40	14
	325	315	775	90	120	120	14	40	14

① 端子
② ゴムとう管
③ サドル
④ 粘着性ポリエチレン絶縁テープ（エフコテープ）
⑤ 相色別テープ
⑥ ゴムスペーサー
⑦ ケーブル用ブラケット
⑧ すずめっき軟銅線（φ2）
⑨ 銘板
⑩ 端子カバー

6600V　ゴムストレスコーン形屋内終端接続部（エコケーブル対応端末）

単心用

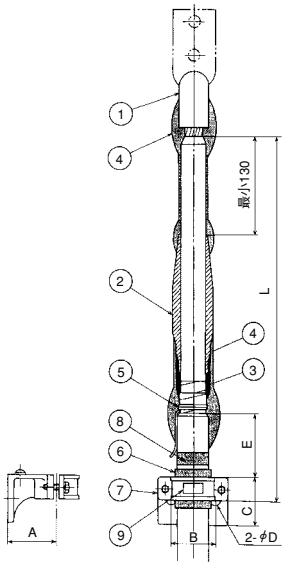

端子	導体断面積（mm²）	各部の寸法（mm） A	B	C	D	E	L
圧着形	8	40	35	50	11	60	425
	14	40	35	50	11	60	425
	22	40	35	50	11	60	425
	38	40	35	50	11	60	425
	60	50	50	50	11	60	425
圧縮形	100	50	50	50	11	70	435
	150	50	50	50	11	70	435
	200	60	55	60	11	70	440
	250	60	55	60	11	80	450
	325	60	55	60	11	80	450
	400	80	75	70	11	80	455
	500	80	75	70	11	80	455
	600	80	75	70	11	80	455
	800	80	75	70	11	80	455
	1000	90	80	70	14	80	455

① 端子
② ゴムストレスコーン
③ 半導電性融着テープ（Cテープ）
④ 粘着性ポリエチレン絶縁テープ（エフコテープ）
⑤ すずめっき軟銅線（φ2）
⑥ 含浸黄麻布
⑦ ケーブル用ブラケット
⑧ 相色別テープ
⑨ 銘板

3心用

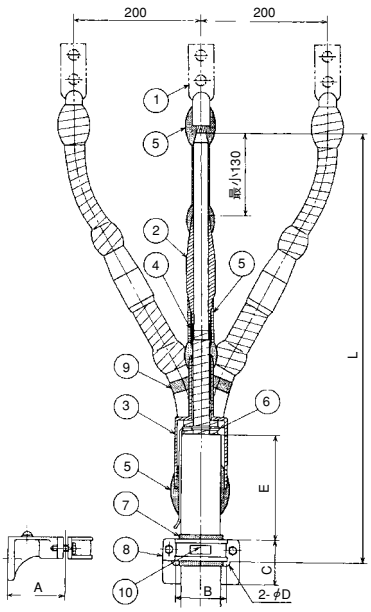

端子	導体断面積（mm²）	各部の寸法（mm） A	B	C	D	E	L
圧着形	8	60	55	60	11	120	565
	14	60	55	60	11	120	565
	22	60	55	60	11	120	565
	38	80	75	70	11	150	625
	60	80	75	70	11	150	625
圧縮形	100	80	75	70	11	150	635
	150	90	80	70	14	170	670
	200	110	110	80	14	200	730
	250	110	110	80	14	200	730
	325	110	110	80	14	200	730

① 端子
② ゴムストレスコーン
③ 三又分岐管
④ 半導電性融着テープ（Cテープ）
⑤ 着性ポリエチレン絶縁テープ（エフコテープ）
⑥ すずめっき軟銅線（φ2）
⑦ 含浸黄麻布
⑧ ケーブル用ブラケット
⑨ 相色別テープ
⑩ 銘板

トリプレックス用

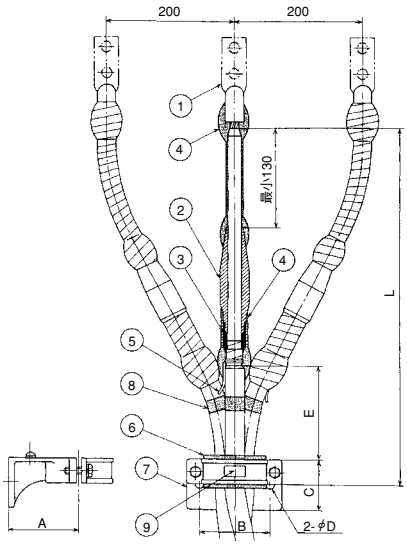

端子	導体断面積（mm²）	各部の寸法（mm） A	B	C	D	E	L
圧着形	8	80	75	70	11	100	475
	14	80	75	70	11	100	475
	22	80	75	70	11	100	475
	38	90	80	70	14	130	505
	60	90	80	70	14	130	505
圧縮形	100	90	80	70	14	160	535
	150	110	110	80	14	160	540
	200	110	110	80	14	160	540
	250	110	110	80	14	180	560
	325	120	120	90	14	180	565
	400	140	150	100	18	200	590
	500	140	150	100	18	200	590
	600	140	150	100	18	210	600

① 端子
② ゴムストレスコーン
③ 半導電性融着テープ（Cテープ）
④ 着性ポリエチレン絶縁テープ（エフコテープ）
⑤ すずめっき軟銅線（φ2）
⑥ ゴムスペーサー
⑦ ケーブル用ブラケット
⑧ 相色別テープ
⑨ 銘板

※端子形状は接続材料用部品の端子をご覧下さい。

6600V　ゴムストレスコーン形屋外終端接続部（エコケーブル対応端末）

単心用

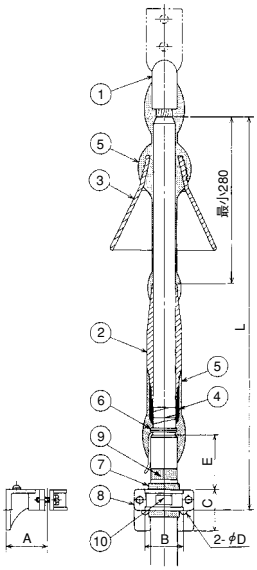

端子	導体断面積（mm²）	各部の寸法（mm）					
		A	B	C	D	E	L
圧着形	8	40	35	50	11	60	575
	14	40	35	50	11	60	575
	22	40	35	50	11	60	575
	38	40	35	50	11	60	575
	60	50	50	50	11	60	575
圧縮形	100	50	50	50	11	70	585
	150	50	50	50	11	70	585
	200	60	55	60	11	70	590
	250	60	55	60	11	80	600
	325	60	55	60	11	80	600
	400	80	75	70	11	80	605
	500	80	75	70	11	80	605
	600	80	75	70	11	80	605
	800	80	75	70	11	80	605
	1000	90	80	70	14	80	605

① 端子
② ゴムストレスコーン
③ 雨覆
④ 半導電性融着テープ（Cテープ）
⑤ 粘着性ポリエチレン絶縁テープ（エフコテープ）
⑥ すずめっき軟銅線（φ2）
⑦ 含浸黄麻布
⑧ ケーブル用ブラケット
⑨ 相色別テープ
⑩ 銘板

3心用

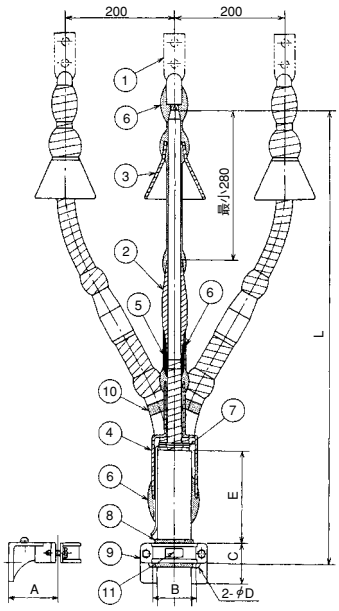

端子	導体断面積（mm²）	各部の寸法（mm）					
		A	B	C	D	E	L
圧着形	8	60	55	60	11	120	715
	14	60	55	60	11	120	715
	22	60	55	60	11	120	715
	38	80	75	70	11	150	775
	60	80	75	70	11	150	775
圧縮形	100	80	75	70	11	150	785
	150	90	80	70	14	170	820
	200	110	110	80	14	200	880
	250	110	110	80	14	200	880
	325	110	110	80	14	200	880

① 端子
② ゴムストレスコーン
③ 雨覆
④ 三又分岐管
⑤ 半導電性融着テープ（Cテープ）
⑥ 粘着性ポリエチレン絶縁テープ（エフコテープ）
⑦ すずめっき軟銅線（φ2）
⑧ 含浸黄麻布
⑨ ケーブル用ブラケット
⑩ 相色別テープ
⑪ 銘板

トリプレックス用

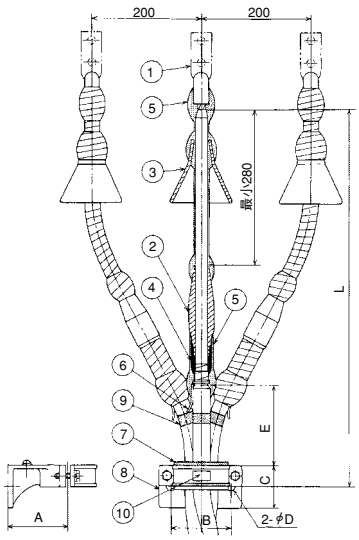

端子	導体断面積（mm²）	各部の寸法（mm）					
		A	B	C	D	E	L
圧着形	8	80	75	70	11	100	625
	14	80	75	70	11	100	625
	22	80	75	70	11	100	625
	38	90	80	70	14	130	655
	60	90	80	70	14	130	655
圧縮形	100	90	80	70	14	160	685
	150	110	110	80	14	160	690
	200	110	110	80	14	160	690
	250	110	110	80	14	180	710
	325	120	120	90	14	180	715
	400	140	150	100	18	200	740
	500	140	150	100	18	200	740
	600	140	150	100	18	210	750

① 端子
② ゴムストレスコーン
③ 雨覆
④ 半導電性融着テープ（Cテープ）
⑤ 粘着性ポリエチレン絶縁テープ（エフコテープ）
⑥ すずめっき軟銅線（φ2）
⑦ ゴムスペーサー
⑧ ケーブル用ブラケット
⑨ 相色別テープ
⑩ 銘板

※端子形状は接続材料用部品の端子をご覧下さい。

6600V　ゴムストレスコーン形キュービクル内終端接続部（エコケーブル対応端末）

単心用

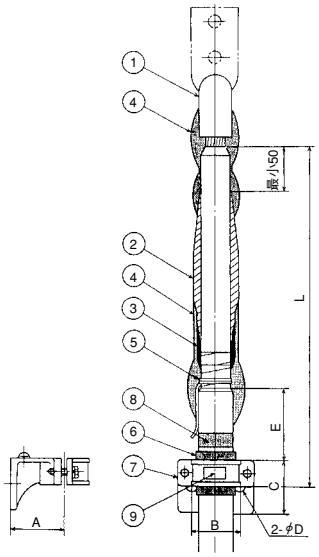

端子	導体断面積（mm²）	各部の寸法（mm）					
		A	B	C	D	E	L
圧着形	8	40	35	50	11	60	345
	14	40	35	50	11	60	345
	22	40	35	50	11	60	345
	38	40	35	50	11	60	345
	60	50	50	50	11	60	345
圧縮形	100	50	50	50	11	70	355
	150	50	50	50	11	70	355
	200	60	55	60	11	70	360
	250	60	55	60	11	80	370
	325	60	55	60	11	80	370
	400	80	75	70	11	80	375
	500	80	75	70	11	80	375
	600	80	75	70	11	80	375
	800	80	75	70	11	80	375
	1000	90	80	70	14	80	375

① 端子
② ゴムストレスコーン
③ 半導電性融着テープ（Cテープ）
④ 粘着性ポリエチレン絶縁テープ（エフコテープ）
⑤ すずめっき軟銅線（φ2）
⑥ 含浸黄麻布
⑦ ケーブル用ブラケット
⑧ 相色別テープ
⑨ 銘板

3心用

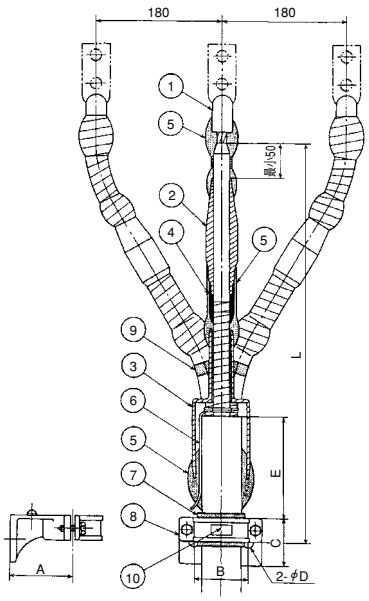

端子	導体断面積（mm²）	各部の寸法（mm）					
		A	B	C	D	E	L
圧着形	8	60	55	60	11	120	485
	14	60	55	60	11	120	485
	22	60	55	60	11	120	485
	38	80	75	70	11	150	545
	60	80	75	70	11	150	545
圧縮形	100	80	75	70	11	150	570
	150	90	80	70	14	170	610
	200	110	110	80	14	200	685
	250	110	110	80	14	200	695
	325	110	110	80	14	200	700

① 端子
② ゴムストレスコーン
③ 三又分岐管
④ 半導電性融着テープ（Cテープ）
⑤ 粘着性ポリエチレン絶縁テープ（エフコテープ）
⑥ すずめっき軟銅線（φ2）
⑦ 含浸黄麻布
⑧ ケーブル用ブラケット
⑨ 相色別テープ
⑩ 銘板

トリプレックス用

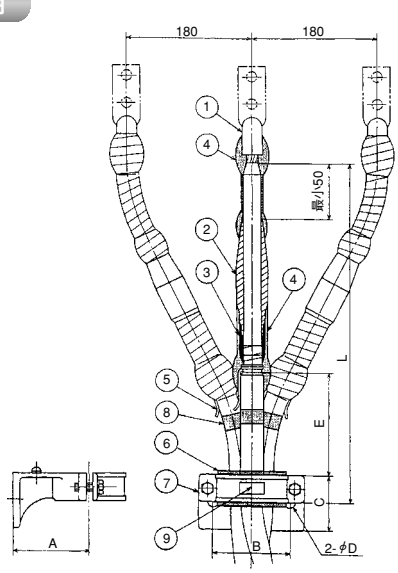

端子	導体断面積（mm²）	各部の寸法（mm）					
		A	B	C	D	E	L
圧着形	8	80	75	70	11	100	395
	14	80	75	70	11	100	395
	22	80	75	70	11	100	395
	38	90	80	70	14	130	425
	60	90	80	70	14	130	425
圧縮形	100	90	80	70	14	160	455
	150	110	110	80	14	160	460
	200	110	110	80	14	160	460
	250	110	110	80	14	180	480
	325	120	120	90	14	180	485
	400	140	150	100	18	200	510
	500	140	150	100	18	200	510
	600	140	150	100	18	210	520

① 端子
② ゴムストレスコーン
③ 半導電性融着テープ（Cテープ）
④ 粘着性ポリエチレン絶縁テープ（エフコテープ）
⑤ すずめっき軟銅線（φ2）
⑥ ゴムスペーサー
⑦ ケーブル用ブラケット
⑧ 相色別テープ
⑨ 銘板

※端子形状は接続材料用部品の端子をご覧下さい。

6600V　耐塩害終端接続部（JCAA　C3101）

単心用

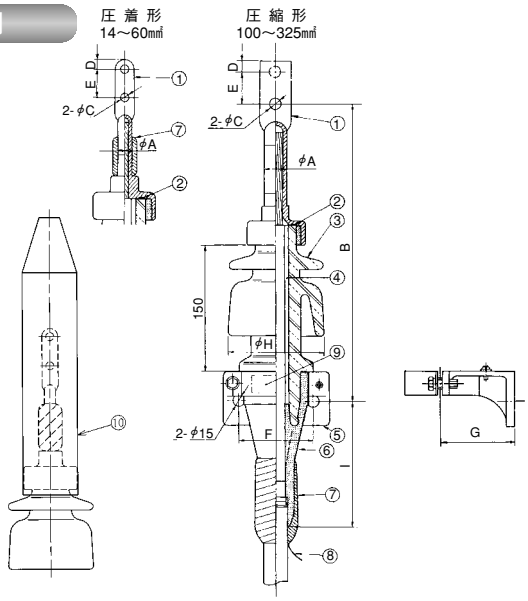

端子	導体断面積（㎟）	各部の寸法（mm）								
		A	B	C	D	E	F	G	H	I
圧着形	14	9	290	5.5	6	16	90	90	115	155
	22	11.4	295	5.5	8	16	90	90	115	155
	38	13.3	295	11	9	32	90	90	115	155
	60	15.4	300	11	11	32	90	90	115	155
圧縮形	100	23	355	14	15	40	90	90	115	155
	150	26	360	14	15	40	90	90	115	155
	200	29	360	14	15	40	100	95	125	165
	250	32	360	14	15	40	100	95	125	165
	325	36	365	14	15	40	100	95	125	165

① 端子
② パッキング
③ がい管
④ 絶縁コンパウンド
⑤ ブラケット
⑥ ゴムストレスコーン
⑦ 粘着性ポリエチレン絶縁テープ（エフコテープ）
⑧ すずめっき軟銅線（φ2）
⑨ 銘板
⑩ 端子カバー

3心用

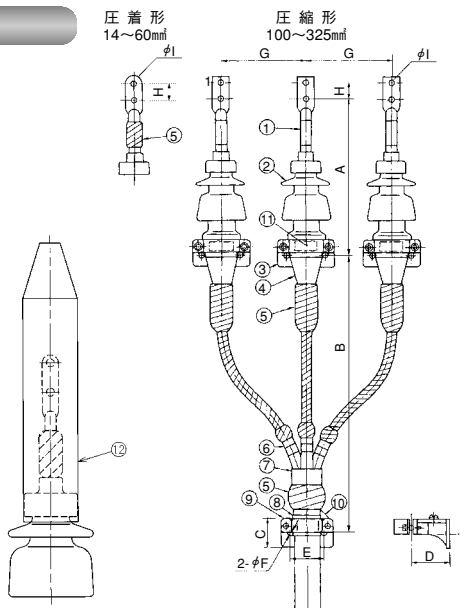

端子	導体断面積（㎟）	各部の寸法（mm）								
		A	B	C	D	E	F	G	H	I
圧着形	14	290	720	60	60	55	11	210	16	5.5
	22	295	720	60	60	55	11	210	16	5.5
	38	295	770	70	80	75	11	210	32	11
	60	300	770	70	80	75	11	210	32	11
圧縮形	100	335	850	70	80	75	11	210	40	14
	150	360	885	70	90	80	14	210	40	14
	200	360	940	80	110	110	14	220	40	14
	250	360	1000	80	110	110	14	220	40	14
	325	365	1020	80	110	110	14	220	40	14

① 端子
② がい管
③ ブラケット
④ ゴムストレスコーン
⑤ 粘着性ポリエチレン絶縁テープ（エフコテープ）
⑥ 相色別テープ
⑦ 三又分岐管
⑧ 含浸黄麻布
⑨ ケーブル用ブラケット
⑩ すずめっき軟銅線（φ2）
⑪ 銘板
⑫ 端子カバー

トリプレックス用

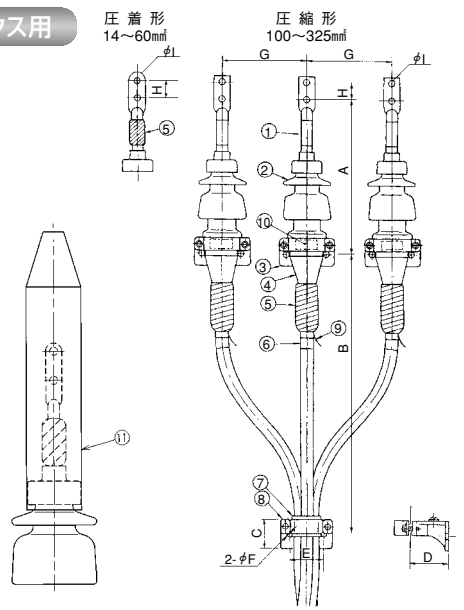

端子	導体断面積（㎟）	各部の寸法（mm）								
		A	B	C	D	E	F	G	H	I
圧着形	14	290	590	70	80	75	11	210	16	5.5
	22	295	590	70	80	75	11	210	16	5.5
	38	295	615	70	90	80	14	210	32	11
	60	300	635	70	90	80	14	210	32	11
圧縮形	100	335	665	70	90	80	14	210	40	14
	150	360	720	80	110	110	14	210	40	14
	200	360	760	80	110	110	14	220	40	14
	250	360	790	80	110	110	14	220	40	14
	325	365	820	90	120	120	14	220	40	14

① 端子
② がい管
③ ブラケット
④ ゴムストレスコーン
⑤ 粘着性ポリエチレン絶縁テープ（エフコテープ）
⑥ 相色別テープ
⑦ ゴムスペーサー
⑧ ケーブル用ブラケット
⑨ すずめっき軟銅線（φ2）
⑩ 銘板
⑪ 端子カバー

6600V　ゴムとう管形屋外終端接続部（JCAA　C3104）

単心用

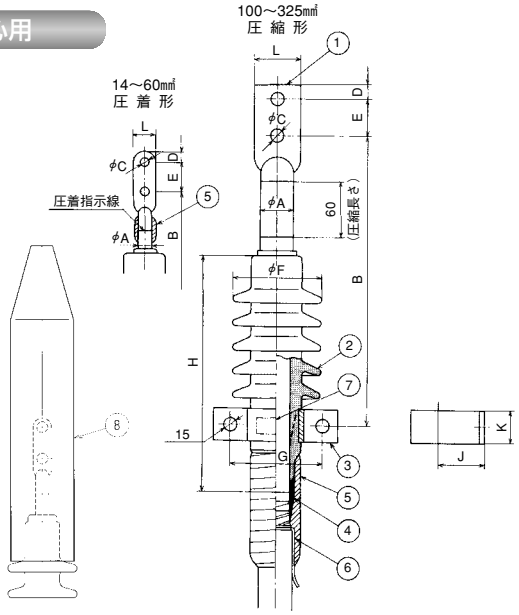

端子	導体断面積（㎟）	各部の寸法（mm）										
		A	B	C	D	E	F	G	H	J	K	L
圧着形	14	9	240	5.5	6	16	70	90	250	50	30	12.5
	22	11.4	240	5.5	8	16	70	90	250	50	30	16
	38	13.3	245	11	9	32	70	90	250	50	30	18.5
	60	15.4	245	11	11	32	70	90	250	50	30	22
圧縮形	100	23	300	14	15	40	80	90	250	50	30	31
	150	26	305	14	15	40	80	90	250	50	30	36
	200	29	305	14	15	40	80	90	250	50	30	40
	250	32	310	14	15	40	95	100	255	50	35	45
	325	36	315	14	15	40	95	100	255	50	35	50

① 端子
② ゴムとう管
③ サドル
④ 半導電性融着テープ（Cテープ）
⑤ 粘着性ポリエチレン絶縁テープ（エフコテープ）
⑥ すずめっき軟銅線（φ2）
⑦ 銘板
⑧ 端子カバー

3心用

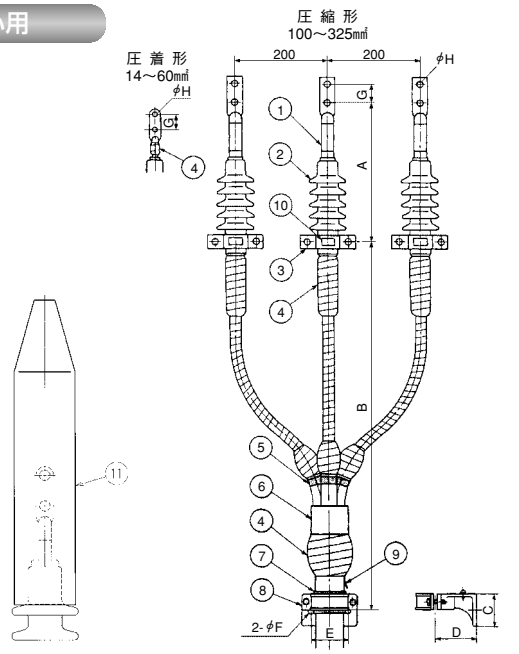

端子	導体断面積（㎟）	各部の寸法（mm）							
		A	B	C	D	E	F	G	H
圧着形	14	240	605	60	60	55	11	16	5.5
	22	240	625	60	60	55	11	16	5.5
	38	245	685	70	80	75	11	32	11
	60	245	715	70	80	75	11	32	11
圧縮形	100	300	750	70	80	75	11	40	14
	150	305	805	70	90	80	14	40	14
	200	305	870	80	110	110	14	40	14
	250	310	895	80	110	110	14	40	14
	325	315	915	80	110	110	14	40	14

① 端子
② ゴムとう管
③ サドル
④ 粘着性ポリエチレン絶縁テープ（エフコテープ）
⑤ 相色別テープ
⑥ 三又分岐管
⑦ 含浸黄麻布
⑧ ケーブル用ブラケット
⑨ すずめっき軟銅線（φ2）
⑩ 銘板
⑪ 端子カバー

トリプレックス用

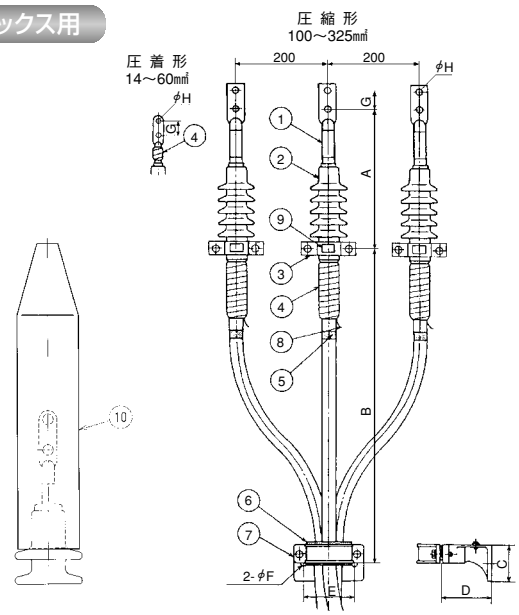

端子	導体断面積（㎟）	各部の寸法（mm）							
		A	B	C	D	E	F	G	H
圧着形	14	240	565	70	80	75	11	16	5.5
	22	240	575	70	80	75	11	16	5.5
	38	245	600	70	90	80	14	32	11
	60	245	620	70	90	80	14	32	11
圧縮形	100	300	650	70	90	80	14	40	14
	150	305	695	80	110	110	14	40	14
	200	305	720	80	110	110	14	40	14
	250	310	740	80	110	110	14	40	14
	325	315	775	90	120	120	14	40	14

① 端子
② ゴムとう管
③ サドル
④ 粘着性ポリエチレン絶縁テープ（エフコテープ）
⑤ 相色別テープ
⑥ ゴムスペーサー
⑦ ケーブル用ブラケット
⑧ すずめっき軟銅線（φ2）
⑨ 銘板
⑪ 端子カバー

6600V　ゴムストレスコーン形屋内終端接続部（JCAA　C3103）

単心用

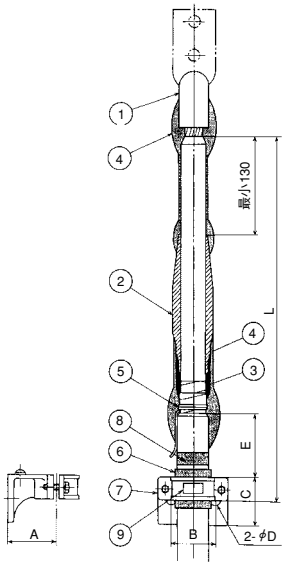

端子	導体断面積（mm²）	各部の寸法（mm） A	B	C	D	E	L
圧着形	8	40	35	50	11	60	425
	14	40	35	50	11	60	425
	22	40	35	50	11	60	425
	38	40	35	50	11	60	425
	60	50	50	50	11	60	425
圧縮形	100	50	50	50	11	70	435
	150	50	50	50	11	70	435
	200	60	55	60	11	70	440
	250	60	55	60	11	80	450
	325	60	55	60	11	80	450
	400	80	75	70	11	80	455
	500	80	75	70	11	80	455
	600	80	75	70	11	80	455
	800	80	75	70	11	80	455
	1000	90	80	70	14	80	455

① 端子
② ゴムストレスコーン
③ 半導電性融着テープ（Cテープ）
④ 粘着性ポリエチレン絶縁テープ（エフコテープ）
⑤ すずめっき軟銅線（φ2）
⑥ 含浸黄麻布
⑦ ケーブル用ブラケット
⑧ 相色別テープ
⑨ 銘板

3心用

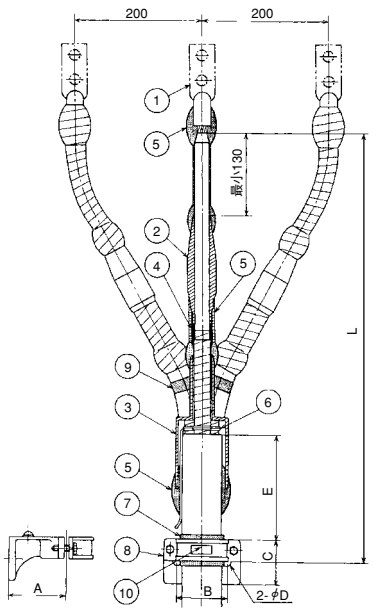

端子	導体断面積（mm²）	各部の寸法（mm） A	B	C	D	E	L
圧着形	8	60	55	60	11	120	565
	14	60	55	60	11	120	565
	22	60	55	60	11	120	565
	38	80	75	70	11	150	625
	60	80	75	70	11	150	625
圧縮形	100	80	75	70	11	150	635
	150	90	80	70	14	170	670
	200	110	110	80	14	200	730
	250	110	110	80	14	200	730
	325	110	110	80	14	200	730

① 端子
② ゴムストレスコーン
③ 三又分岐管
④ 半導電性融着テープ（Cテープ）
⑤ 粘着性ポリエチレン絶縁テープ（エフコテープ）
⑥ すずめっき軟銅線（φ2）
⑦ 含浸黄麻布
⑧ ケーブル用ブラケット
⑨ 相色別テープ
⑩ 銘板

トリプレックス用

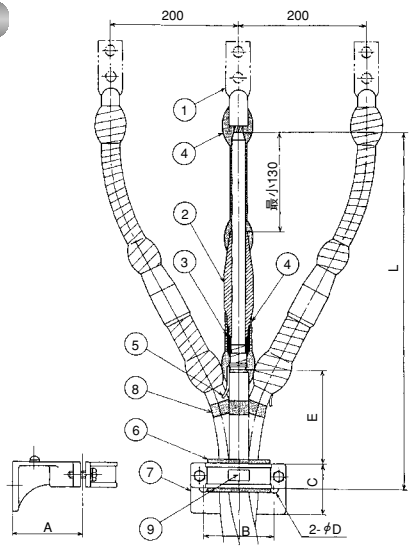

端子	導体断面積（mm²）	各部の寸法（mm） A	B	C	D	E	L
圧着形	8	80	75	70	11	100	475
	14	80	75	70	11	100	475
	22	80	75	70	11	100	475
	38	90	80	70	14	130	505
	60	90	80	70	14	130	505
圧縮形	100	90	80	70	14	160	535
	150	110	110	80	14	160	540
	200	110	110	80	14	160	540
	250	110	110	80	14	180	560
	325	120	120	90	14	180	565
	400	140	150	100	18	200	590
	500	140	150	100	18	200	590
	600	140	150	100	18	210	600

① 端子
② ゴムストレスコーン
③ 半導電性融着テープ（Cテープ）
④ 粘着性ポリエチレン絶縁テープ（エフコテープ）
⑤ すずめっき軟銅線（φ2）
⑥ ゴムスペーサー
⑦ ケーブル用ブラケット
⑧ 相色別テープ
⑨ 銘板

※端子形状は接続材料用部品の端子をご覧下さい。

6600V　ゴムストレスコーン形屋外終端接続部（JCAA　C3105）

単心用

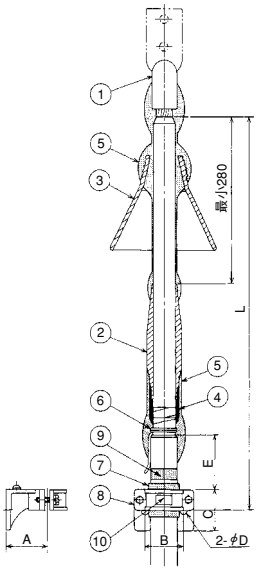

端子	導体断面積（mm²）	各部の寸法（mm）					
		A	B	C	D	E	L
圧着形	8	40	35	50	11	60	575
	14	40	35	50	11	60	575
	22	40	35	50	11	60	575
	38	40	35	50	11	60	575
	60	50	50	50	11	60	575
圧縮形	100	50	50	50	11	70	585
	150	50	50	50	11	70	585
	200	60	55	60	11	70	590
	250	60	55	60	11	80	600
	325	60	55	60	11	80	600
	400	80	75	70	11	80	605
	500	80	75	70	11	80	605
	600	80	75	70	11	80	605
	800	80	75	70	11	80	605
	1000	90	80	70	14	80	605

① 端子
② ゴムストレスコーン
③ 雨覆
④ 半導電性融着テープ（Cテープ）
⑤ 粘着性ポリエチレン絶縁テープ（エフコテープ）
⑥ すずめっき軟銅線（φ2）
⑦ 含浸黄麻布
⑧ ケーブル用ブラケット
⑨ 相色別テープ
⑩ 銘板

3心用

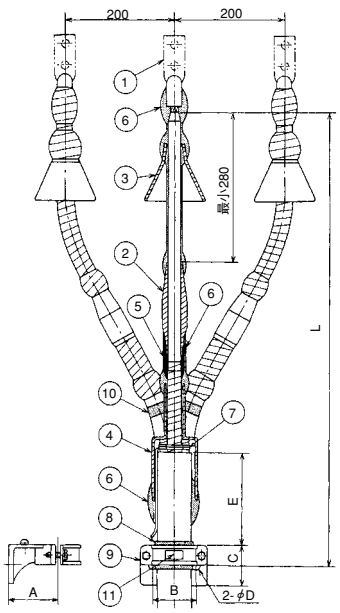

端子	導体断面積（mm²）	各部の寸法（mm）					
		A	B	C	D	E	L
圧着形	8	60	55	60	11	120	715
	14	60	55	60	11	120	715
	22	60	55	60	11	120	715
	38	80	75	70	11	150	775
	60	80	75	70	11	150	775
圧縮形	100	80	75	70	11	150	785
	150	90	80	70	14	170	820
	200	110	110	80	14	200	880
	250	110	110	80	14	200	880
	325	110	110	80	14	200	880

① 端子
② ゴムストレスコーン
③ 雨覆
④ 三又分岐管
⑤ 半導電性融着テープ（Cテープ）
⑥ 粘着性ポリエチレン絶縁テープ（エフコテープ）
⑦ すずめっき軟銅線（φ2）
⑧ 含浸黄麻布
⑨ ケーブル用ブラケット
⑩ 相色別テープ
⑪ 銘板

トリプレックス用

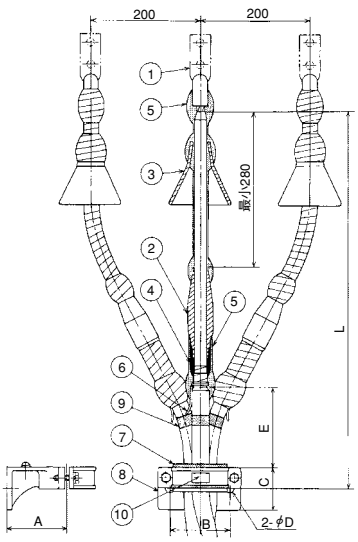

端子	導体断面積（mm²）	各部の寸法（mm）					
		A	B	C	D	E	L
圧着形	8	80	75	70	11	100	625
	14	80	75	70	11	100	625
	22	80	75	70	11	100	625
	38	90	80	70	14	130	655
	60	90	80	70	14	130	655
圧縮形	100	90	80	70	14	160	685
	150	110	110	80	14	160	690
	200	110	110	80	14	160	690
	250	110	110	80	14	180	710
	325	120	120	90	14	180	715
	400	140	150	100	18	200	740
	500	140	150	100	18	200	740
	600	140	150	100	18	210	750

① 端子
② ゴムストレスコーン
③ 雨覆
④ 半導電性融着テープ（Cテープ）
⑤ 粘着性ポリエチレン絶縁テープ（エフコテープ）
⑥ すずめっき軟銅線（φ2）
⑦ ゴムスペーサー
⑧ ケーブル用ブラケット
⑨ 相色別テープ
⑩ 銘板

※端子形状は接続材料用部品の端子をご覧下さい。

6600V　ゴムストレスコーン形キュービクル内終端接続部（JCAA　C3102）

単心用

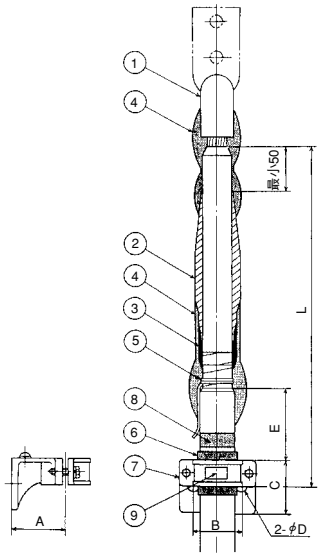

端子	導体断面積（mm²）	各部の寸法（mm）					
		A	B	C	D	E	L
圧着形	8	40	35	50	11	60	345
	14	40	35	50	11	60	345
	22	40	35	50	11	60	345
	38	40	35	50	11	60	345
	60	50	50	50	11	60	345
圧縮形	100	50	50	50	11	70	355
	150	50	50	50	11	70	355
	200	60	55	60	11	70	360
	250	60	55	60	11	80	370
	325	60	55	60	11	80	370
	400	80	75	70	11	80	375
	500	80	75	70	11	80	375
	600	80	75	70	11	80	375
	800	80	75	70	11	80	375
	1000	90	80	70	14	80	375

① 端子
② ゴムストレスコーン
③ 半導電性融着テープ（Cテープ）
④ 粘着性ポリエチレン絶縁テープ（エフコテープ）
⑤ すずめっき軟銅線（φ2）
⑥ 含浸黄麻布
⑦ ケーブル用ブラケット
⑧ 相色別テープ
⑨ 銘板

3心用

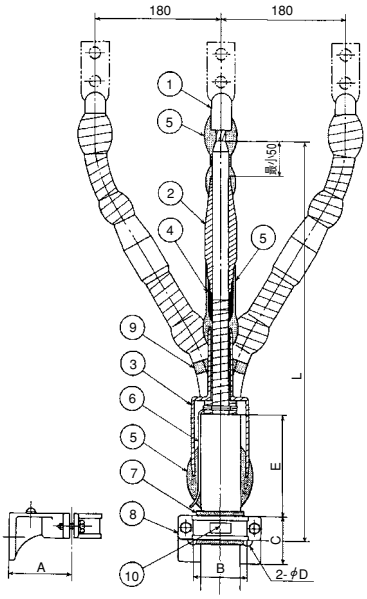

端子	導体断面積（mm²）	各部の寸法（mm）					
		A	B	C	D	E	L
圧着形	8	60	55	60	11	120	485
	14	60	55	60	11	120	485
	22	60	55	60	11	120	485
	38	80	75	70	11	150	545
	60	80	75	70	11	150	545
圧縮形	100	80	75	70	11	150	570
	150	90	80	70	14	170	610
	200	110	110	80	14	200	685
	250	110	110	80	14	200	695
	325	110	110	80	14	200	700

① 端子
② ゴムストレスコーン
③ 三又分岐管
④ 半導電性融着テープ（Cテープ）
⑤ 粘着性ポリエチレン絶縁テープ（エフコテープ）
⑥ すずめっき軟銅線（φ2）
⑦ 含浸黄麻布
⑧ ケーブル用ブラケット
⑨ 相色別テープ
⑩ 銘板

トリプレックス用

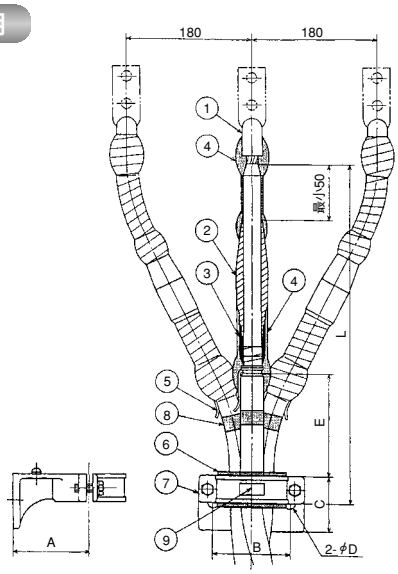

端子	導体断面積（mm²）	各部の寸法（mm）					
		A	B	C	D	E	L
圧着形	8	80	75	70	11	100	395
	14	80	75	70	11	100	395
	22	80	75	70	11	100	395
	38	90	80	70	14	130	425
	60	90	80	70	14	130	425
圧縮形	100	90	80	70	14	160	455
	150	110	110	80	14	160	460
	200	110	110	80	14	160	460
	250	110	110	80	14	180	480
	325	120	120	90	14	180	485
	400	140	150	100	18	200	510
	500	140	150	100	18	200	510
	600	140	150	100	18	210	520

① 端子
② ゴムストレスコーン
③ 半導電性融着テープ（Cテープ）
④ 粘着性ポリエチレン絶縁テープ（エフコテープ）
⑤ すずめっき軟銅線（φ2）
⑥ ゴムスペーサー
⑦ ケーブル用ブラケット
⑧ 相色別テープ
⑨ 銘板

※端子形状は接続材料用部品の端子をご覧下さい。

600V　テープ巻形（屋内・屋外）終端接続部（JCAA　C4102、C4103、C4104）

単心用

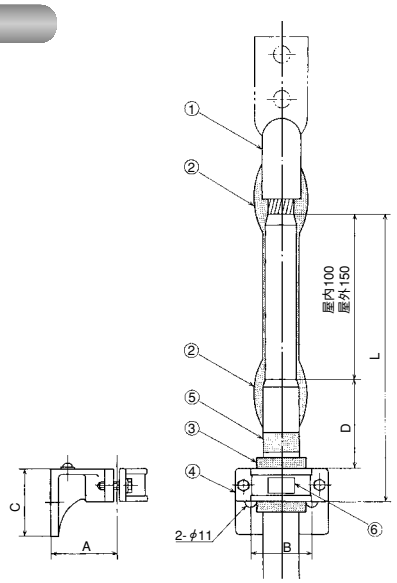

端子	導体断面積（mm²）	各部の寸法（mm）					
		A	B	C	D	L 屋内用	L 屋外用
圧着形	8	40	35	50	60	185	235
	14	40	35	50	60	185	235
	22	40	35	50	60	185	235
	38	40	35	50	60	185	235
	60	40	35	50	60	185	235
圧縮形	100	40	35	50	70	195	245
	150	50	50	50	70	195	245
	200	50	50	50	70	195	245
	250	50	50	50	80	205	255
	325	60	55	60	80	210	260
	400	60	55	60	80	210	260
	500	60	55	60	80	210	260
	600	80	75	70	80	215	265
	800	80	75	70	80	215	265
	1000	80	75	70	80	215	265

① 端子
② 粘着性ポリエチレン絶縁テープ（エフコテープ）
③ 含浸黄麻布
④ ケーブル用ブラケット
⑤ 相色別テープ
⑥ 銘板

3心用

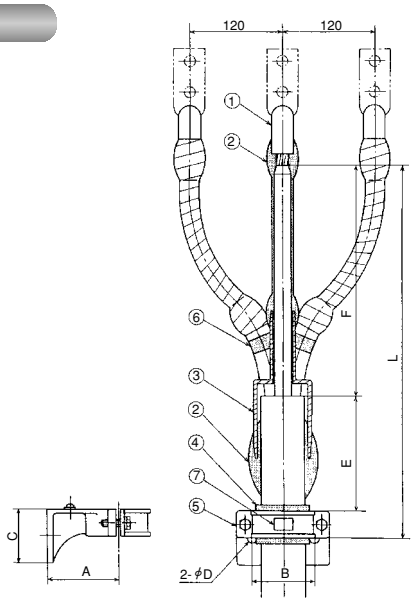

端子	導体断面積（mm²）	各部の寸法（mm）						
		A	B	C	D	E	F	L
圧着形	8	40	35	50	11	100	200	325
	14	40	35	50	11	100	200	325
	22	40	35	50	11	120	200	345
	38	50	50	50	11	120	200	345
	60	60	55	60	11	120	200	350
圧縮形	100	80	75	70	11	150	200	385
	150	80	75	70	11	150	250	435
	200	90	80	70	14	150	250	435
	250	90	80	70	14	170	300	505
	325	110	110	80	14	200	300	540

① 端子
② 粘着性ポリエチレン絶縁テープ（エフコテープ）
③ 三又分岐管
④ 含浸黄麻布
⑤ ケーブル用ブラケット
⑥ 相色別テープ
⑦ 銘板

トリプレックス用

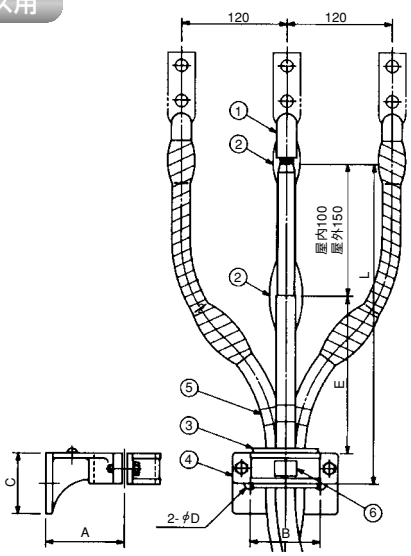

端子	導体断面積（mm²）	各部の寸法（mm）						
		A	B	C	D	E	L 屋内	L 屋外
圧着形	8	50	50	50	11	120	245	295
	14	50	50	50	11	120	245	295
	22	50	50	50	11	120	245	295
	38	60	55	60	11	150	280	330
	60	80	75	70	11	150	285	335
圧縮形	100	90	80	70	14	150	285	335
	150	90	80	70	14	180	315	365
	200	90	80	70	14	180	315	365
	250	110	110	80	14	180	320	370
	325	110	110	80	14	200	340	390
	400	110	110	80	14	200	340	390
	500	120	120	90	14	210	355	405
	600	140	150	100	18	220	370	420

① 端子
② 粘着性ポリエチレン絶縁テープ（エフコテープ）
③ 含浸黄麻布またはゴムスペーサー
④ ケーブル用ブラケット
⑤ 相色別テープ
⑥ 銘板

※端子形状は接続材料用部品の端子をご覧下さい。

3300V　テープ巻形屋内終端接続部（JCAA　C4102、C4104）

単心用

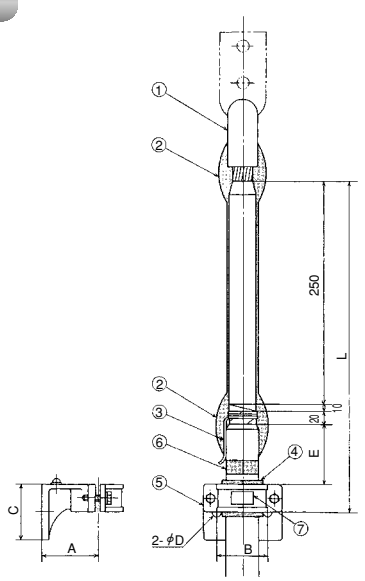

端子	導体断面積（mm²）	各部の寸法（mm）					
		A	B	C	D	E	L
圧着形	8	40	35	50	11	60	365
	14	40	35	50	11	60	365
	22	40	35	50	11	60	365
	38	40	35	50	11	60	365
	60	40	35	50	11	60	365
圧縮形	100	50	50	50	11	70	375
	150	50	50	50	11	70	375
	200	50	50	50	11	70	375
	250	60	55	60	11	80	390
	325	60	55	60	11	80	390
	400	60	55	60	11	80	390
	500	80	75	70	11	80	395
	600	80	75	70	11	80	395
	800	80	75	70	11	80	395
	1000	90	80	70	14	80	395

① 端子
② 粘着性ポリエチレン絶縁テープ（エフコテープ）
③ すずめっき軟銅線（φ2）
④ 含浸黄麻布
⑤ ケーブル用ブラケット
⑥ 相色別テープ
⑦ 銘板

3心用

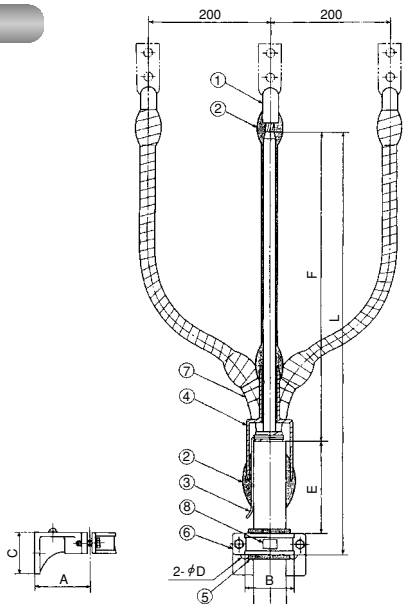

端子	導体断面積（mm²）	各部の寸法（mm）						
		A	B	C	D	E	F	L
圧着形	8	50	50	50	11	120	400	545
	14	50	50	50	11	120	400	545
	22	50	50	50	11	120	400	545
	38	60	55	60	11	120	400	550
	60	80	75	70	11	120	400	555
圧縮形	100	80	75	70	11	150	400	585
	150	90	80	70	14	150	500	685
	200	90	80	70	14	170	500	705
	250	110	110	80	14	170	600	810
	325	110	110	80	14	200	600	840

① 端子
② 粘着性ポリエチレン絶縁テープ（エフコテープ）
③ すずめっき軟銅線（φ2）
④ 三又分岐管
⑤ 含浸黄麻布
⑥ ケーブル用ブラケット
⑦ 相色別テープ
⑧ 銘板

トリプレックス用

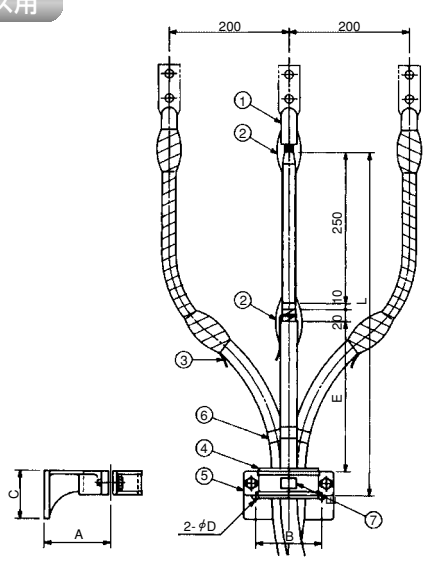

端子	導体断面積（mm²）	各部の寸法（mm）					
		A	B	C	D	E	L
圧着形	8	60	55	60	11	200	510
	14	60	55	60	11	200	510
	22	80	75	70	11	200	515
	38	80	75	70	11	220	535
	60	90	80	70	14	220	535
圧縮形	100	90	80	70	14	250	565
	150	90	80	70	14	250	565
	200	110	110	80	14	270	590
	250	110	110	80	14	270	590
	325	120	120	90	14	300	625
	400	120	120	90	14	300	625
	500	140	150	100	18	300	630
	600	140	150	100	18	320	650

① 端子
② 粘着性ポリエチレン絶縁テープ（エフコテープ）
③ すずめっき軟銅線（φ2）
④ 含浸黄麻布またはゴムスペーサー
⑤ ケーブル用ブラケット
⑥ 相色別テープ
⑦ 銘板

※端子形状は接続材料用部品の端子をご覧下さい。

3300V　テープ巻形屋外終端接続部（JCAA　C4103、C4104）

単心用

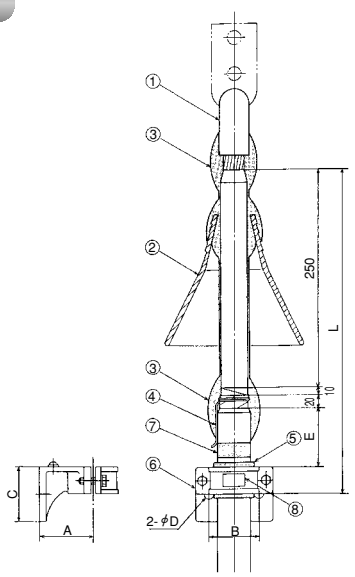

端子	導体断面積（mm²）	各部の寸法（mm）					
		A	B	C	D	E	L
圧着形	8	40	35	50	11	60	365
	14	40	35	50	11	60	365
	22	40	35	50	11	60	365
	38	40	35	50	11	60	365
	60	40	35	50	11	60	365
圧縮形	100	50	50	50	11	70	375
	150	50	50	50	11	70	375
	200	50	50	50	11	70	375
	250	60	55	60	11	80	390
	325	60	55	60	11	80	390
	400	60	55	60	11	80	390
	500	80	75	70	11	80	395
	600	80	75	70	11	80	395
	800	80	75	70	11	80	395
	1000	90	80	70	14	80	395

① 端子
② 雨覆
③ 粘着性ポリエチレン絶縁テープ（エフコテープ）
④ すずめっき軟銅線（φ2）
⑤ 含浸黄麻布
⑥ ケーブル用ブラケット
⑦ 相色別テープ
⑧ 銘板

3心用

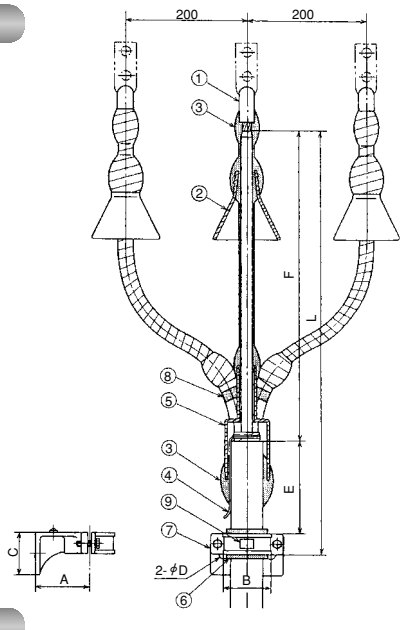

端子	導体断面積（mm²）	各部の寸法（mm）						
		A	B	C	D	E	F	L
圧着形	8	50	50	50	11	120	400	545
	14	50	50	50	11	120	400	545
	22	50	50	50	11	120	400	545
	38	60	55	60	11	120	400	550
	60	80	75	70	11	120	400	555
圧縮形	100	80	75	70	11	150	400	585
	150	90	80	70	14	150	500	685
	200	90	80	70	14	170	500	705
	250	110	110	80	14	170	600	810
	325	110	110	80	14	200	600	840

① 端子
② 雨覆
③ 粘着性ポリエチレン絶縁テープ（エフコテープ）
④ すずめっき軟銅線（φ2）
⑤ 三又分岐管
⑥ 含浸黄麻布
⑦ ケーブル用ブラケット
⑧ 相色別テープ
⑨ 銘板

トリプレックス用

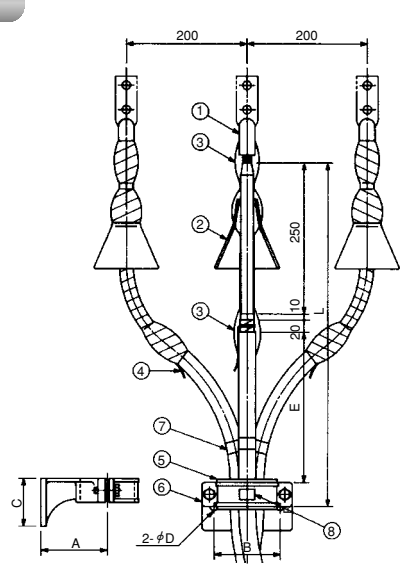

端子	導体断面積（mm²）	各部の寸法（mm）					
		A	B	C	D	E	L
圧着形	8	60	55	60	11	200	510
	14	60	55	60	11	200	510
	22	80	75	70	11	200	515
	38	80	75	70	11	220	535
	60	90	80	70	14	220	535
圧縮形	100	90	80	70	14	250	565
	150	90	80	70	14	250	565
	200	110	110	80	14	270	590
	250	110	110	80	14	270	590
	325	120	120	90	14	300	625
	400	120	120	90	14	300	625
	500	140	150	100	18	300	630
	600	140	150	100	18	320	650

① 端子
② 雨覆
③ 粘着性ポリエチレン絶縁テープ（エフコテープ）
④ すずめっき軟銅線（φ2）
⑤ 含浸黄麻布またはゴムスペーサー
⑥ ケーブル用ブラケット
⑦ 相色別テープ
⑧ 銘板

※端子形状は接続材料用部品の端子をご覧下さい。

6600V　テープ巻形屋内終端接続部（JCAA　C4102）

単心用

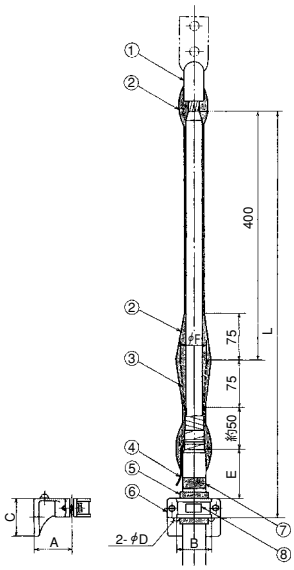

端子	導体断面積（mm²）	各部の寸法（mm） A	B	C	D	E	F	L
圧着形	8	40	35	50	11	60	ケーブル絶縁体外径＋11	610
	14	40	35	50	11	60		610
	22	40	35	50	11	60		610
	38	40	35	50	11	60		610
	60	50	50	50	11	60		610
圧縮形	100	50	50	50	11	70		620
	150	50	50	50	11	70		620
	200	60	55	60	11	70		625
	250	60	55	60	11	80		635
	325	60	55	60	11	80		635
	400	80	75	70	11	80		640
	500	80	75	70	11	80		640
	600	80	75	70	11	80		640
	800	80	75	70	11	80		640
	1000	90	80	70	14	80		640

① 端子
② 粘着性ポリエチレン絶縁テープ（エフコテープ）
③ 半電性融着テープ（Cテープ）
④ すずめっき軟銅線（φ2）
⑤ 含浸黄麻布
⑥ ケーブル用ブラケット
⑦ 相色別テープ
⑧ 銘板

3心用

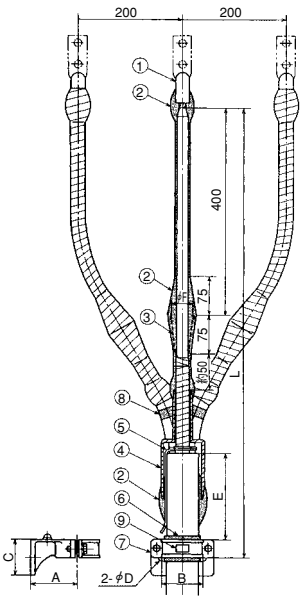

端子	導体断面積（mm²）	各部の寸法（mm） A	B	C	D	E	F	L
圧着形	8	60	55	60	11	120	ケーブル絶縁体外径＋11	750
	14	60	55	60	11	120		750
	22	60	55	60	11	120		750
	38	80	75	70	11	150		810
	60	80	75	70	11	150		810
圧縮形	100	80	75	70	11	150		820
	150	90	80	70	14	170		855
	200	110	110	80	14	200		915
	250	110	110	80	14	200		915
	325	110	110	80	14	200		915

① 端子
② 粘着性ポリエチレン絶縁テープ（エフコテープ）
③ 半電性融着テープ（Cテープ）
④ 三又分岐管
⑤ すずめっき軟銅線（φ2）
⑥ 含浸黄麻布
⑦ ケーブル用ブラケット
⑧ 相色別テープ
⑨ 銘板

トリプレックス用

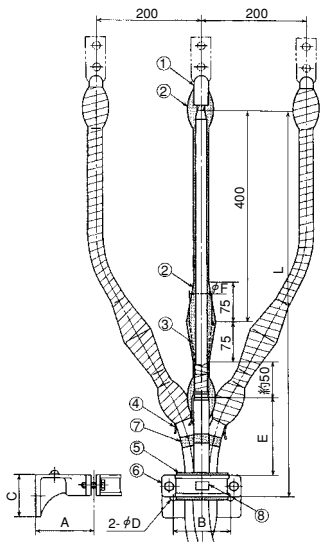

端子	導体断面積（mm²）	各部の寸法（mm） A	B	C	D	E	F	L
圧着形	8	80	75	70	11	100	ケーブル絶縁体外径＋11	660
	14	80	75	70	11	100		660
	22	80	75	70	11	100		660
	38	90	80	70	14	130		690
	60	90	80	70	14	130		690
圧縮形	100	90	80	70	14	160		720
	150	110	110	80	14	160		725
	200	110	110	80	14	160		725
	250	110	110	80	14	180		745
	325	120	120	90	14	180		750
	400	140	150	100	18	200		775
	500	140	150	100	18	200		775
	600	140	150	100	18	210		785

① 端子
② 粘着性ポリエチレン絶縁テープ（エフコテープ）
③ 半電性融着テープ（Cテープ）
④ すずめっき軟銅線（φ2）
⑤ ゴムスペーサー
⑥ ケーブル用ブラケット
⑦ 相色別テープ
⑧ 銘板

※端子形状は接続材料用部品の端子をご覧下さい。

6600V　テープ巻形屋外終端接続部（JCAA　C4103）

単心用

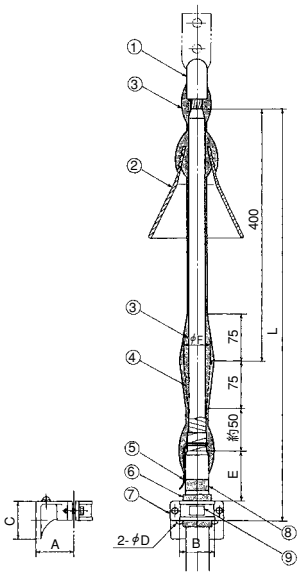

端子	導体断面積（mm²）	各部の寸法（mm） A	B	C	D	E	F	L
圧着形	8	40	35	50	11	60	ケーブル絶縁体外径＋11	610
	14	40	35	50	11	60		610
	22	40	35	50	11	60		610
	38	40	35	50	11	60		610
	60	50	50	50	11	60		610
圧縮形	100	50	50	50	11	70		620
	150	50	50	50	11	70		620
	200	60	55	60	11	70		625
	250	60	55	60	11	80		635
	325	60	55	60	11	80		635
	400	80	75	70	11	80		640
	500	80	75	70	11	80		640
	600	80	75	70	11	80		640
	800	80	75	70	11	80		640
	1000	90	80	70	14	80		640

① 端子
② 雨覆
③ 粘着性ポリエチレン絶縁テープ（エフコテープ）
④ 半電性融着テープ（Cテープ）
⑤ すずめっき軟銅線（φ2）
⑥ 含浸黄麻布
⑦ ケーブル用ブラケット
⑧ 相色別テープ
⑨ 銘板

3心用

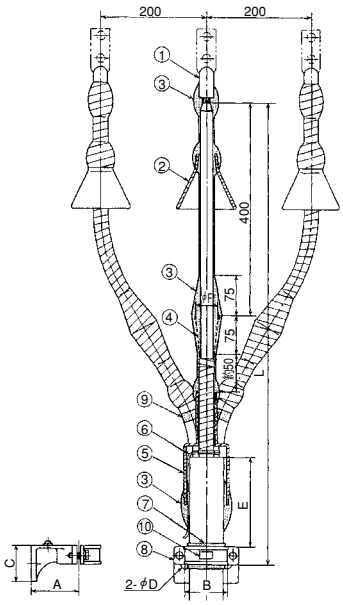

端子	導体断面積（mm²）	各部の寸法（mm） A	B	C	D	E	F	L
圧着形	8	60	55	60	11	120	ケーブル絶縁体外径＋11	750
	14	60	55	60	11	120		750
	22	60	55	60	11	120		750
	38	80	75	70	11	150		810
	60	80	75	70	11	150		810
圧縮形	100	80	75	70	11	150		820
	150	90	80	70	14	170		855
	200	110	110	80	14	200		915
	250	110	110	80	14	200		915
	325	110	110	80	14	200		915

① 端子
② 雨覆
③ 粘着性ポリエチレン絶縁テープ（エフコテープ）
④ 半電性融着テープ（Cテープ）
⑤ 三又分岐管
⑥ すずめっき軟銅線（φ2）
⑦ 含浸黄麻布
⑧ ケーブル用ブラケット
⑨ 相色別テープ
⑩ 銘板

トリプレックス用

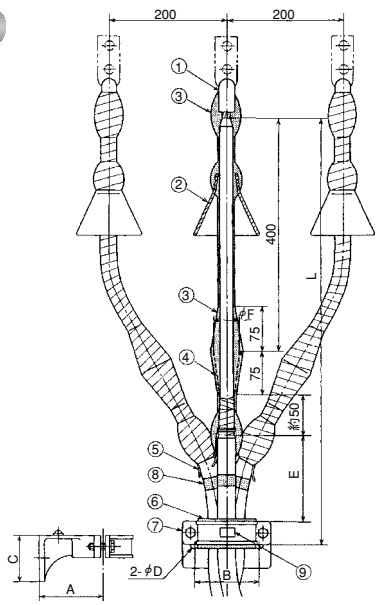

端子	導体断面積（mm²）	各部の寸法（mm） A	B	C	D	E	F	L
圧着形	8	80	75	70	11	100	ケーブル絶縁体外径＋11	660
	14	80	75	70	11	100		660
	22	80	75	70	11	100		660
	38	90	80	70	14	130		690
	60	90	80	70	14	130		690
圧縮形	100	90	80	70	14	160		720
	150	110	110	80	14	160		725
	200	110	110	80	14	160		725
	250	110	110	80	14	180		745
	325	120	120	90	14	180		750
	400	140	150	100	18	200		775
	500	140	150	100	18	200		775
	600	140	150	100	18	210		785

① 端子
② 雨覆
③ 粘着性ポリエチレン絶縁テープ（エフコテープ）
④ 半電性融着テープ（Cテープ）
⑤ すずめっき軟銅線（φ2）
⑥ ゴムスペーサー
⑦ ケーブル用ブラケット
⑧ 相色別テープ
⑨ 銘板

※端子形状は接続材料用部品の端子をご覧下さい。

11kV　テープ巻形屋内終端接続部（JCAA　C4102、C4104）

単心用

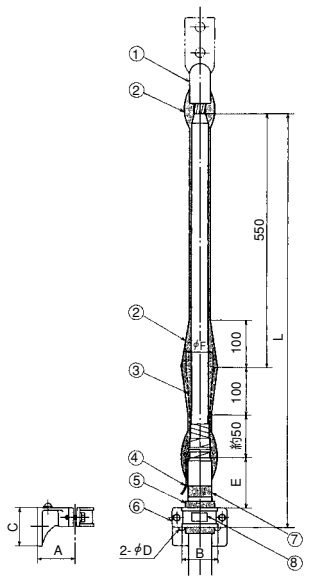

端子	導体断面積（mm²）	各部の寸法（mm）						
		A	B	C	D	E	F	L
圧着形	14	40	35	50	11	60	ケーブル絶縁体外径＋16	785
	22	40	35	50	11	60		785
	38	40	35	50	11	60		785
	60	50	50	50	11	60		785
圧縮形	100	50	50	50	11	70		795
	150	50	50	50	11	70		795
	200	60	55	60	11	70		800
	250	60	55	60	11	80		810
	325	60	55	60	11	80		810
	400	60	55	60	11	80		810
	500	80	75	70	11	80		815
	600	80	75	70	11	80		815
	800	80	75	70	11	80		815
	1000	90	80	70	14	80		815

① 端子
② 粘着性ポリエチレン絶縁テープ（エフコテープ）
③ 半電性融着テープ（Cテープ）
④ すずめっき軟銅線（φ2）
⑤ 含浸黄麻布
⑥ ケーブル用ブラケット
⑦ 相色別テープ
⑧ 銘板

3心用

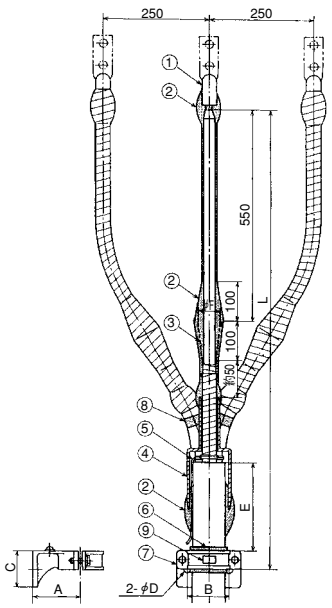

端子	導体断面積（mm²）	各部の寸法（mm）						
		A	B	C	D	E	F	L
圧着形	14	60	55	60	11	120	ケーブル絶縁体外径＋16	925
	22	80	75	70	11	150		985
	38	80	75	70	11	150		985
	60	80	75	70	11	150		985
圧縮形	100	90	80	70	14	150		995
	150	90	80	70	14	170		1030
	200	110	110	80	14	200		1090
	250	110	110	80	14	200		1090
	325	110	110	80	14	200		1090

① 端子
② 粘着性ポリエチレン絶縁テープ（エフコテープ）
③ 半電性融着テープ（Cテープ）
④ 三又分岐管
⑤ すずめっき軟銅線（φ2）
⑥ 含浸黄麻布
⑦ ケーブル用ブラケット
⑧ 相色別テープ
⑨ 銘板

トリプレックス用

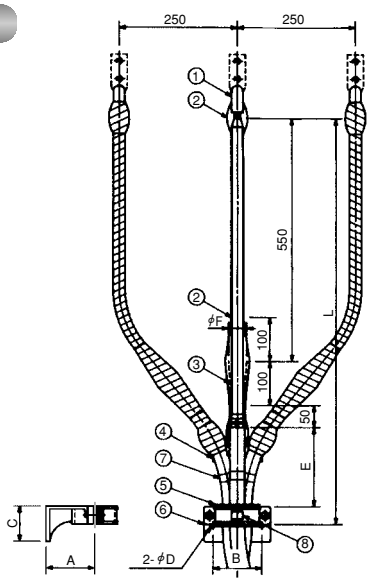

端子	導体断面積（mm²）	各部の寸法（mm）						
		A	B	C	D	E	F	L
圧着形	22	90	80	70	14	150	ケーブル絶縁体外径＋16	885
	38	90	80	70	14	150		885
	60	90	80	70	14	170		905
圧縮形	100	110	110	80	14	190		930
	150	110	110	80	14	190		930
	200	110	110	80	14	210		950
	250	120	120	90	14	210		955
	325	120	120	90	14	230		975
	400	140	150	100	18	230		980
	500	140	150	100	18	260		1010
	600	150	170	100	18	260		1010

① 端子
② 粘着性ポリエチレン絶縁テープ（エフコテープ）
③ 半電性融着テープ（Cテープ）
④ すずめっき軟銅線（φ2）
⑤ ゴムスペーサー
⑥ ケーブル用ブラケット
⑦ 相色別テープ
⑧ 銘板

※端子形状は接続材料用部品の端子をご覧下さい。

11kV　テープ巻形屋外終端接続部（JCAA　C4103、C4104）

単心用

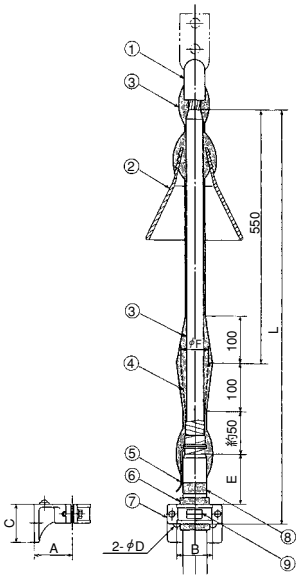

端子	導体断面積（mm²）	各部の寸法（mm） A	B	C	D	E	F	L
圧着形	14	40	35	50	11	60	ケーブル絶縁体外径＋16	785
	22	40	35	50	11	60		785
	38	40	35	50	11	60		785
	60	50	50	50	11	60		785
圧縮形	100	50	50	50	11	70		795
	150	50	50	50	11	70		795
	200	60	55	60	11	70		800
	250	60	55	60	11	80		810
	325	60	55	60	11	80		810
	400	60	55	60	11	80		810
	500	80	75	70	11	80		815
	600	80	75	70	11	80		815
	800	80	75	70	11	80		815
	1000	90	80	70	14	80		815

① 端子
② 雨覆
③ 粘着性ポリエチレン絶縁テープ（エフコテープ）
④ 半電性融着テープ（Cテープ）
⑤ すずめっき軟銅線（φ2）
⑥ 含浸黄麻布
⑦ ケーブル用ブラケット
⑧ 相色別テープ
⑨ 銘板

3心用

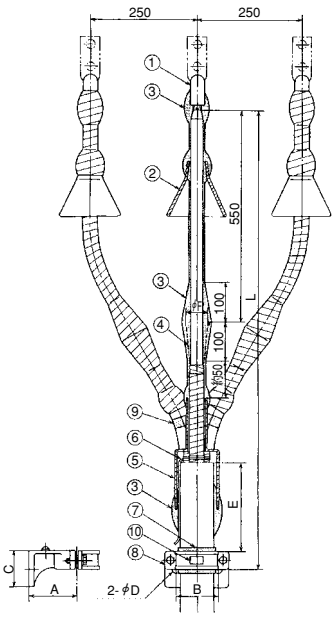

端子	導体断面積（mm²）	各部の寸法（mm） A	B	C	D	E	F	L
圧着形	14	60	55	60	11	120	ケーブル絶縁体外径＋16	925
	22	80	75	70	11	150		985
	38	80	75	70	11	150		985
	60	80	75	70	11	150		985
圧縮形	100	90	80	70	14	150		995
	150	90	80	70	14	170		1030
	200	110	110	80	14	200		1090
	250	110	110	80	14	200		1090
	325	110	110	80	14	200		1090

① 端子
② 雨覆
③ 粘着性ポリエチレン絶縁テープ（エフコテープ）
④ 半電性融着テープ（Cテープ）
⑤ 三又分岐管
⑥ すずめっき軟銅線（φ2）
⑦ 含浸黄麻布
⑧ ケーブル用ブラケット
⑨ 相色別テープ
⑩ 銘板

トリプレックス用

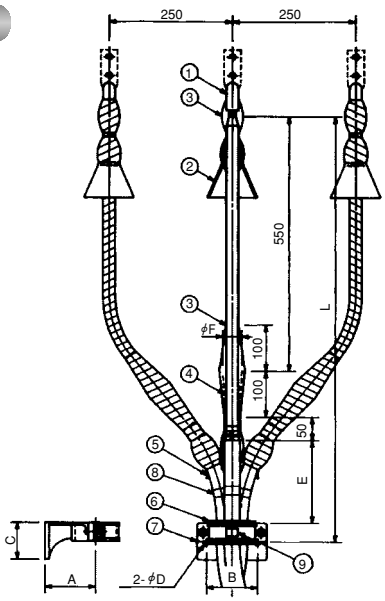

端子	導体断面積（mm²）	各部の寸法（mm） A	B	C	D	E	F	L
圧着形	22	90	80	70	14	150	ケーブル絶縁体外径＋16	885
	38	90	80	70	14	150		885
	60	90	80	70	14	170		905
圧縮形	100	110	110	80	14	190		930
	150	110	110	80	14	190		930
	200	110	110	80	14	210		950
	250	120	120	90	14	210		955
	325	120	120	90	14	230		975
	400	140	150	100	18	230		980
	500	140	150	100	18	260		1010
	600	150	170	100	18	260		1010

① 端子
② 雨覆
③ 粘着性ポリエチレン絶縁テープ（エフコテープ）
④ 半電性融着テープ（Cテープ）
⑤ すずめっき軟銅線（φ2）
⑥ ゴムスペーサー
⑦ ケーブル用ブラケット
⑧ 相色別テープ
⑨ 銘板

※端子形状は接続材料用部品の端子をご覧下さい。

6600V　テープ巻形キュービクル内終端接続部（JCAA　C4101）

単心用

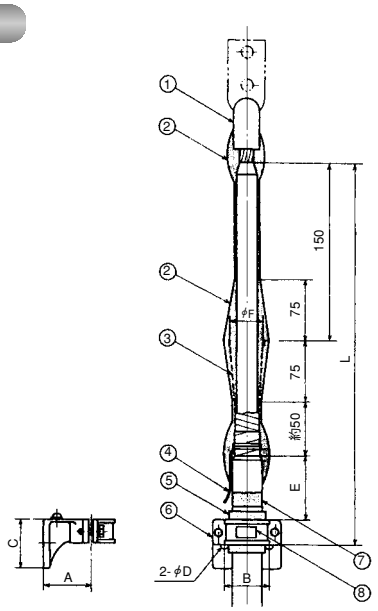

端子	導体断面積（mm²）	各部の寸法（mm）						
		A	B	C	D	E	F	L
圧着形	14	40	35	50	11	60	ケーブル絶縁体外径＋11	360
	22	40	35	50	11	60		360
	38	40	35	50	11	60		360
	60	50	50	50	11	60		360
圧縮形	100	50	50	50	11	70		370
	150	50	50	50	11	70		370
	200	60	55	60	11	70		375
	250	60	55	60	11	80		385
	325	60	55	60	11	80		385
	400	80	75	70	11	80		390
	500	80	75	70	11	80		390
	600	80	75	70	11	80		390
	800	80	75	70	11	80		390
	1000	90	80	70	14	80		390

① 端子
② 粘着性ポリエチレン絶縁テープ（エフコテープ）
③ 半電性融着テープ（Cテープ）
④ すずめっき軟銅線（φ2）
⑤ 含浸黄麻布
⑥ ケーブル用ブラケット
⑦ 相色別テープ
⑧ 銘板

3心用

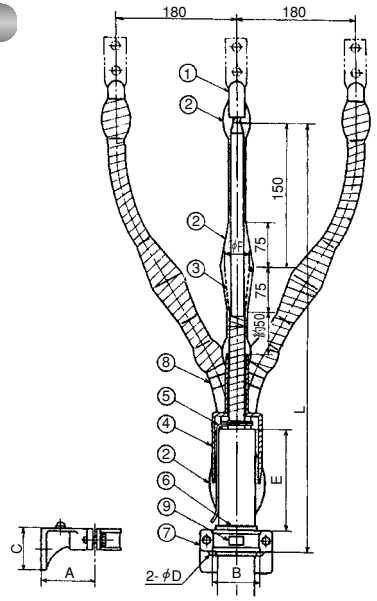

端子	導体断面積（mm²）	各部の寸法（mm）						
		A	B	C	D	E	F	L
圧着形	14	60	55	60	11	120	ケーブル絶縁体外径＋11	500
	22	60	55	60	11	120		500
	38	80	75	70	11	150		560
	60	80	75	70	11	150		560
圧縮形	100	80	75	70	11	150		570
	150	90	80	70	14	170		605
	200	110	110	80	14	200		665
	250	110	110	80	14	200		665
	325	110	110	80	14	200		665

① 端子
② 粘着性ポリエチレン絶縁テープ（エフコテープ）
③ 半電性融着テープ（Cテープ）
④ 三又分岐管
⑤ すずめっき軟銅線（φ2）
⑥ 含浸黄麻布
⑦ ケーブル用ブラケット
⑧ 相色別テープ
⑨ 銘板

トリプレックス用

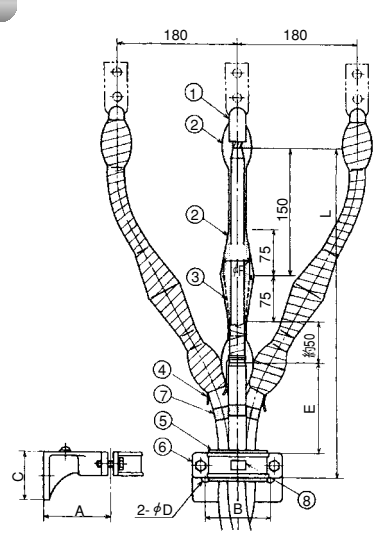

端子	導体断面積（mm²）	各部の寸法（mm）						
		A	B	C	D	E	F	L
圧着形	14	80	75	70	11	100	ケーブル絶縁体外径＋11	410
	22	80	75	70	11	100		410
	38	90	80	70	14	130		440
	60	90	80	70	14	130		440
圧縮形	100	90	80	70	14	160		470
	150	110	110	80	14	160		475
	200	110	110	80	14	160		475
	250	110	110	80	14	180		495
	325	120	120	90	14	180		500
	400	140	150	100	18	200		525
	500	140	150	100	18	200		525
	600	140	150	100	18	210		535

① 端子
② 粘着性ポリエチレン絶縁テープ（エフコテープ）
③ 半電性融着テープ（Cテープ）
④ すずめっき軟銅線（φ2）
⑤ ゴムスペーサー
⑥ ケーブル用ブラケット
⑦相色別テープ
⑧ 銘板

※端子形状は接続材料用部品の端子をご覧下さい。

11kV　テープ巻形キュービクル内終端接続部（JCAA　C4101）

3心用

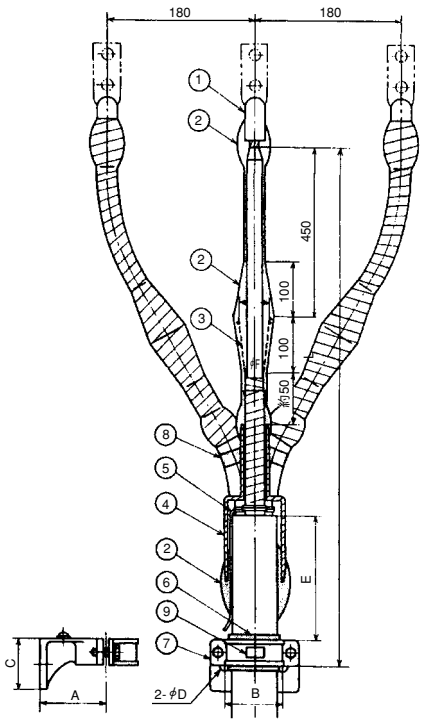

端子	導体断面積（mm²）	各部の寸法（mm）						
		A	B	C	D	E	F	L
圧着形	14	60	55	60	11	120	ケーブル絶縁体外径＋16	825
	22	80	75	70	11	150		885
	38	80	75	70	11	150		885
	60	80	75	70	11	150		885
圧縮形	100	90	80	70	14	150		895
	150	90	80	70	14	170		930
	200	110	110	80	14	200		990
	250	110	110	80	14	200		990
	325	110	110	80	14	200		990

① 端子
② 粘着性ポリエチレン絶縁テープ（エフコテープ）
③ 半導電性融着テープ（Cテープ）
④ 三又分岐管
⑤ すずめっき軟銅線（φ2）
⑥ 含浸黄麻布
⑦ ケーブル用ブラケット
⑧ 相色別テープ
⑨ 銘板

※単心ケーブル用もあります。
※端子形状は接続材料用部品の端子をご覧下さい。
※他にキュービクル内終端接続部として3300V単心用・３心用もあります。

6600V　過電流ロック形高圧交流ガス開閉器（UGS）終端接続部（JCAA　S001）

トリプレックス用

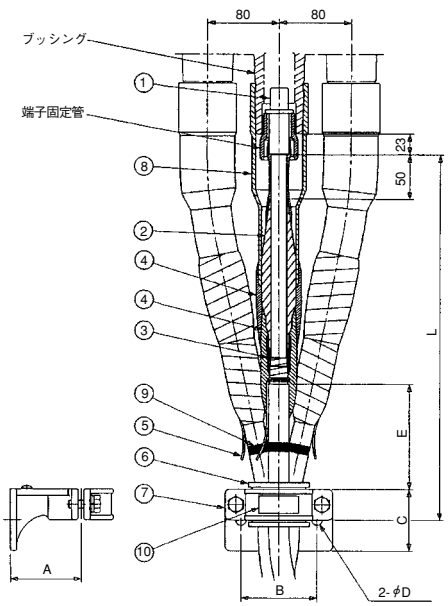

端子	導体断面積（mm²）	各部の寸法（mm）					
		A	B	C	D	E	L
圧縮形	14	80	75	70	11	120以上	415以上
	22	80	75	70	11	120以上	415以上
	38	90	80	70	14	120以上	415以上
	60	90	80	70	14	120以上	415以上

① 端子
② ゴムストレスコーン
③ 半導電性融着テープ（Cテープ）
④ 粘着性ポリエチレン絶縁テープ（エフコテープ）
⑤ すずめっき軟銅線（φ2）
⑥ ゴムスペーサー
⑦ ケーブル用ブラケット
⑧ 端子カバー
⑨ 相色別テープ
⑩ 銘板

22kV　がい管形セミプレハブ式屋内終端接続部（JCAA　C5105）

単心用（壁取付形）

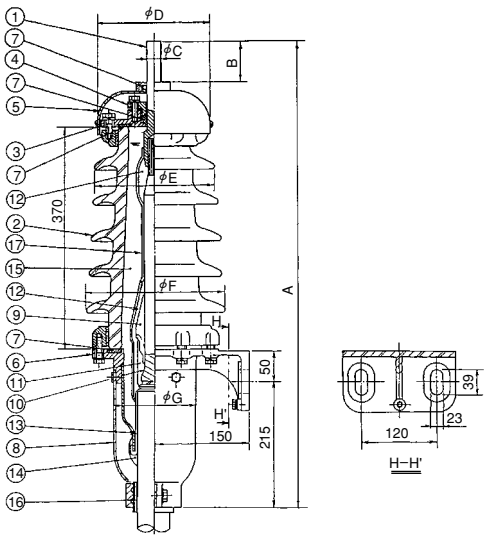

① 導体引出棒
② 金具付がい管
③ 上部金具
④ パッキング締付金具
⑤ 上部覆
⑥ 下部金具
⑦ パッキング
⑧ クランプ
⑨ ゴムストレスコーン
⑩ ACPテープ
⑪ 半導電性融着テープ(Cテープ)
⑫ 粘着性ポリエチレン絶縁テープ(エフコテープ)
⑬ すずめっき軟銅線(φ2)
⑭ 防水テープ
⑮ 絶縁混和物
⑯ 含浸黄麻布
⑰ 保護テープ

単心用（据付形）

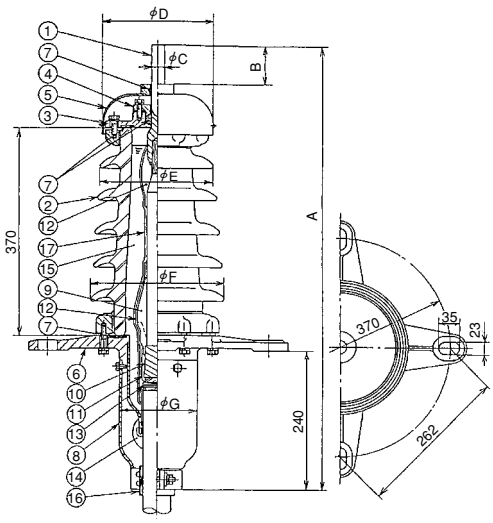

導体断面積（mm²）	各部の寸法（mm）							六角圧縮ダイス対角寸法
	A	B	C	D	E	F	G	
60	765	63	21	177	195	225	132	19
100	765	63	21	177	195	225	132	23
150	765	63	21	177	195	225	132	29
200	765	63	21	177	195	225	132	32
250	775	73	21	177	195	225	132	38
325	775	73	21	177	195	225	132	42
400	785	83	27	187	205	235	142	47
500	785	83	27	187	205	235	142	47
600	795	93	32	187	205	235	142	51
800	805	103	37	187	205	235	142	56
1000	805	103	37	187	205	235	142	64

トリプレックス用（壁取付形）

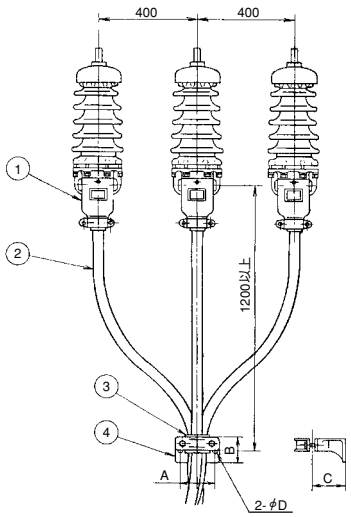

① 終端接続部
② CVケーブル
③ ゴムスペーサー
④ ケーブル用ブラケット

導体断面積（mm²）	各部の寸法（mm）			
	A	B	C	D
60	110	80	110	14
100	110	80	110	14
150	120	90	120	14
200	120	90	120	14
250	150	100	140	18
325	150	100	140	18
400	150	100	140	18

トリプレックス用（据付形）

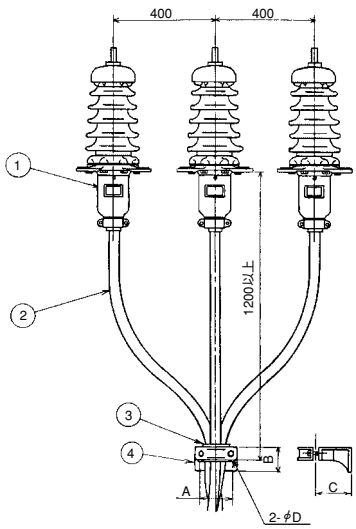

22kV　がい管形セミプレハブ式屋外終端接続部（JCAA　C5103）

単心用（一般・軽汚損用壁取付形）

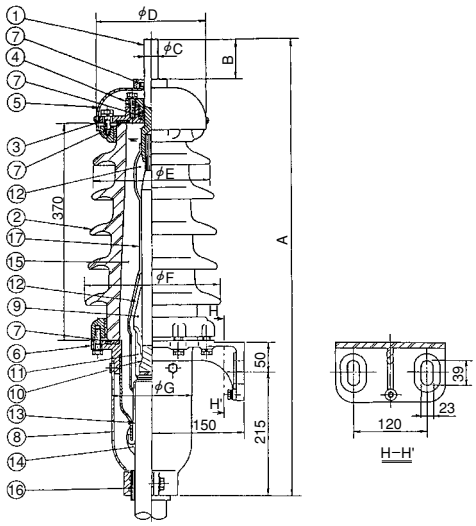

① 導体引出棒
② 金具付がい管
③ 上部金具
④ パッキング締付金具
⑤ 上部覆
⑥ 下部金具
⑦ パッキング
⑧ クランプ
⑨ ゴムストレスコーン
⑩ ACPテープ
⑪ 半導電性融着テープ(Cテープ)
⑫ 粘着性ポリエチレン絶縁テープ（エフコテープ）
⑬ すずめっき軟銅線（φ2）
⑭ 防水テープ
⑮ 絶縁混和物
⑯ 含浸黄麻布
⑰ 保護テープ

単心用（一般・軽汚損用据付形）

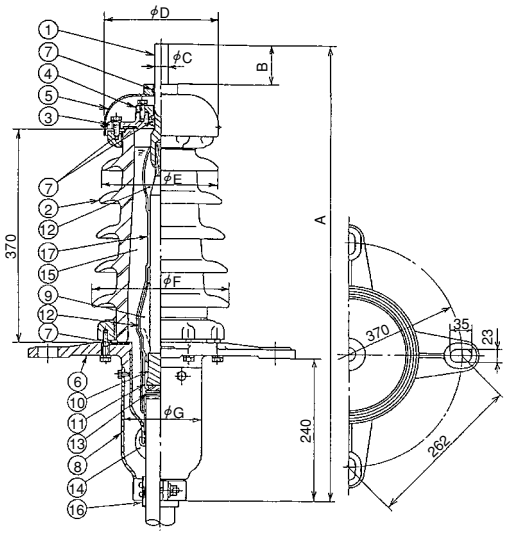

導体断面積（mm²）	各部の寸法（mm）							六角圧縮ダイス対角寸法
	A	B	C	D	E	F	G	
60	765	63	21	177	195	225	132	19
100	765	63	21	177	195	225	132	23
150	765	63	21	177	195	225	132	29
200	765	63	21	177	195	225	132	32
250	775	73	21	177	195	225	132	38
325	775	73	21	177	195	225	132	42
400	785	83	27	187	205	235	142	47
500	785	83	27	187	205	235	142	47
600	795	93	32	187	205	235	142	51
800	805	103	37	187	205	235	142	56
1000	805	103	37	187	205	235	142	64

トリプレックス用（一般・軽汚損用壁取付形）

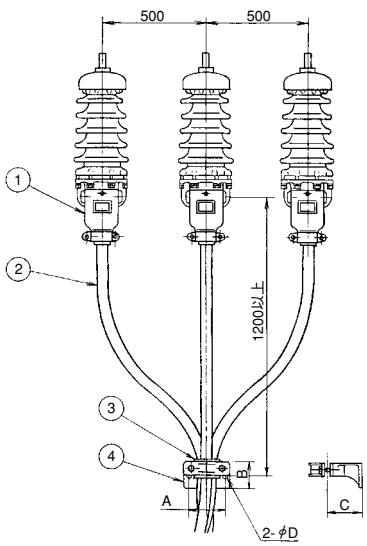

① 終端接続部
② CVケーブル
③ ゴムスペーサー
④ ケーブル用ブラケット

導体断面積（mm²）	各部の寸法（mm）			
	A	B	C	D
60	110	80	110	14
100	110	80	110	14
150	120	90	120	14
200	120	90	120	14
250	150	100	140	18
325	150	100	140	18
400	150	100	140	18

トリプレックス用（一般・軽汚損用据付形）

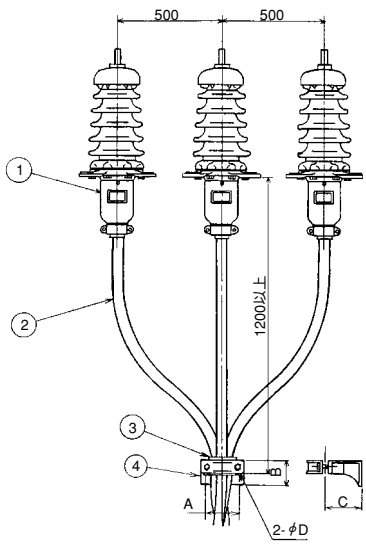

22kV　がい管形セミプレハブ式屋外終端接続部（JCAA　C5103）

単心用（中汚損用壁取付形）

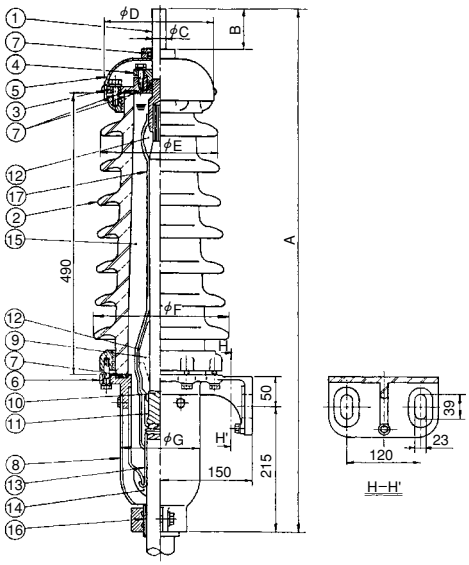

① 導体引出棒
② 金具付がい管
③ 上部金具
④ パッキング締付金具
⑤ 上部覆
⑥ 下部金具
⑦ パッキング
⑧ クランプ
⑨ ゴムストレスコーン
⑩ ACPテープ
⑪ 半導電性融着テープ(Cテープ)
⑫ 粘着性ポリエチレン絶縁テープ（エフコテープ）
⑬ すずめっき軟銅線（φ2）
⑭ 防水テープ
⑮ 絶縁混和物
⑯ 含浸黄麻布
⑰ 保護テープ

単心用（中汚損用据付形）

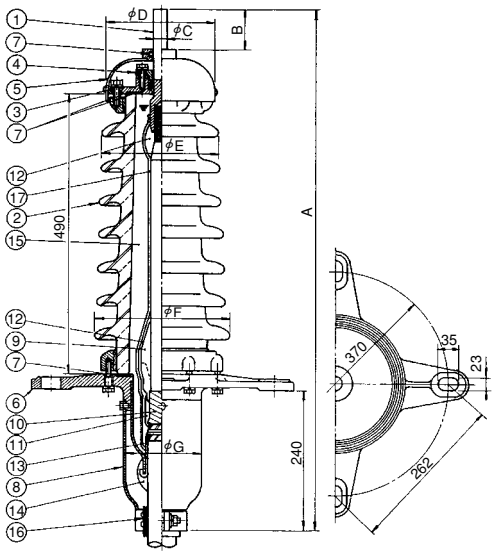

導体断面積（mm²）	各部の寸法（mm）							六角圧縮ダイス対角寸法
	A	B	C	D	E	F	G	
60	885	63	21	177	195	225	132	19
100	885	63	21	177	195	225	132	23
150	885	63	21	177	195	225	132	29
200	885	63	21	177	195	225	132	32
250	895	73	21	177	195	225	132	38
325	895	73	21	177	195	225	132	42
400	905	83	27	187	205	235	142	47
500	905	83	27	187	205	235	142	47
600	915	93	32	187	205	235	142	51
800	925	103	37	187	205	235	142	56
1000	925	103	37	187	205	235	142	64

トリプレックス用（中汚損用壁取付形）

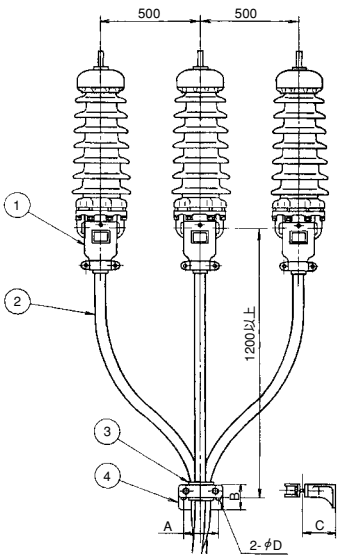

① 終端接続部
② CVケーブル
③ ゴムスペーサー
④ ケーブル用ブラケット

導体断面積（mm²）	各部の寸法（mm）			
	A	B	C	D
60	110	80	110	14
100	110	80	110	14
150	120	90	120	14
200	120	90	120	14
250	150	100	140	18
325	150	100	140	18
400	150	100	140	18

トリプレックス用（中汚損用据付形）

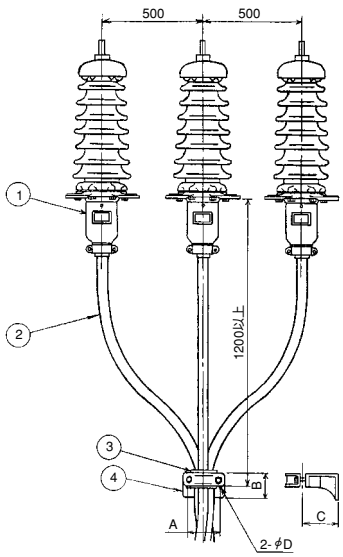

ＪＣＡＡ規格直線接続

600V テープ巻形直線接続部(JCAA C4201)

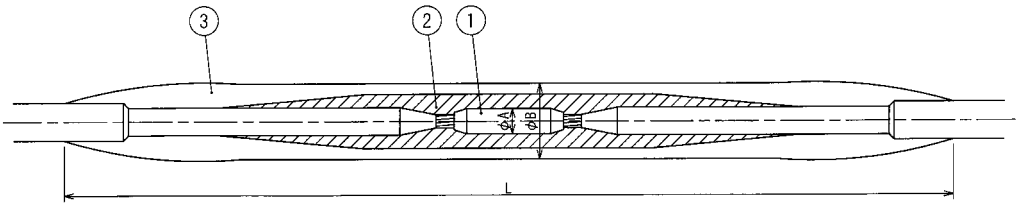

導体断面積 (mm²)	各部の寸法 (mm)			六角圧縮ダイス対角寸法
	A	B	L	
14	12	27	250	12
22	12	28	270	12
38	14	30	280	14
60	19	36	330	19
100	23	41	360	23
150	26	44	400	26
200	29	49	430	29
250	32	52	460	32
325	36	56	470	36

① 導体接続管
② 絶縁テープ
③ 防水テープ

3300V・6600V テープ巻形直線接続部(JCAA C4201)

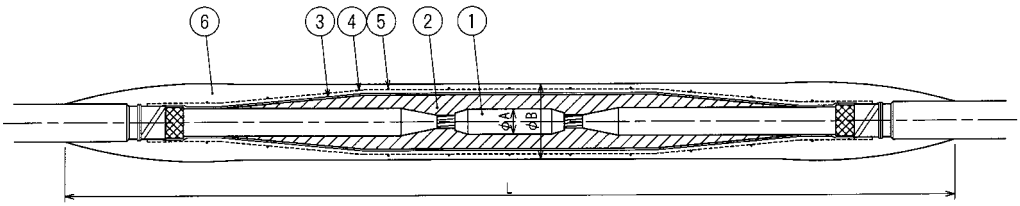

導体断面積 (mm²)	各部の寸法 (mm)						六角圧縮ダイス対角寸法
	3300V			6600V			
	A	B	L	A	B	L	
14	12	35	410	12	40	490	12
22	12	35	410	12	40	490	12
38	14	37	420	14	42	500	14
60	19	42	450	19	47	530	19
100	23	46	460	23	51	540	23
150	26	50	500	26	55	580	26
200	29	53	510	29	58	590	29
250	32	56	540	32	61	620	32
325	36	60	550	36	65	630	36

① 導体接続管
② 絶縁テープ
③ 半導電性布テープ
④ 鉛テープ
⑤ すずめっき軟銅線
⑥ 防水テープ

その他

谷川オリジナル端末

記載されている端末以外にも「エコケーブル対応のテープ巻形終端接続部」や「耐火ケーブル対応の端末」など各種ケーブルに対応した端末もご要望に応じて製作致します。

ＪＣＡＡ規格端末

記載されているＪＣＡＡ規格端末以外にも
「22kV　がい管形テープ巻式屋内終端接続部（JCAA　C5104）」
「22kV　がい管形テープ巻式屋外終端接続部（JCAA　C5102）」
「33kV　がい管形セミプレハブ式屋内終端接続部（JCAA　C6101）」
「33kV　がい管形セミプレハブ式屋外終端接続部（JCAA　C6102）」
などのJCAA規格端末もご要望に応じて製作いたします。

圧着形銅管端子（JCAA　D028）

TR1形（8～60㎟）

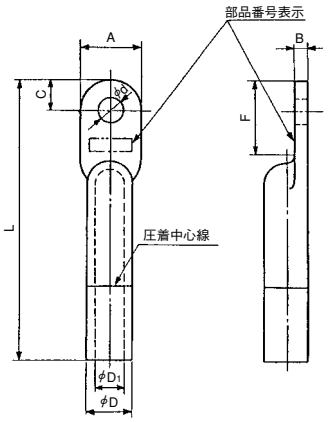

TR2形（8～60㎟）

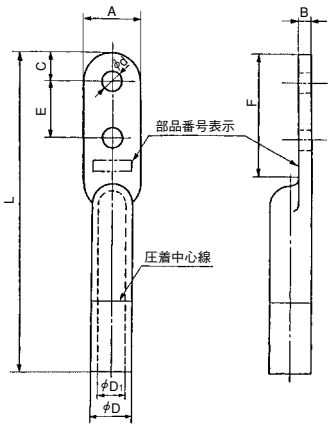

部品番号	導体断面積（㎟）	各部の寸法（mm）								
		D	D 1	d	A	B	C	E	F	L
TR1-14	8～14	9.0	5.8	6.4	12.5	3.2	6	—	20	75
TR1-22	22	11.4	7.7	6.4	16.0	3.7	8	—	20	75
TR1-38	38	13.3	9.4	11.0	18.5	3.9	9	—	30	85
TR1-60	60	15.4	11.4	11.0	22.0	4.0	11	—	30	85
TR2-14	8～14	9.0	5.8	5.5	12.5	3.2	6	16	35	90
TR2-22	22	11.4	7.7	5.5	16.0	3.7	8	16	35	90
TR2-38	38	13.3	9.4	11.0	18.5	3.9	9	32	60	115
TR2-60	60	15.4	11.4	11.0	22.0	4.0	11	32	60	115

（注）部品番号表示には、頭文字「TR1-」「TR2-」は付けません。

圧縮形銅管端子（JCAA　D003）

TC2形（14～325㎟）

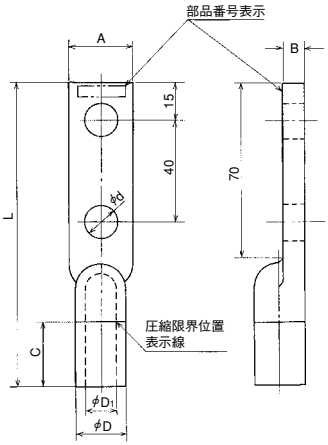

部品番号	導体断面積（㎟）	各部の寸法（mm）									六角圧縮ダイス対角寸法（㎟）
		D	D 1	d	A	B	C	L	E	F	
TC2-14	14	12	5.1	9	15	6.9	25	115	—	—	12
TC2-22	22	12	6.3	9	16	5.7	25	115	—	—	12
TC2-38	38	14	8.2	9	19	5.8	25	115	—	—	14
TC2-60	60	19	10.5	14	25	8.5	25	120	—	—	19
TC2-100	100	23	13.6	14	31	9.4	25	120	—	—	23
TC2-150	150	26	16.8	14	36	9.2	30	130	—	—	26
TC2-200	200	29	19.0	14	40	10.0	30	135	—	—	29
TC2-250	250	32	21.6	14	45	10.4	30	135	—	—	32
TC2-325	325	36	24.4	14	50	11.6	35	145	—	—	36

（注）部品番号表示には、頭文字「TC1-」「TC2-」は付けません。

圧縮形銅端子（JIS C2804準拠）

C1型

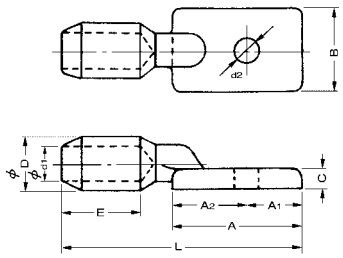

C2型

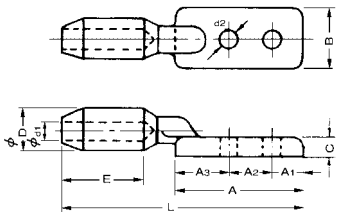

C4型

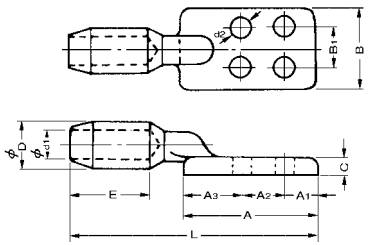

C6型

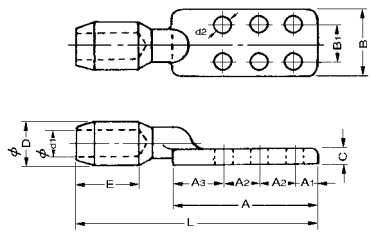

端子番号	導体断面積（mm²）	端子各部の寸法（mm）													六角圧縮ダイス対角寸法（mm）	適用ボルト
		D	d1		E	A	A1	A2	A3	B	B1	C	d2	L		
			円より(Y)	円圧(A)												
C1-14	14	14	5.2	4.8	26	55	25	30	—	40	—	5	14	90	14	M12
C1-22	22	14	6.4	5.9	26	55	25	30	—	40	—	5	14	90	14	M12
C1-38	38	14	8.3	7.8	26	55	25	30	—	40	—	5	14	90	14	M12
C1-60	60	19	10.6	9.8	30	55	25	30	—	40	—	5	14	94	19	M12
C2-14	14	14	5.2	4.8	26	90	18	40	32	40	—	5	14	125	14	M12
C2-22	22	14	6.4	5.9	26	90	18	40	32	40	—	5	14	125	14	M12
C2-38	38	14	8.3	7.8	26	90	18	40	32	40	—	5	14	125	14	M12
C2-55	55	19	10.2	—	30	90	18	40	32	40	—	6	14	135	19	M12
C2-60	60	19	10.6	9.8	30	90	18	40	32	40	—	6	14	135	19	M12
C2-75	75	23	11.7	—	39	95	20	40	35	50	—	8	14	150	23	M12
C2-80	80	23	11.9	11.3	39	95	20	40	35	50	—	8	14	150	23	M12
C2-100	100	23	13.6	12.6	39	95	20	40	35	50	—	8	14	150	23	M12
C2-125	125	26	15.2	14.1	39	95	20	40	35	50	—	8	14	150	26	M12
C2-150	150	29	16.9	15.4	44	110	25	40	45	50	—	10	14	170	29	M12
C2-180	180	32	18.5	—	53	110	25	40	45	50	—	10	14	180	32	M12
C2-200	200	32	19.5	17.9	53	110	25	40	45	50	—	10	14	180	32	M12
C2-240	240	36	21.0	—	62	110	25	40	45	50	—	10	14	207	36	M12
C2-250	250	38	21.9	19.9	62	110	25	40	45	50	—	10	14	207	38	M12
C2-325	325	42	24.7	22.7	62	115	25	40	50	50	—	10	14	212	42	M12
C4-250	250	38	21.9	19.9	62	115	25	40	50	75	40	10	14	212	38	M12
C4-325	325	42	24.7	22.7	62	115	25	40	50	75	40	10	14	212	42	M12
C4-400	400	47	27.4	25.2	70	115	25	40	50	75	40	12	14	222	47	M12
C4-500	500	47	30.2	28.0	70	115	25	40	50	75	40	12	14	222	47	M12
C6-600	600	51	33.3	30.7	70	155	25	40	50	75	40	12	14	262	51	M12
C6-725	725	56	36.7	33.6	90	190	30	50	60	100	50	12	18	325	56	M16
C6-800	800	56	38.0	35.3	90	190	30	50	60	100	50	12	18	325	56	M16
C6-850	850	56	39.3	35.7	90	190	30	50	60	100	50	12	18	325	56	M16
C6-1000	1000	64	43.2	39.4	100	190	30	50	60	100	50	14	18	335	64	M16

（注）d1寸法中「円圧」はJIS規格品に円形圧縮より線導体用を適合したものでJIS準拠品となります。
御注文の際は端子番号の他に円より（Y）または円圧（A）を指定して下さい。

開閉器リード線用圧縮端子

［適用端末規格］ JCAA C-3101 耐塩害終端接続部
JCAA C-3104 ゴムとう管形屋外終端接続部

〈使用区分〉

種　別	開閉器リード線サイズ（mm²）	端末側サイズ（mm²）（JCAA規格品）
100 ― 22	定格電流300A用 100	14 ・ 22
100 ― 60		38 ・ 60
125 ― 22	定格電流400A用 125	14 ・ 22
125 ― 60		38 ・ 60
125 ― 150		100 ・ 150
125 ― 325		200 ・ 250 ・ 325

〈寸 法 表〉

種　別	各　部　の　寸　法　（mm）											使用圧縮ダイス対角寸法（mm）
	A	A_1	A_2	A_3	B	C	D_1	D_2	d	E	L	
100 ― 22	33	8	16	9	16	7	13.6	23	5.5	40	105	23
100 ― 60	55	11	32	12	22	7	13.6	23	11	40	127	23
125 ― 22	33	8	16	9	16	7	15.2	26	5.5	40	105	26
125 ― 60	55	11	32	12	22	7	15.2	26	11	40	127	26

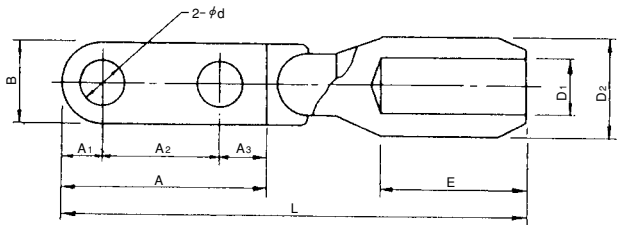

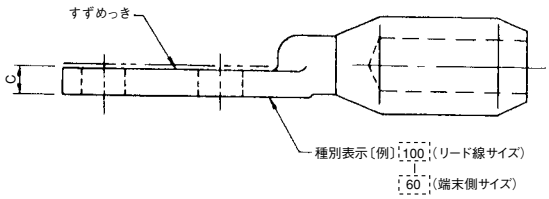

種　別	各　部　の　寸　法　（mm）											使用圧縮ダイス対角寸法（mm）
	A	A_1	A_2	A_3	B	C	D_1	D_2	d	E	L	
125 ― 150	95	20	40	35	36	8	15.2	26	14	39	150	26
125 ― 325	95	20	40	35	50	8	15.2	26	14	39	150	26

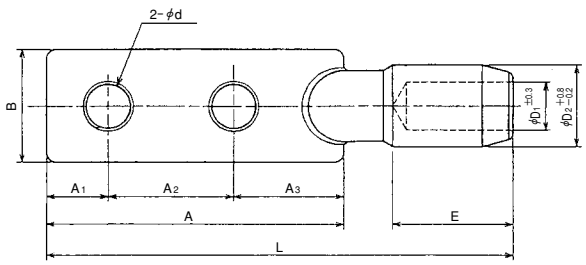

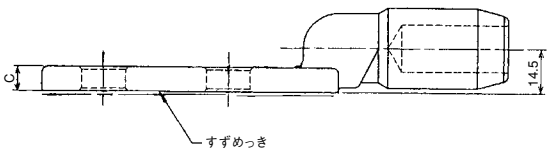

分岐管（JCAA　D015）

二又

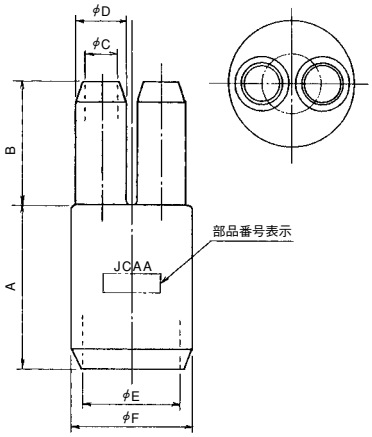

三又

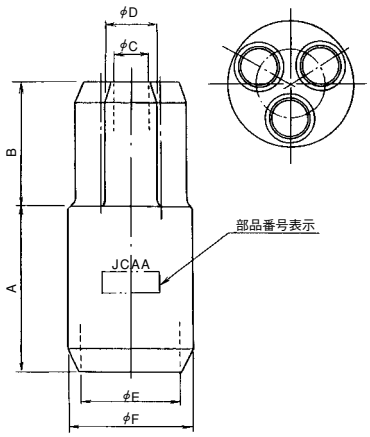

四又

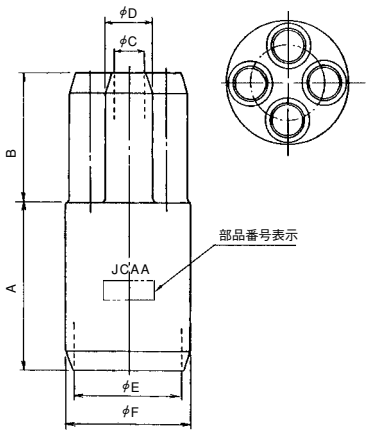

種　類	部品番号	各部の寸法（mm）					
		A	B	C	D	E	F
二又分岐管	HA-21	40	30	8	12	24	29
	HA-22	60	50	13	17	34	40
	HA-23	75	60	17	22	43	49
	HA-24	95	80	22	28	54	60
	HA-25	125	110	32	40	77	85
三又分岐管	HA-31	40	30	8	12	24	29
	HA-32	60	50	13	17	36	42
	HA-33	75	60	17	22	46	52
	HA-34	95	80	22	28	59	65
	HA-35	100	90	25	31	67	73
	HA-36	115	100	29	36	75	82
	HA-37	135	120	36	44	92	100
	HA-38	140	130	44	52	110	118
	HA-39	155	140	50	58	125	133
	HA-40	160	150	58	66	142	150
四又分岐管	HA-41	45	35	8	12	29	33
	HA-42	65	50	13	17	41	46
	HA-43	80	60	17	22	53	58
	HA-44	100	80	22	28	65	71
	HA-45	110	90	25	31	72	78
	HA-46	120	100	29	36	82	89
	HA-47	140	120	36	44	102	110

（注）四又分岐管は当社標準となります。

〈分岐管選定表〉

<table>
<tr><th rowspan="2">ケーブル導体断面積
（mm²）</th><th>二又分岐管</th><th colspan="4">三 又 分 岐 管</th></tr>
<tr><th>600V</th><th>600V</th><th>3300V</th><th>6600V</th><th>11kV</th></tr>
<tr><td>8</td><td rowspan="2">HA-21</td><td rowspan="2">HA-31</td><td rowspan="3">HA-32</td><td rowspan="3">HA-33</td><td rowspan="3">HA-33</td></tr>
<tr><td>14</td></tr>
<tr><td>22</td><td rowspan="3">HA-22</td><td rowspan="2">HA-32</td><td rowspan="3">HA-34</td></tr>
<tr><td>38</td><td rowspan="2">HA-33</td><td rowspan="2">HA-34</td></tr>
<tr><td>60</td><td>HA-33</td></tr>
<tr><td>100</td><td>HA-23</td><td rowspan="2">HA-34</td><td>HA-34</td><td>HA-35</td><td>HA-35</td></tr>
<tr><td>150</td><td>HA-24</td><td>HA-35</td><td>HA-36</td><td>HA-36</td></tr>
<tr><td>200</td><td rowspan="3">HA-25</td><td>HA-35</td><td rowspan="2">HA-36</td><td rowspan="3">HA-37</td><td rowspan="3">HA-37</td></tr>
<tr><td>250</td><td>HA-36</td></tr>
<tr><td>325</td><td>HA-37</td><td>HA-37</td></tr>
</table>

（注）CVケーブルの場合となります。

雨覆（JCAA　D016）

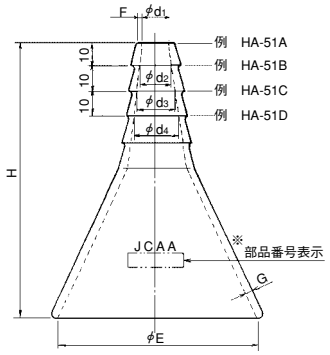

部品番号	各部の寸法（mm）							
	d1	d2	d3	d4	E	F	G	H
HA-51	12	15	17	20	80	2	3	110
HA-52	23	26	29	32	105	3	4	125
HA-53	36	41	45	50	145	4	5	145
HA-54	55	60	65	70	185	4	5	170

〈雨覆選定表〉

ケーブル導体断面積（mm²）	3300V	6600V	11kV
14	HA-51B	HA-51C	HA-51D
22		HA-51D	
38	HA-51C		HA-52A
60	HA-51D	HA-52A	
100	HA-52A	HA-52B	HA-52B
150	HA-52B	HA-52C	HA-52C
200	HA-52C	HA-52D	HA-52D
250	HA-52D	HA-53A	HA-53A
325	HA-53A	HA-53B	
400	HA-53B		HA-53B
500		HA-53C	
600	HA-53C	HA-53D	HA-53C
800	HA-53D	HA-54A	HA-53D
1000	HA-54A	HA-54B	HA-54A

（注）挿入外径に合わせてA段～D段の位置で使用して下さい。（B、C、D段は切断して下さい。）
（注）CVケーブルの場合となります。

ケーブル用ブラケット（JCAA　D014）

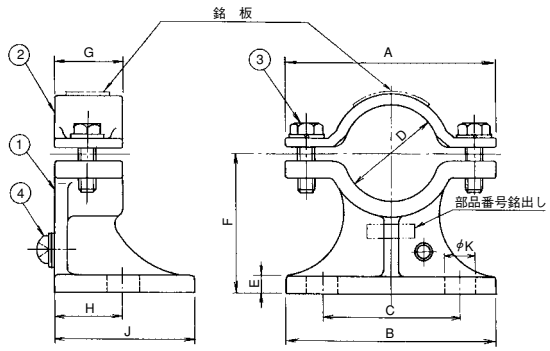

① 本体　③ 締付ボルト
② 押え金具　④ 接地端子取付ネジ

部品番号		各部の寸法（mm）									
多心用	単心用	A	B	C	D	E	F	G	H	J	K
HD-31	HD-31S	65	65	35	25	6	40	25	25	50	11
HD-32	HD-32S	75	75	50	35	6	50	25	25	50	11
HD-33	HD-33S	85	85	55	45	7	60	30	30	60	11
HD-34	HD-34S	115	115	75	60	7	80	35	35	70	11
HD-35	HD-35S	120	120	80	70	8	90	35	35	70	14
HD-36	HD-36S	150	150	110	90	9	110	40	40	80	14
HD-37	HD-37S	170	170	120	100	10	120	45	45	90	14
HD-38	HD-38S	200	200	150	120	12	140	50	50	100	18
HD-39	HD-39S	220	220	170	140	12	150	50	50	100	18
HD-40	HD-40S	240	230	180	160	12	160	50	50	100	18

（注）単心用は押え金具が非鉄金属になります。

〈CVケーブル用ブラケット選定表〉

<table>
<tr><th rowspan="2">ケーブル導体断面積
（mm²）</th><th colspan="3">600V</th><th colspan="2">3300V</th><th colspan="2">6600V</th><th colspan="2">11kV</th></tr>
<tr><th>単　心</th><th>2　心</th><th>3　心</th><th>単　心</th><th>3　心</th><th>単　心</th><th>3　心</th><th>単　心</th><th>3　心</th></tr>
<tr><td>14</td><td rowspan="4">HD-31S</td><td rowspan="2">HD-31</td><td rowspan="2">HD-31</td><td rowspan="4">HD-31S</td><td rowspan="2">HD-32</td><td rowspan="4">HD-31S</td><td rowspan="2">HD-33</td><td rowspan="2">HD-31S</td><td>HD-33</td></tr>
<tr><td>22</td><td rowspan="3">HD-34</td></tr>
<tr><td>38</td><td rowspan="2">HD-32</td><td>HD-32</td><td>HD-33</td><td rowspan="3">HD-34</td><td rowspan="4">HD-32S</td></tr>
<tr><td>60</td><td>HD-33</td><td rowspan="2">HD-34</td></tr>
<tr><td>100</td><td>HD-33</td><td rowspan="2">HD-34</td><td rowspan="3">HD-32S</td><td rowspan="2">HD-35</td><td rowspan="2">HD-35</td></tr>
<tr><td>150</td><td rowspan="3">HD-32S</td><td rowspan="3">HD-34</td><td rowspan="2">HD-35</td><td rowspan="3">HD-33S</td><td rowspan="3">HD-36</td></tr>
<tr><td>200</td><td>HD-35</td><td rowspan="3">HD-36</td></tr>
<tr><td>250</td><td rowspan="2">HD-36</td><td rowspan="3">HD-33S</td><td rowspan="3">HD-36</td><td rowspan="3">HD-33S</td><td rowspan="3">HD-36</td></tr>
<tr><td>325</td><td>HD-35</td><td rowspan="3">HD-33S</td></tr>
<tr><td>400</td><td rowspan="3">—</td><td rowspan="3">—</td><td rowspan="3">—</td><td rowspan="3">HD-34S</td><td rowspan="3">—</td><td rowspan="3">—</td><td rowspan="3">—</td></tr>
<tr><td>500</td><td rowspan="2">HD-34S</td><td rowspan="2">HD-34S</td></tr>
<tr><td>600</td><td rowspan="2">HD-34S</td><td rowspan="2">HD-35S</td></tr>
<tr><td>800</td><td rowspan="2">HD-35S</td></tr>
<tr><td>1000</td><td>HD-35S</td><td>HD-35S</td></tr>
</table>

ゴムスペーサー（JCAA　D025）

CVT用

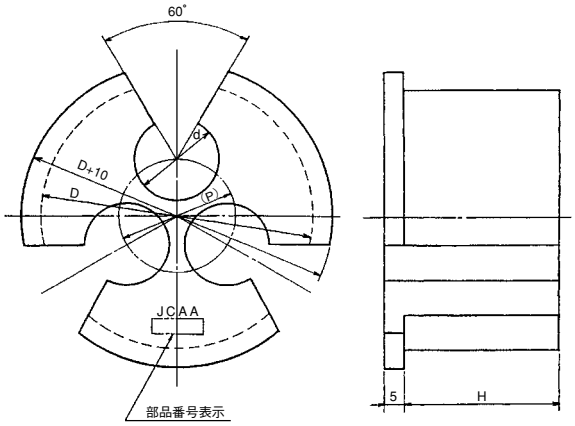

種別及びブラケット選定表

部品番号	各部の寸法（mm）				適用ブラケット	適用ケーブル（mm²）		
	d	D	P	H		600V	3300V	6600V
HS-18B	18	60	28	40	HD-34	―	38	14～22
HS-21B	21	70	30	40	HD-35	100･150	60	38
HS-23B	23	70	32	40	HD-35	―	100	60
HS-26B	26	70	36	40	HD-35	200	150	100
HS-30B	30	90	42	45	HD-36	250	―	150
HS-32B	32	90	43	45	HD-36	325	200	200
HS-34B	34	90	46	45	HD-36	―	250	250
HS-37B	37	100	49	50	HD-37	―	325	―
HS-39B	39	100	52	50	HD-37	―	―	325

ゴムスペーサー（谷川電機標準）

CVT用

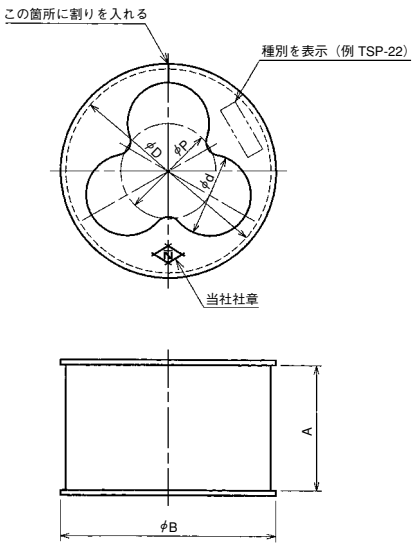

種別及びブラケット選定表

種　別	各部の寸法（mm）					適合ブラケット
	d	D	P	A	B	
TSP-8	16	45	18	32	48	HD-33
TSP-14	17	45	20	32	48	HD-33
TSP-22	19.5	45	22.5	32	48	HD-33
TSP-38	23	60	26.5	37	63	HD-34
TSP-60	24	60	28	37	63	HD-34
TSP-100	27	70	31	37	73	HD-35
TSP-150	31	70	36	37	73	HD-35
TSP-200	34	90	39	42	93	HD-36
TSP-250	36	90	42	42	93	HD-36
TSP-325	39	90	45	42	93	HD-36

雨覆付水切スリーブ

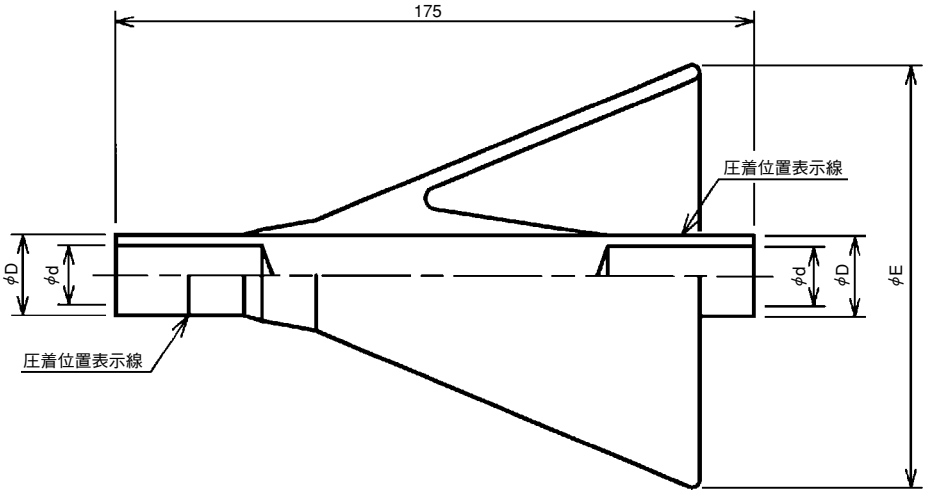

種　別	D	d	E	適用サイズ
14･22	10.0	6.8	103	14･22㎟
38･60	14.5	10.4	103	38･60㎟
100	22.0	16.2	115	100㎟
150	26.0	19.1	115	150㎟

キャビネット架台

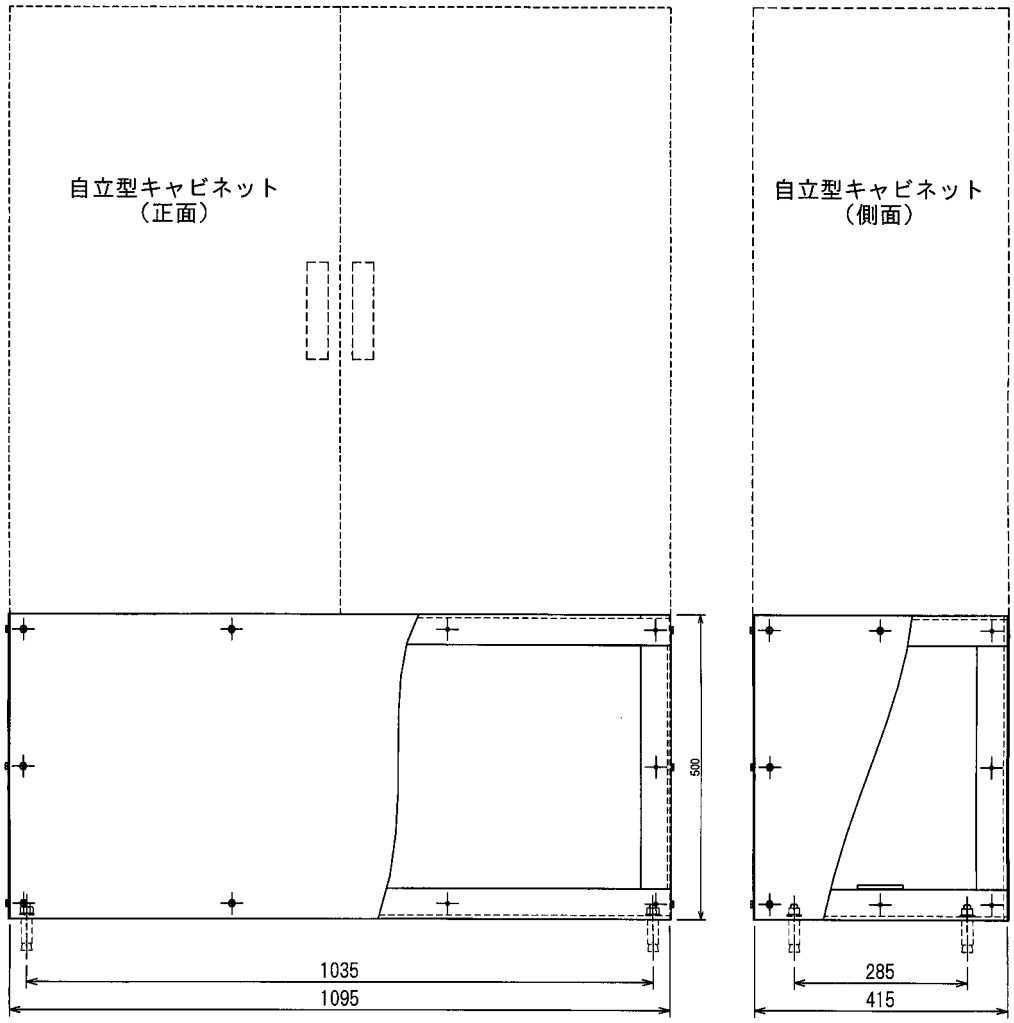

装　柱　金　具　類

装柱概要図

① 中線引留金物
② ねじりストラップ
③ 軽腕金
④ 丸型アームタイ
⑤ バンド
⑥ Ｕボルト
⑦ 差込形屋外終端接続部支持腕金
⑧ 立上りケーブル分岐支持バンド
⑨ ケーブルバンド
⑩ 高圧ピンがいし
⑪ 6600V　耐塩害終端接続部
⑫ 立上り防護管

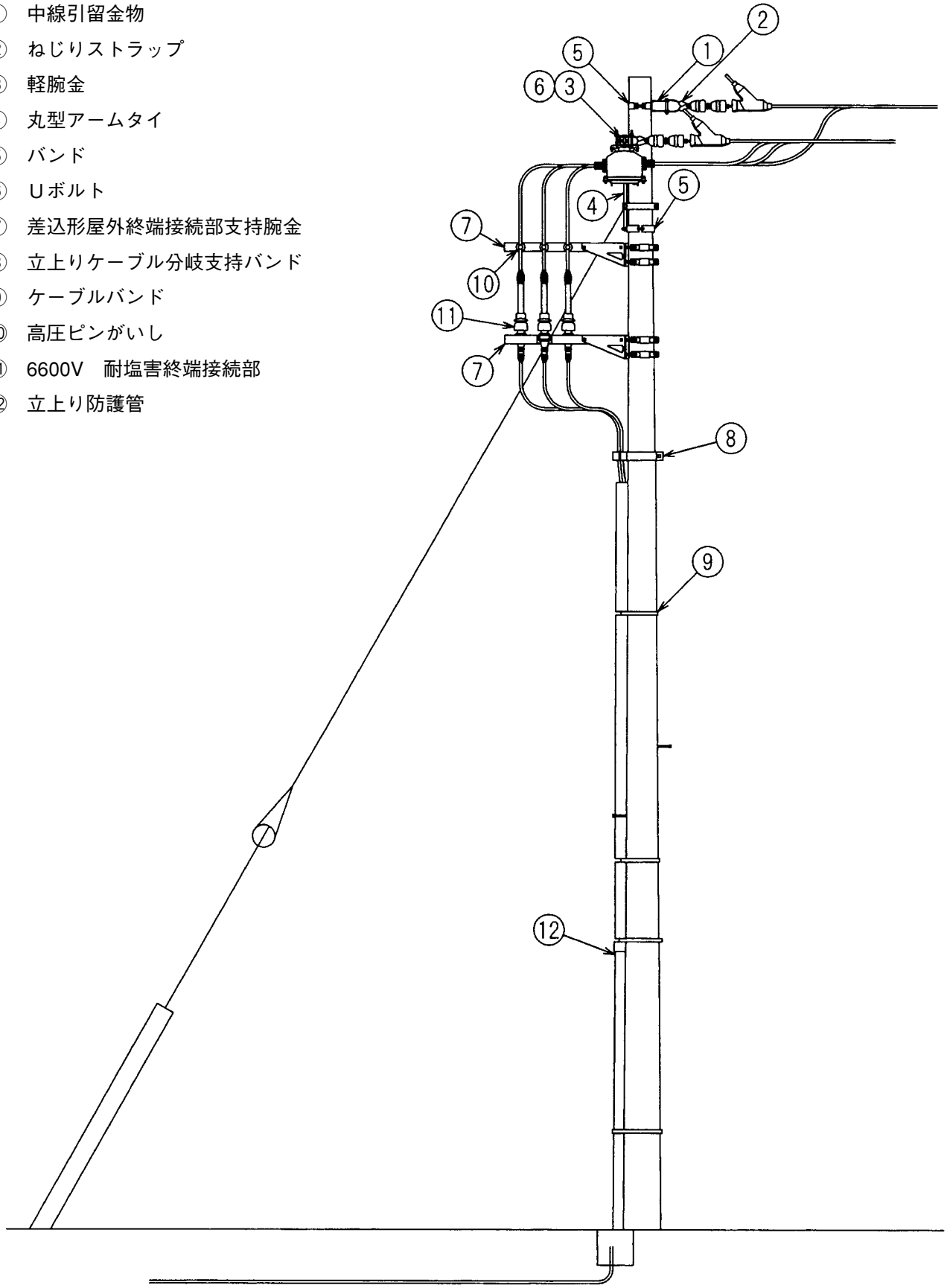

目　次

足場ボルト …… Ⅱ-1
足場金物 …… Ⅱ-1
補助足場金具 …… Ⅱ-1
ボルトおよびナット …… Ⅱ-2
座　金 …… Ⅱ-2
ばね座金 …… Ⅱ-2
低圧用ラック …… Ⅱ-3
ストラップ …… Ⅱ-3
中線引留金具 …… Ⅱ-4
Ｕボルト …… Ⅱ-4
バンド …… Ⅱ-5
分岐バンド …… Ⅱ-5
強力バンド …… Ⅱ-6
シンブル …… Ⅱ-7
ケーブルバンド …… Ⅱ-8
自在バンド …… Ⅱ-8
丸型アームタイ …… Ⅱ-9
横ピン取付金具 …… Ⅱ-9
ラッシング止め金具 …… Ⅱ-10
架空ケーブル受金具 …… Ⅱ-10
都市形柱上変圧器用ハンガーバンド …… Ⅱ-11
都市型装柱用開閉器ハンガーバンド …… Ⅱ-11
軽腕金 …… Ⅱ-12
鋼管小柱 …… Ⅱ-14
複合小柱用鋼管柱 …… Ⅱ-14
架空地線用キャップおよび引留金具 …… Ⅱ-14
立上りケーブル支持バンド …… Ⅱ-15
6600V CVTケーブル分岐部支持バンド用ゴムスペーサー …… Ⅱ-15

差込形屋外終端接続部支持腕金 ･･･ Ⅱ-16
高圧Ｄ形腕金用Ｔ分岐金物 ･･･ Ⅱ-17
高圧Ｄ形腕金用がいし取付金具 ･･･ Ⅱ-17
高圧Ｄ形腕金用がいしＬ金具 ･･･ Ⅱ-17

足場ボルト

本品は鉄筋コンクリート柱、複合鋼管柱、鋼管小柱などの足場として使用します。

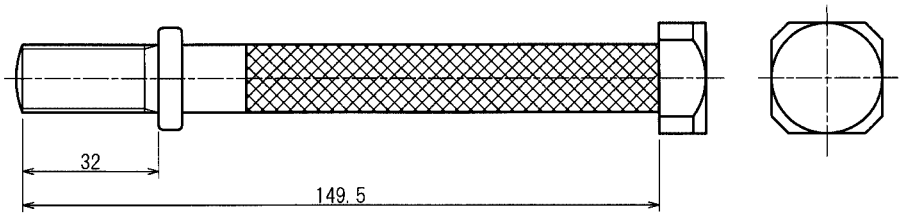

足場金物

本品は鉄筋コンクリート柱、複合柱用鋼管柱などに足場ボルトの取付けができない場合、バンドにより所定の位置に付け変圧器装柱などの昇降時や作業時の安全確保のための足場として使用します。

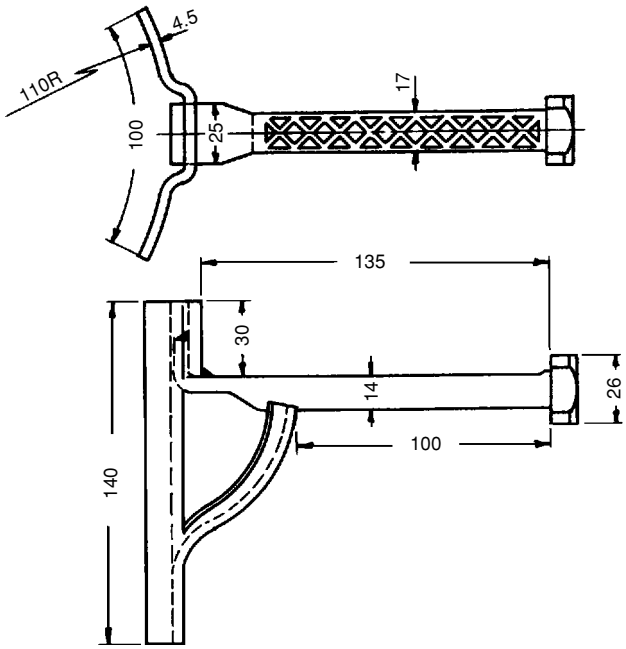

補助足場金具

本品は鉄筋コンクリート柱、複合柱用鋼管柱などに足場ボルトの取付けができない場合、バンドにより所定の位置に取付け変圧器装柱などの昇降時や作業時の安全確保のための足場として使用します。

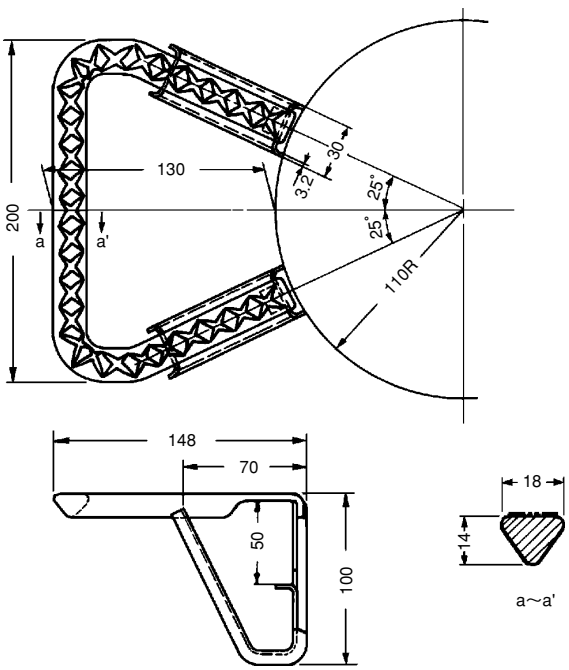

ボルトおよびナット

本品は、架空配電線路における装柱機材の取付けに使用します。

M12　四角ボルト（L=3㎝～6㎝）

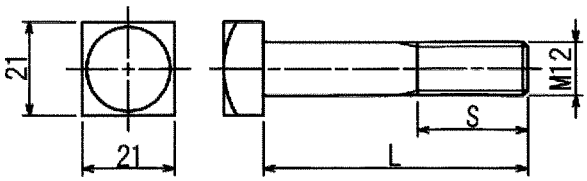

M12　六角ボルト（L=10㎝以上）

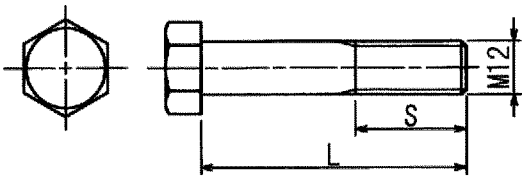

M10ボルト

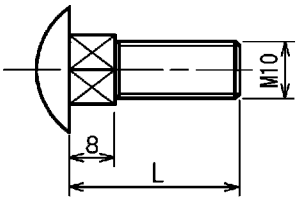

M16ボルト

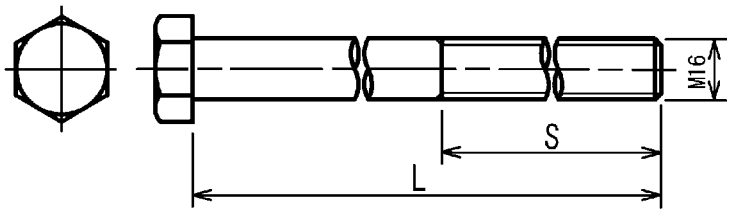

種　別	L	S	部品構成
M12ボルト 3㎝	30	25	ナット付
M12ボルト 6㎝	60	50	
M12ボルト10㎝	100	60	
M12ボルト12㎝	120	60	
M16ボルト15㎝	150	60	
M12ボルト18㎝	180	60	
M12ボルト20㎝	200	70	
M12ボルト22㎝	220	70	
M12ボルト25㎝	250	70	
M12ボルト28㎝	280	70	
M12ボルト30㎝	300	70	
M12ボルト35㎝	250	70	
M12ボルト40㎝	400	80	
M12ボルト45㎝	450	80	
M12ボルト50㎝	500	80	
M12ボルト55㎝	550	80	

種　別	L	S	部品構成
M10ボルト 3㎝	30	―	ナット 座金 ばね座金付
M16ボルト 14㎝	140	60	1種ナット 3種ナット 座金Ａ（外径φ46） 座金Ｂ（外径φ30）付
M16ボルト 30㎝	300	150	1種ナット 座金Ａ（2個）付
M16ボルト 35㎝	350	150	
M16ボルト 40㎝	400	150	
M16ボルト 45㎝	450	150	
M16ボルト 50㎝	500	150	
M16ボルト 55㎝	550	150	
M16ボルト 60㎝	600	150	

座　金

本品は、架空配電線路における装柱機材のボルト・ナット締付け時に使用します。

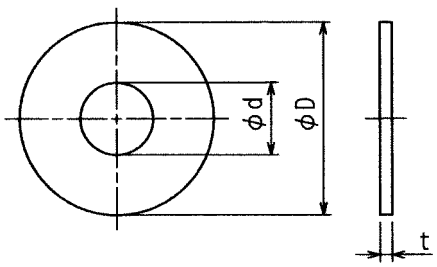

寸法表

種　別	d	t	D
大	20	3～3.5	46
中	15	2～2.5	40

ばね座金

本品は、架空配電線路における装柱機材のボルト・ナット締付け時に使用します。

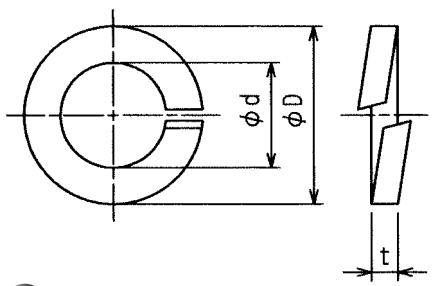

寸法表

種　別	d	t	D
大	18.5	4.6	31.3
中	13.0	3.2	22.7

低圧用ラック

本品は架空低圧配電線の低圧引留がいしの取付け、および低圧引込電線の支持用として使用します。

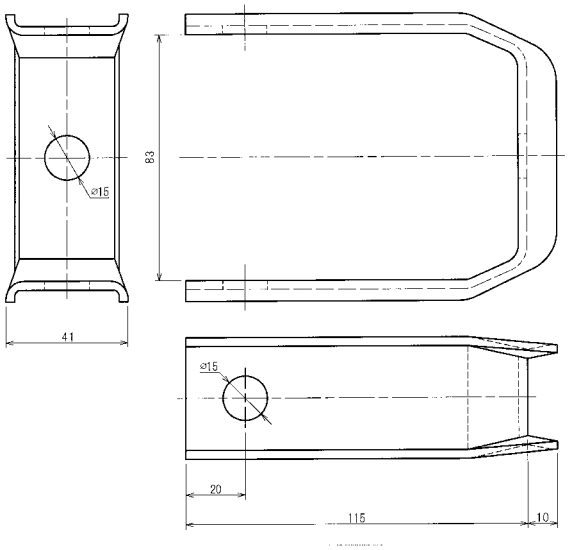

ストラップ

本品は主としてがいしの引留および腕金の支持用として使用します。

ねじりストラップ

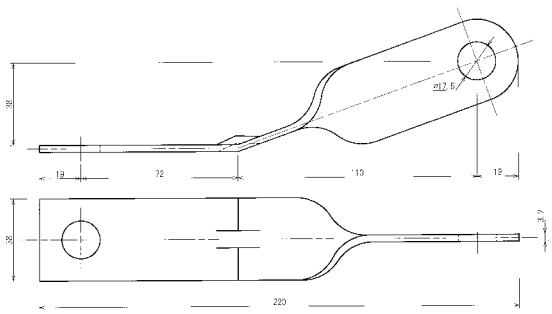

低圧ねじりストラップ

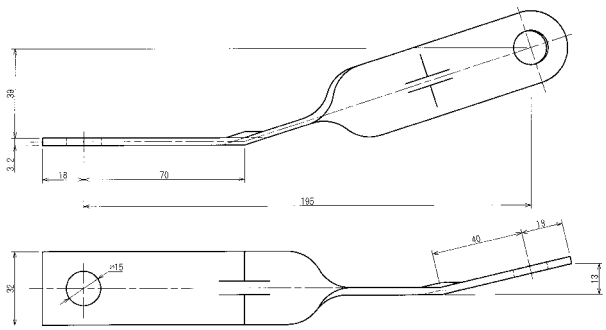

中ストラップ

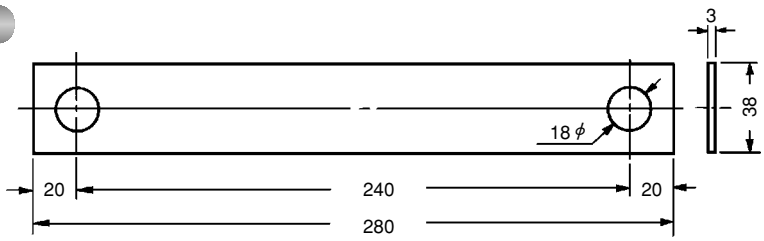

耐張ストラップ

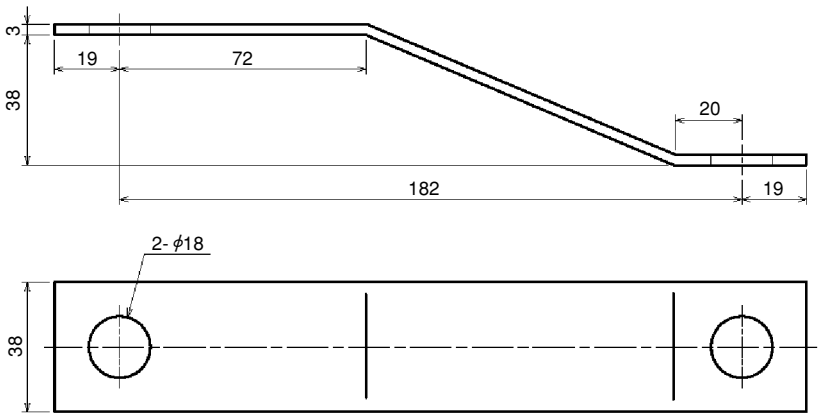

中線引留金具

本品は、架空配電線中、水平配列の中央線を引き留めるために使用します。

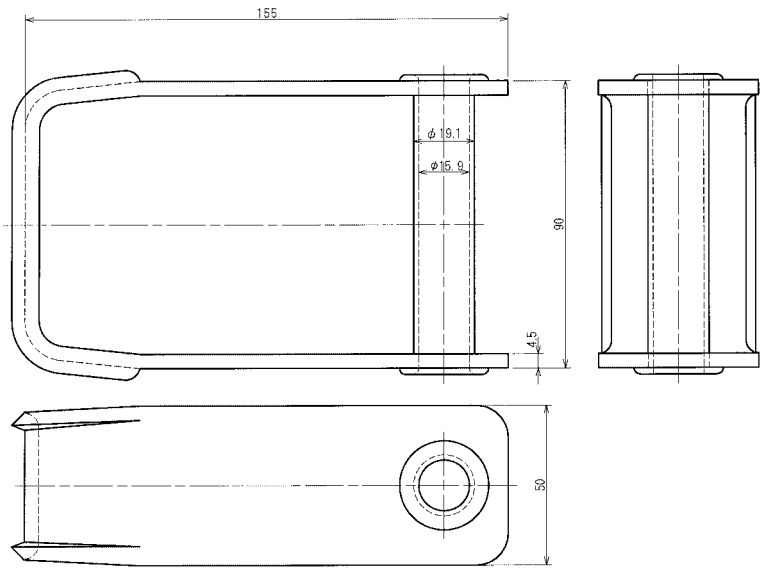

Uボルト

本品は、電柱に腕金および根枷などを取付けるために使用します。

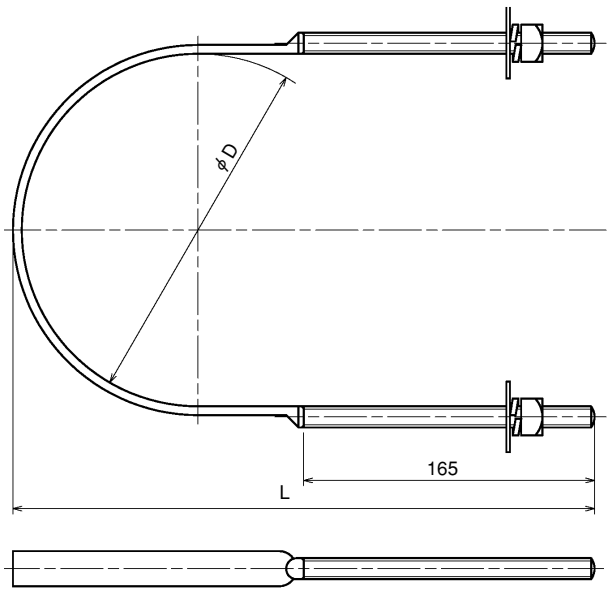

種　別	D	L	部品構成
14	140	270	ナット　2個 座　金　2個 ばね座金　2個
16	160	290	
18	180	310	
20	200	330	
22	220	350	
24	240	370	
26	260	390	
27	270	450	
32	320	530	ナット　2個 座　金　2個
36	360	590	
40	400	620	
44	440	670	

バンド

本品は、鉄筋コンクリート柱および複合柱用鋼管柱などに丸型アームタイ、低圧ラック、足場金物などを取付けるために使用します。

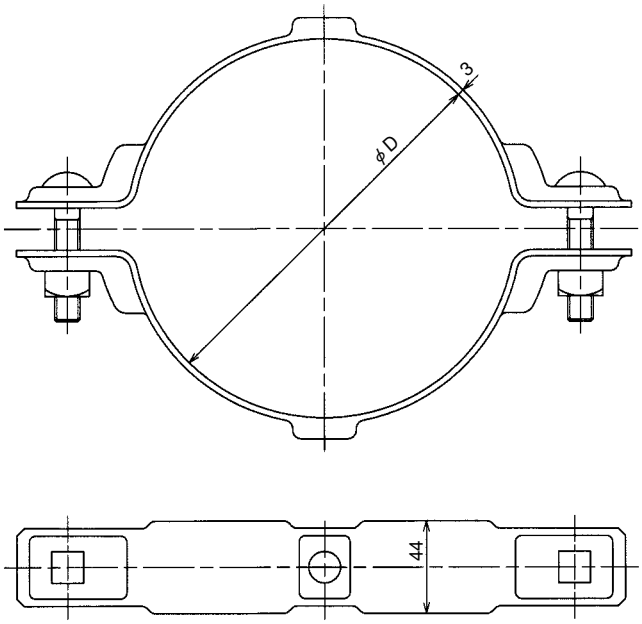

種　別	D	適用径(参考)
8	80	―
10	100	φ82～φ118
13	130	φ122～φ136
16	160	φ157～φ169
18	180	φ173～φ191
21	210	φ204～φ216
24	240	φ234～φ250
27	270	φ261～φ281
30	300	φ292～φ310

分岐バンド

本品は、コンクリート柱などにおいて、低圧線の分岐のために複数の低圧用ラックを固定するバンドとして使用します。

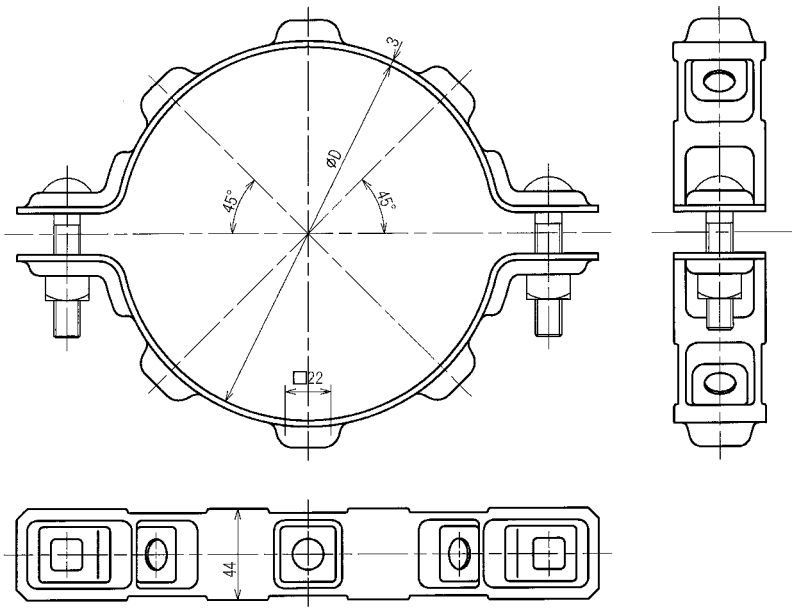

種　別	D	適用電柱径(mm)
18	180	φ173～φ191
21	210	φ204～φ216
24	240	φ234～φ250
27	270	φ261～φ281

強力バンド

本品は鉄筋コンクリート柱、複合柱用鋼管柱などに中線引留金物および亜鉛めっき鋼より線などの支線、支持線あるいは支柱などを取り付けるために使用します。

一　般　形

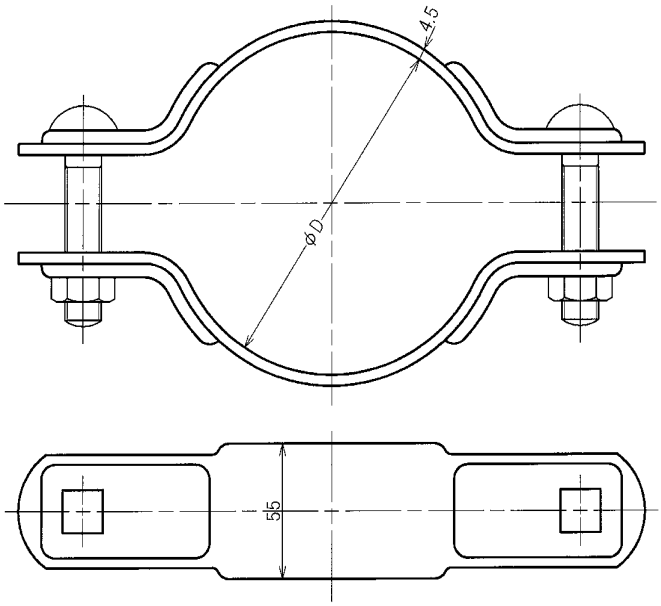

種　別	バンド径D	適用径(参考) mm
14	14cm	φ130～φ153
17	17cm	φ152～φ183
19	19cm	φ181～φ205
21	21cm	φ194～φ224
23	23cm	φ222～φ244
25	25cm	φ233～φ257
27	27cm	φ263～φ283
29	29cm	φ275～φ302

高耐張力形強力バンド

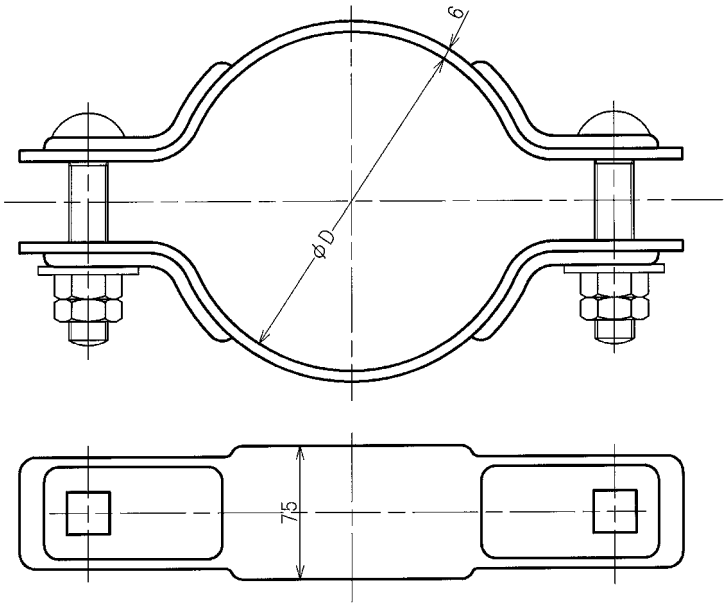

種　別	バンド径D	適用径(参考) mm
19L	19cm	φ173～φ189
21L	21cm	φ203～φ216
23L	23cm	φ222～φ235
25L	25cm	φ244～φ257
27L	27cm	φ264～φ277
29L	29cm	φ281～φ292

シンブル

本品は鋼より線を施設する際に使用する巻付グリップの引留箇所に使用します。

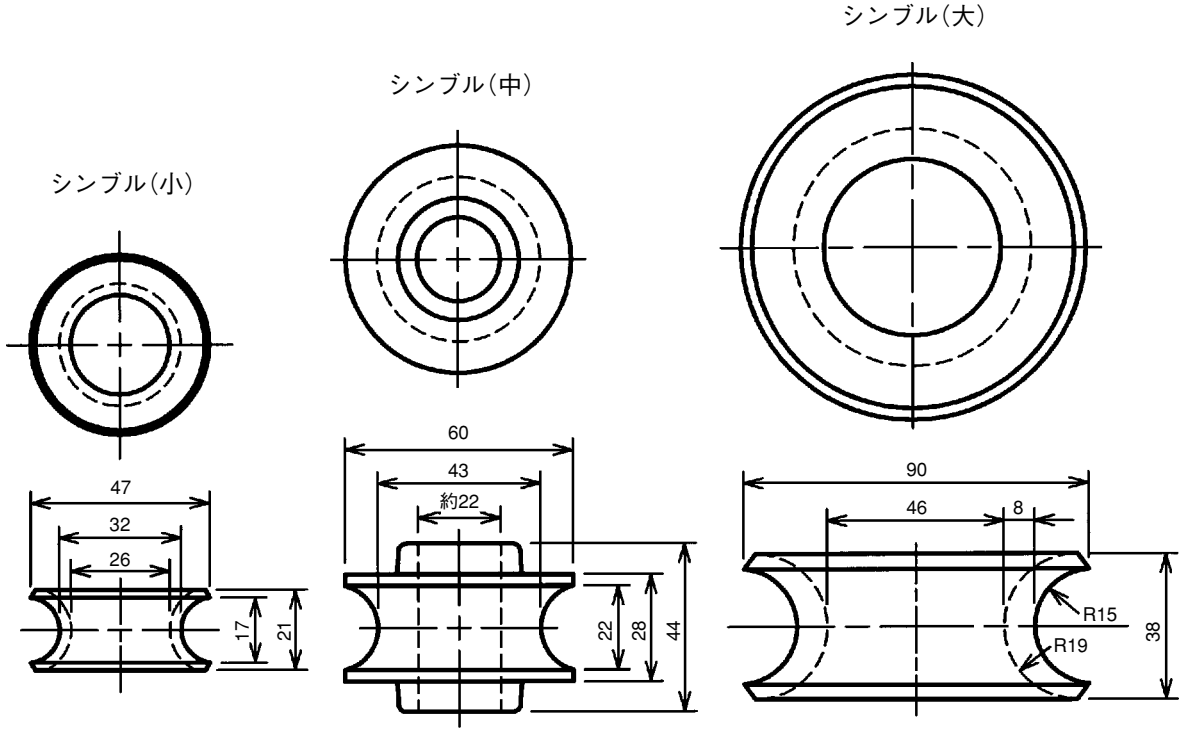

ケーブルバンド

本品は地中電線路における電柱立上りおよび引下ケーブルの支持に使用します。

種　別	長さ	孔　数
小	910	32
大	1310	48

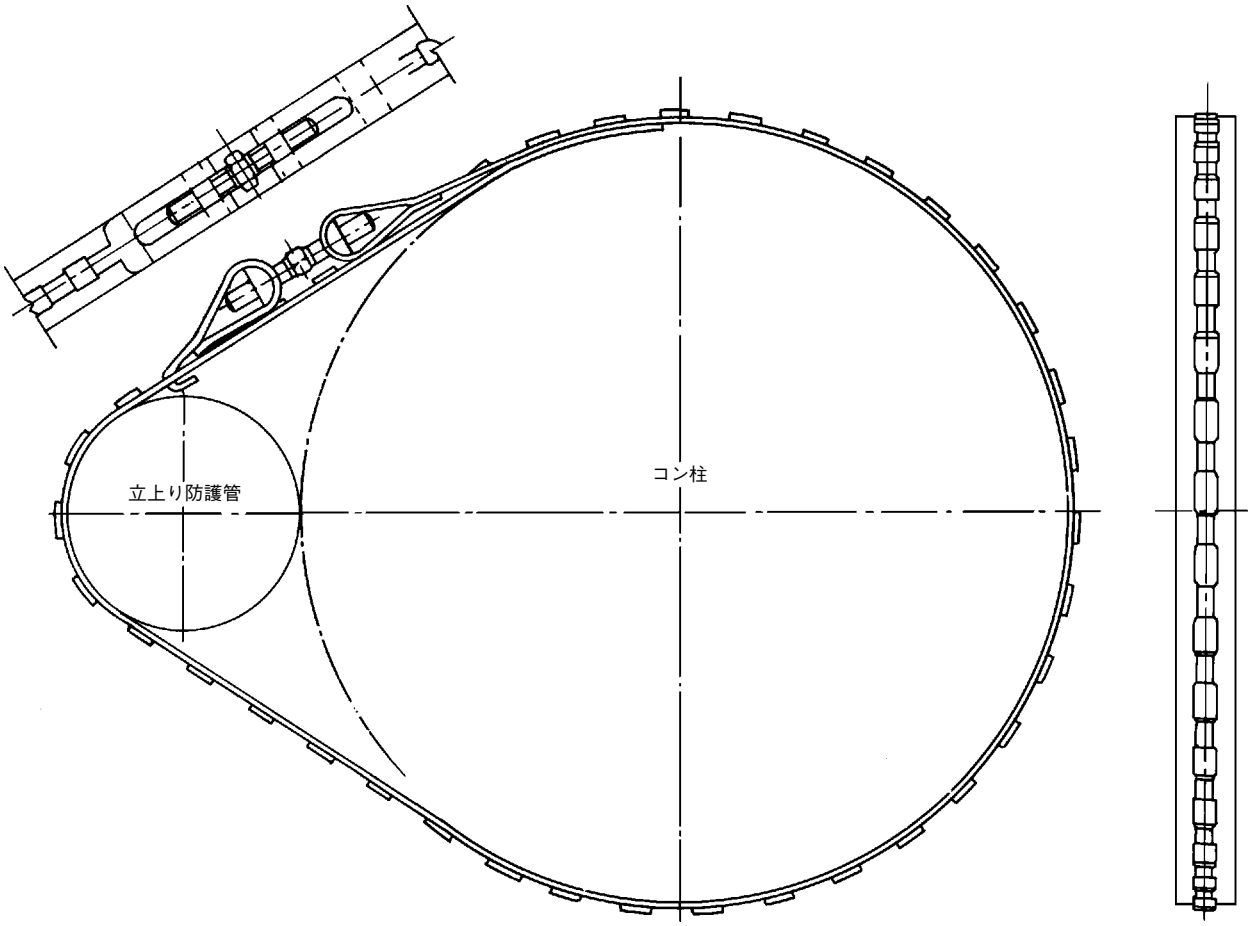

自在バンド

本品はケーブル、電線管、足場金物、低圧用ラック、街路灯ブラケットおよび軽量機器類等の取付けに使用します。

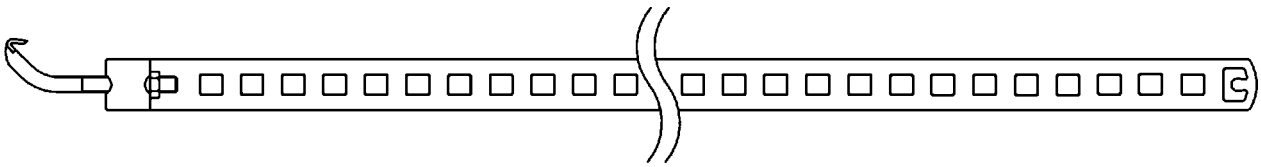

種　別	板　巾	板　厚	ボルト径	適用径範囲
206	25	1.2	M10	φ100～φ180
208				φ130～φ250
212				φ195～φ370
215				φ240～φ470
306	30	1.6	M10	φ100～φ180
308				φ130～φ250
309				φ145～φ280
312				φ195～φ370
315				φ245～φ470
408	40	1.6	M12	φ135～φ250
412				φ205～φ370
415				φ250～φ470

丸型アームタイ

本品は主として架空配電機材を電柱に設置する腕金（変台等）支持用として使用します。

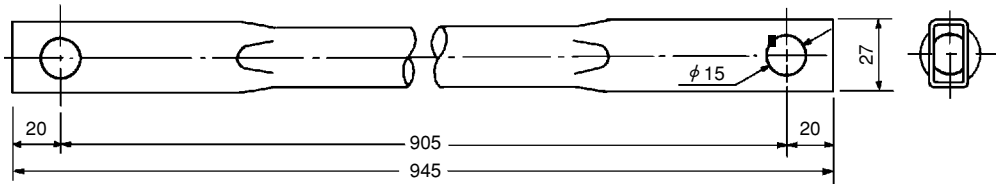

横ピン取付金具

本品は、変圧器装柱で高圧ピンがいしまたは耐塩高圧ピンがいし等を横方向に取付ける場合および引留装柱などで軽腕金の穴の無い箇所に縁廻線用の予防がいしを取付ける場合に使用します。

横ピン取付金具㋓

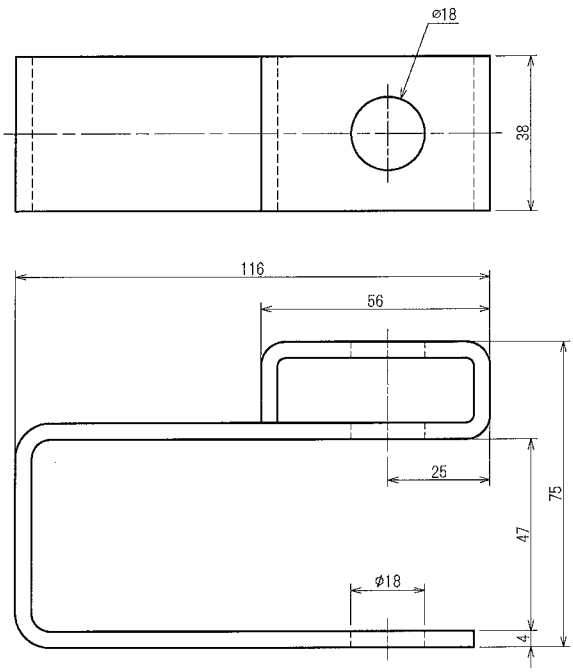

横ピン取付金具㋒

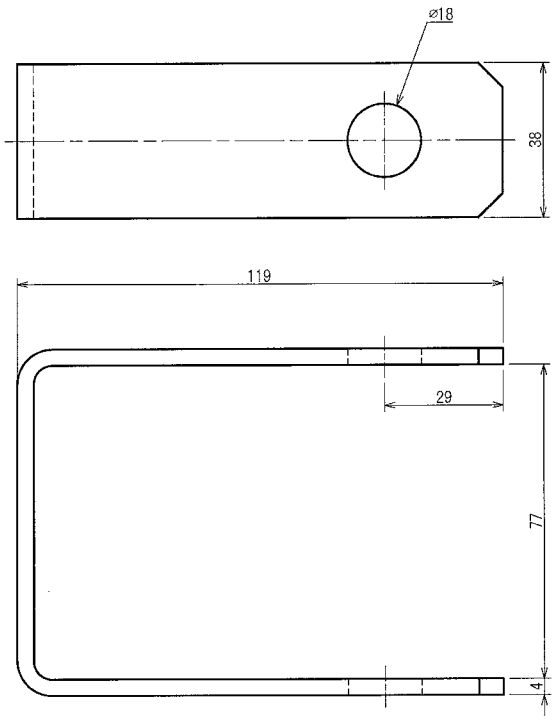

ラッシング止め金具

本品は、高低圧架空ケーブルのラッシングワイヤ端末部の止め金具として使用します。

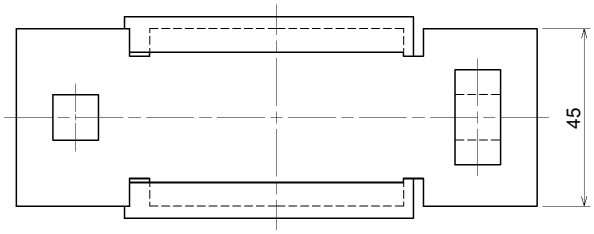

種　別	標準内径	適用ケーブル
22㎟	50	CVT－SS　22㎟
60㎟	60	CVT－SS　60㎟
100㎟	65	SHVVQ－SS CVT－SS　100㎟
150㎟	75	CVT－SS　150㎟
200㎟	85	CVT－SS　200㎟

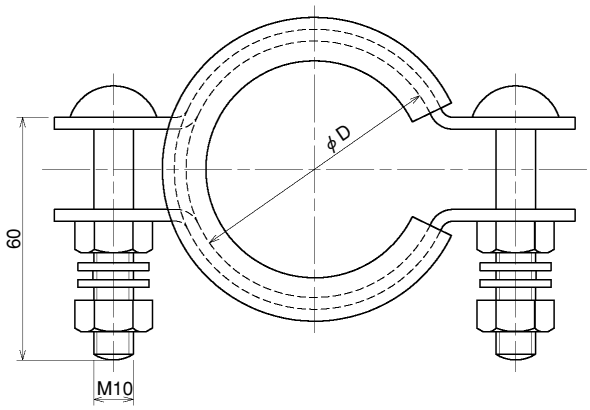

架空ケーブル受金具

本品は、架空ケーブル装柱のオフセット部のケーブル支持金具として使用します。

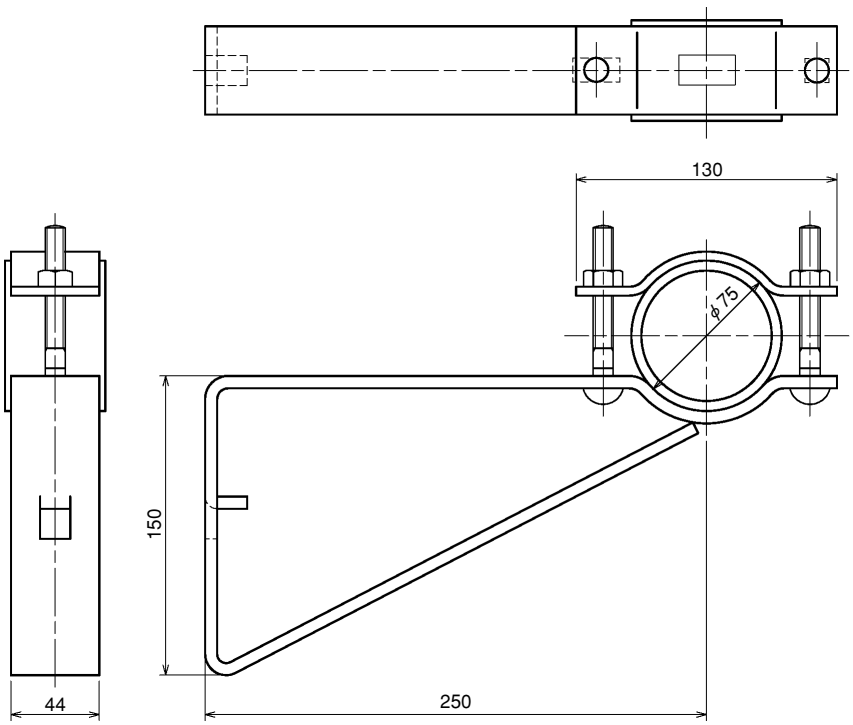

都市形柱上変圧器用ハンガーバンド

本品は都市形柱上変圧器をコンクリート柱に取り付けるための上部ハンガーバンドとして使用します。

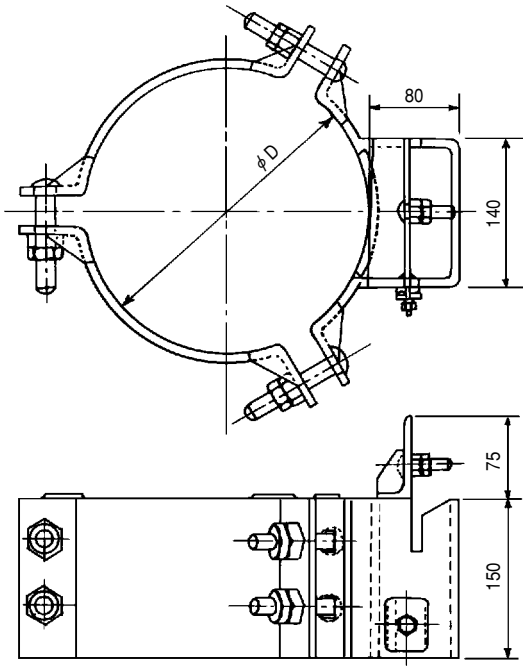

種　別	D
23	230
26	260

都市型装柱用開閉器ハンガーバンド

本品は都市形装柱用開閉器をコンクリート柱に取り付けるためのハンガーバンドとして使用します。

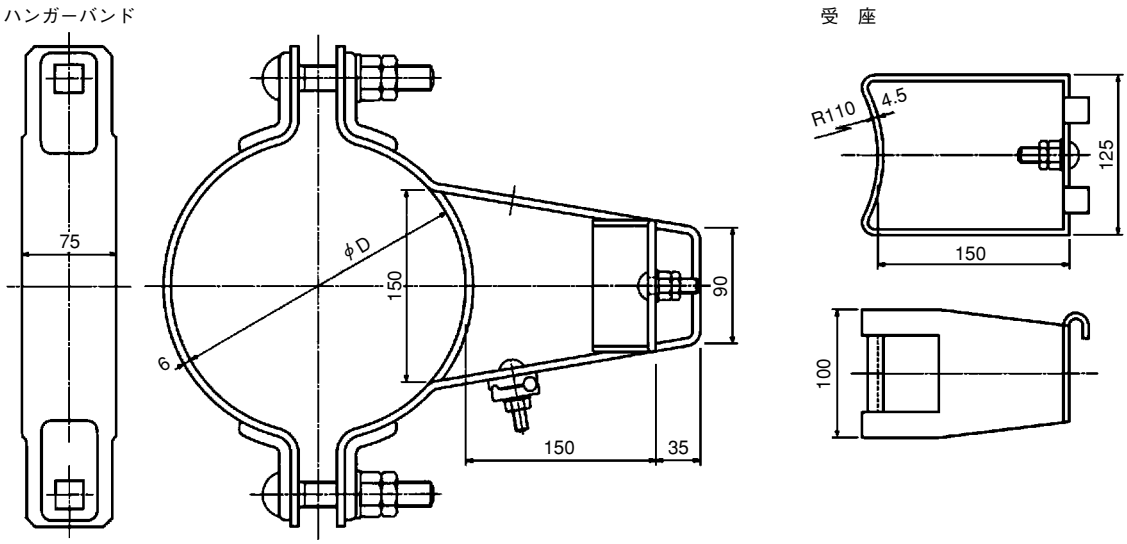

種　別	D
20	200
23	230

軽腕金

本品は、架空配電線路の支持材として木柱およびコンクリート柱、複合柱の装柱に使用します。

1.8㋒　□ 75×75×3.2t

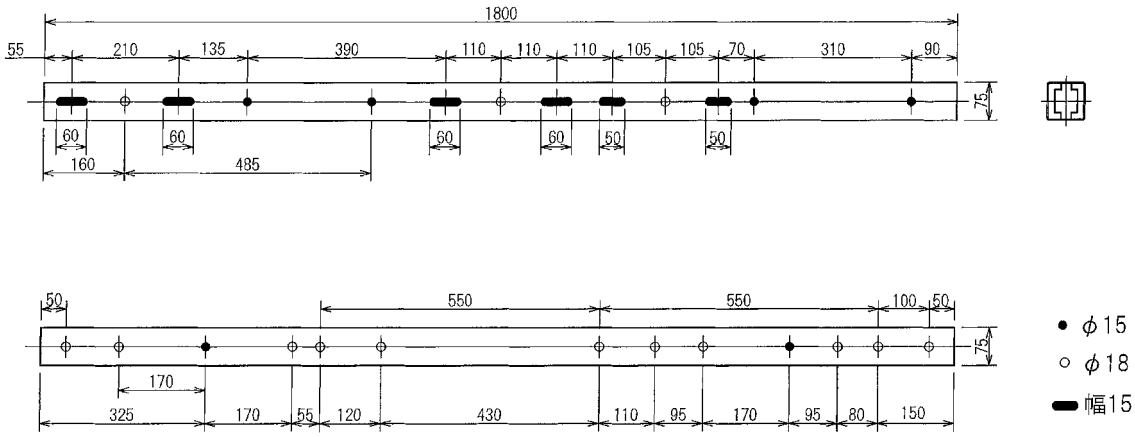

1.8㋜　□ 75×45×2.3t

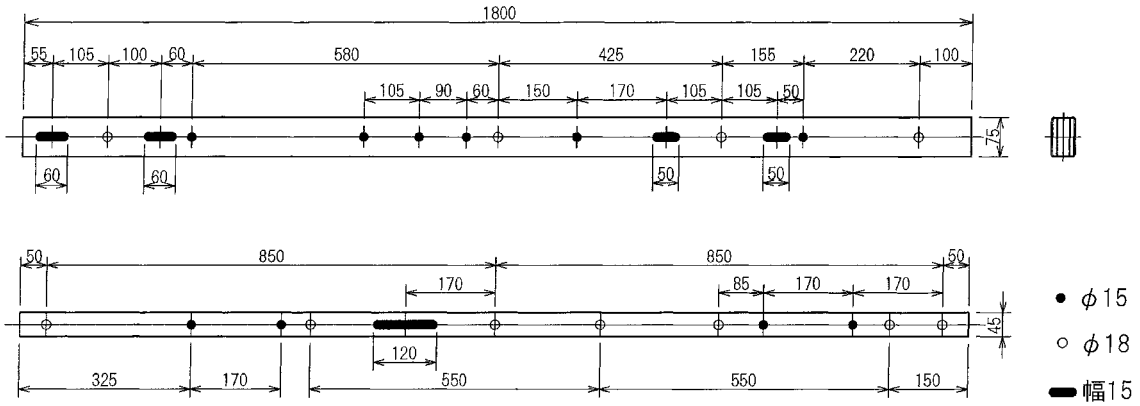

1.5㋜　□ 75×45×2.3t

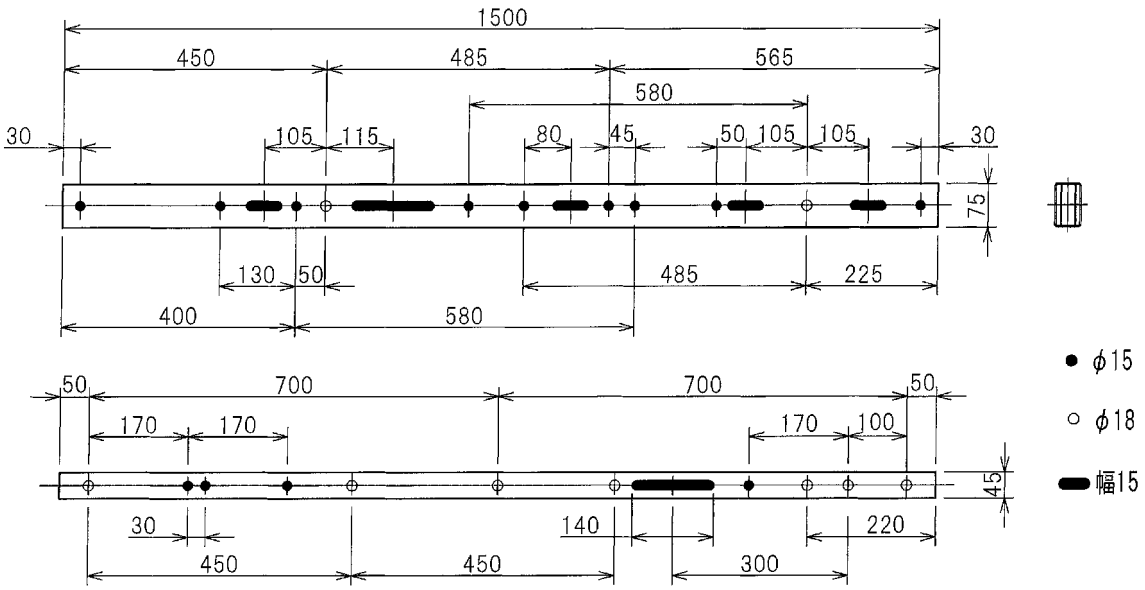

1.5㋒　□ 75×75×3.2t

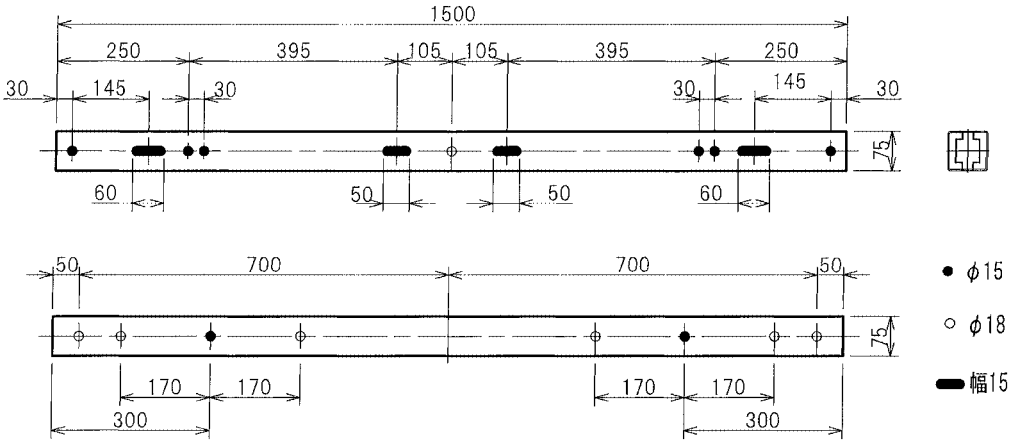

1.2㋓　□ 75×45×15×2.3t

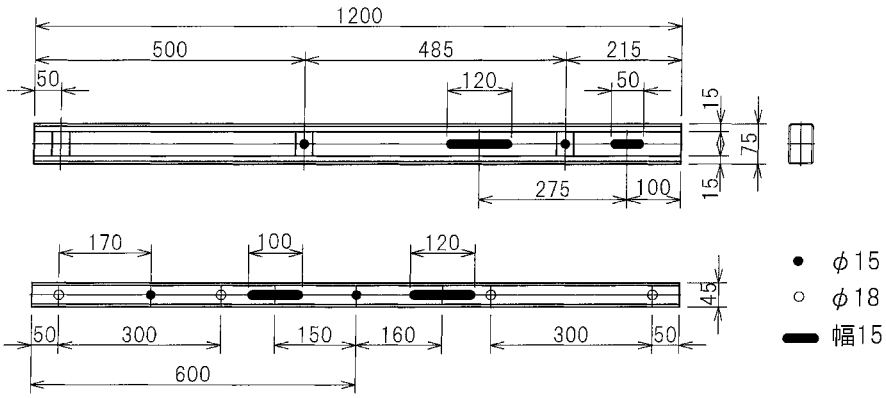

0.9㋔　□ 75×45×15×2.3t

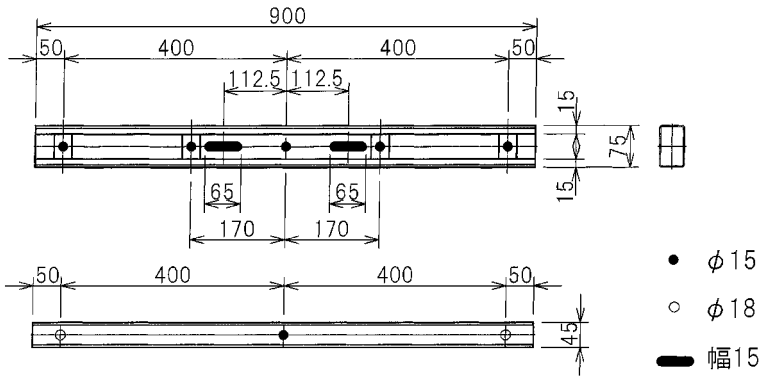

鋼管小柱

本品はコンクリート小柱(6.9 m)の搬入・建込みが不可能な箇所の引込線地上高不足改修工事および供給工事に使用します。

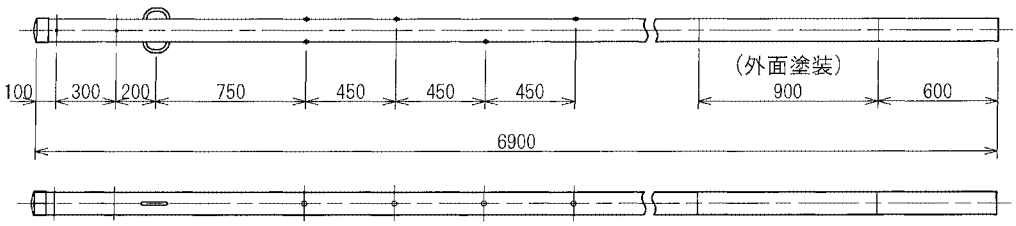

複合小柱用鋼管柱

本品は複合小柱コンクリート台柱に継柱し、複合小柱として使用します。

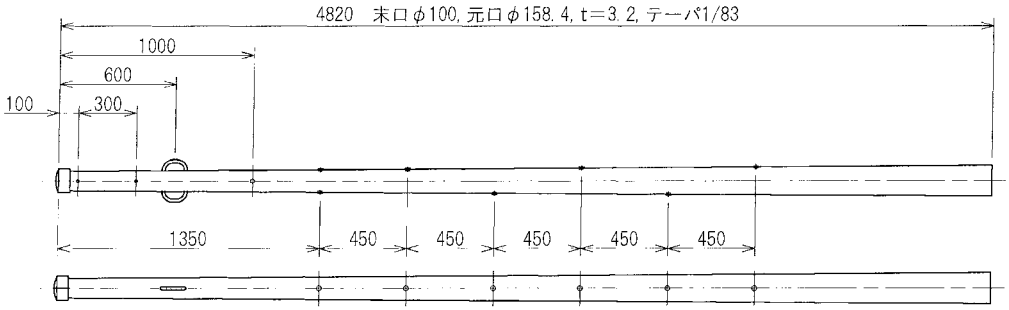

架空地線用キャップおよび引留金具

本品は架空配電線路において鉄筋コンクリート柱頂部に取付け、架空地線を支持または引き留めるために使用します。

架空地線用キャップ

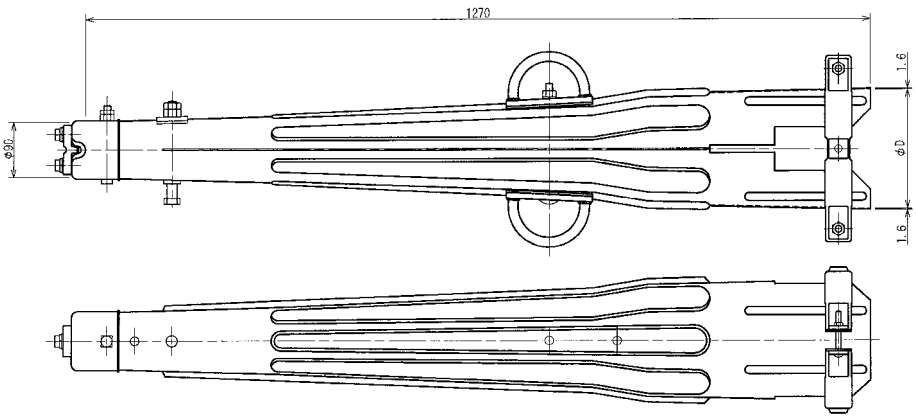

種　別	D
19形	197
22形	228

架空地線用引留金具

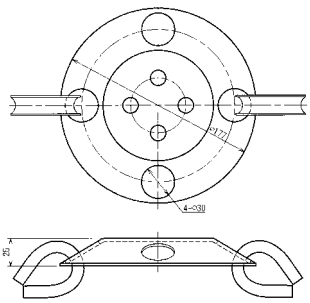

立上りケーブル支持バンド

本品は、6600V CVTケーブルの地中立上りケーブルおよび都市装柱における高圧架空ケーブルCVT－SSを開閉器および変圧器に接続するとき、柱に支持固定するための立上りケーブル支持バンドとして使用します。

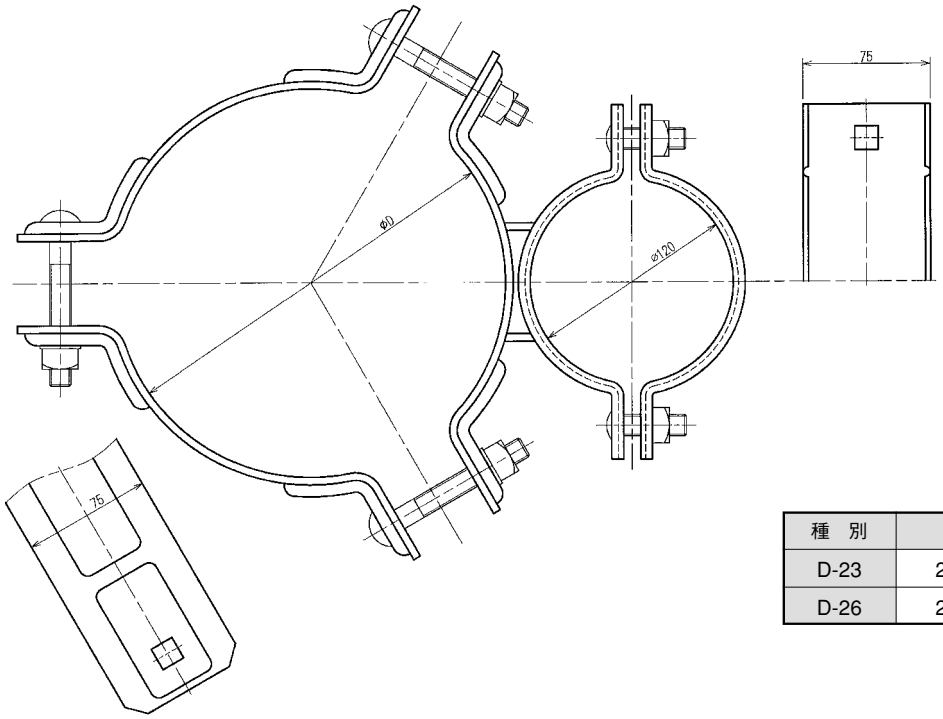

種　別	D	適用径(mm)
D-23	230	φ200～φ240
D-26	260	φ230～φ270

6600V CVTケーブル分岐部支持バンド用ゴムスペーサー

本品は、立上りケーブル支持バンド用のゴムスペーサーとして使用します。

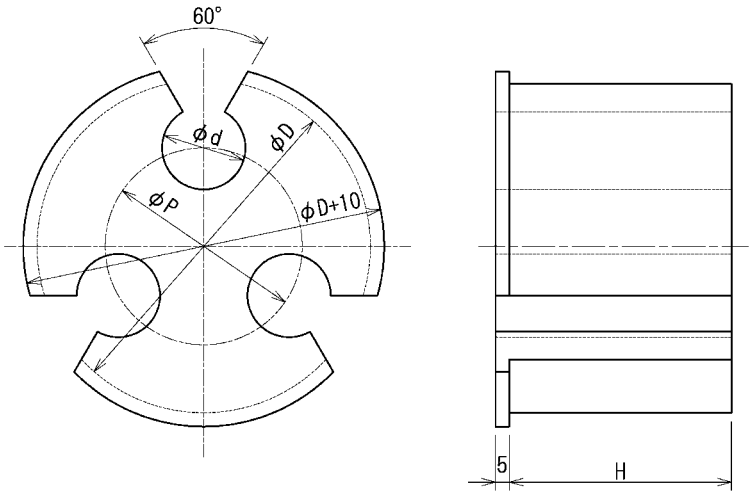

種　別	適用ケーブル (mm²)	各部の寸法 (mm)			
		d	P	D	H
D-20	22	20	60	120	80
D-24	38, 60	24	64		
D-26	100	26	67		
D-30	150	30	71		
D-34	200, 250	34	46		
D-38	325	38	51		

差込形屋外終端接続部支持腕金

本品は、6600V CVTケーブルならびにCVケーブルを柱上に引き上げる場合のケーブル終端部支持、ならびに架空への縁廻し用リード線支持腕金として使用します。

L－1250

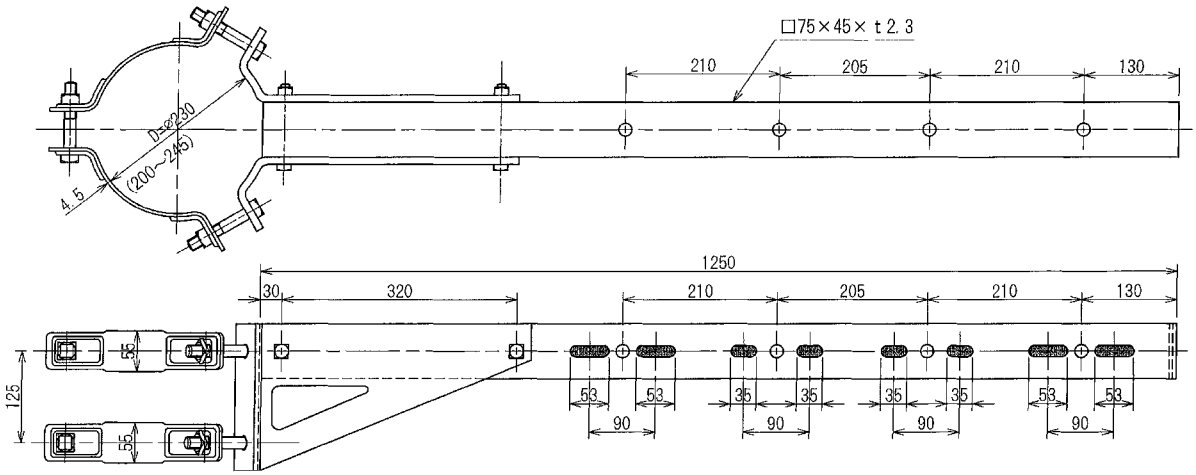

L－1050

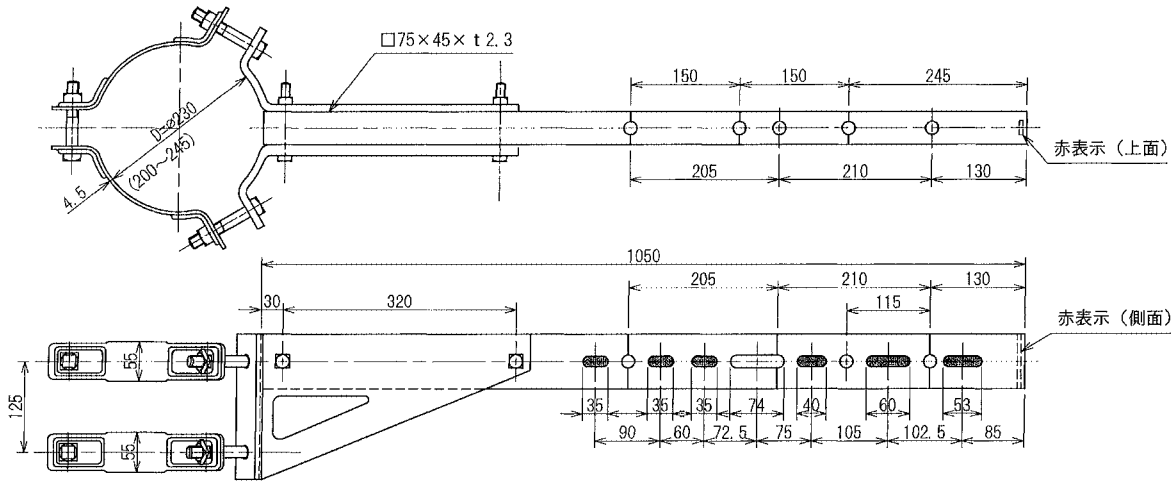

高圧D形腕金用T分岐金物

本品は架空配電線路D形腕金装柱のT分岐に使用します。

T－36（高圧用D－36腕金用）

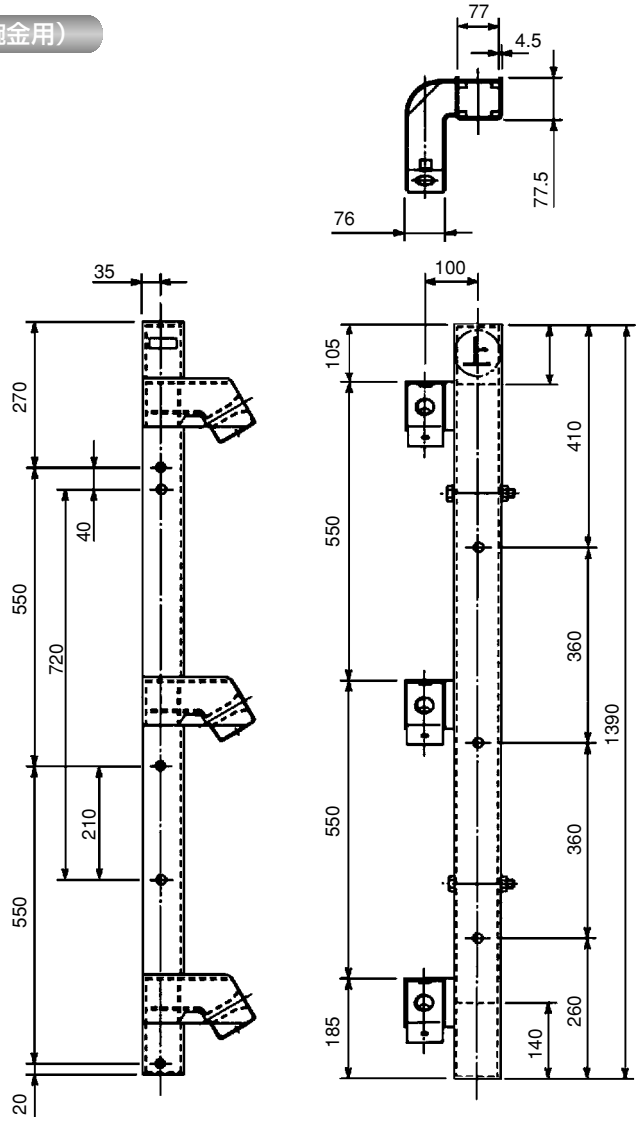

高圧D形腕金用がいし取付金具

本品は、垂直高圧架空配電線路の高圧D形腕金、高圧直付金物に高圧クランプがいし、高圧PDがいしおよびICTがいし（変流器内臓がいし）を取付けるために使用します。

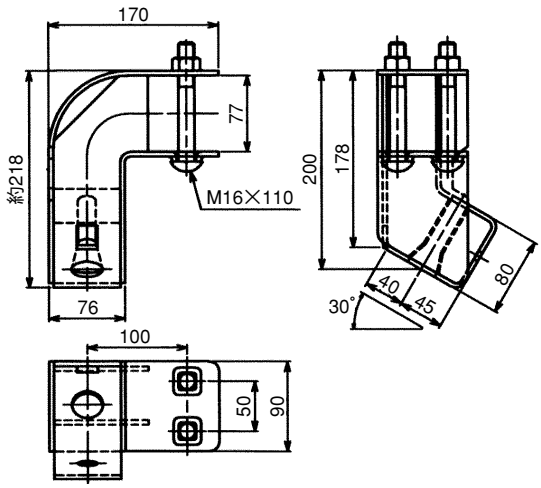

高圧D形腕金用がいしL金具

本品は、高圧架空配電線路の雷せん絡による断線防止を目的とし、放電用アークホーンとしてに使用します。

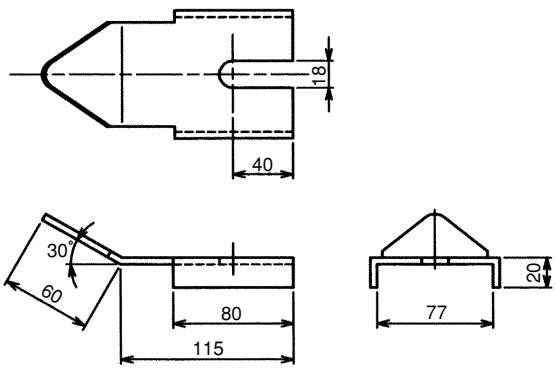

地　中　線　材　料

地中線概要図

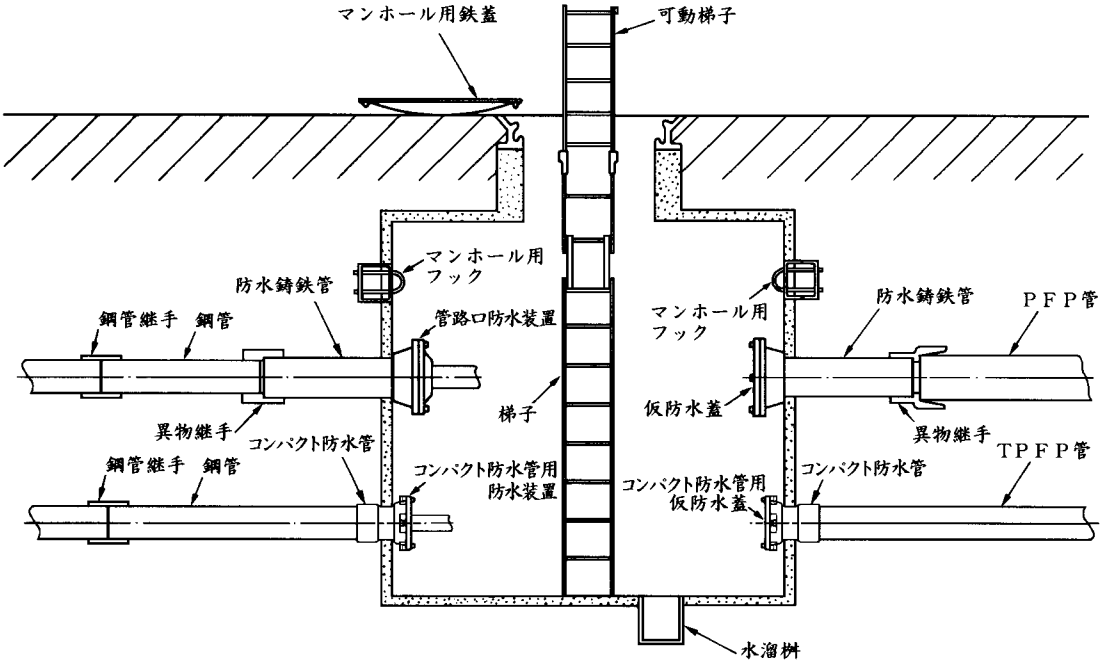

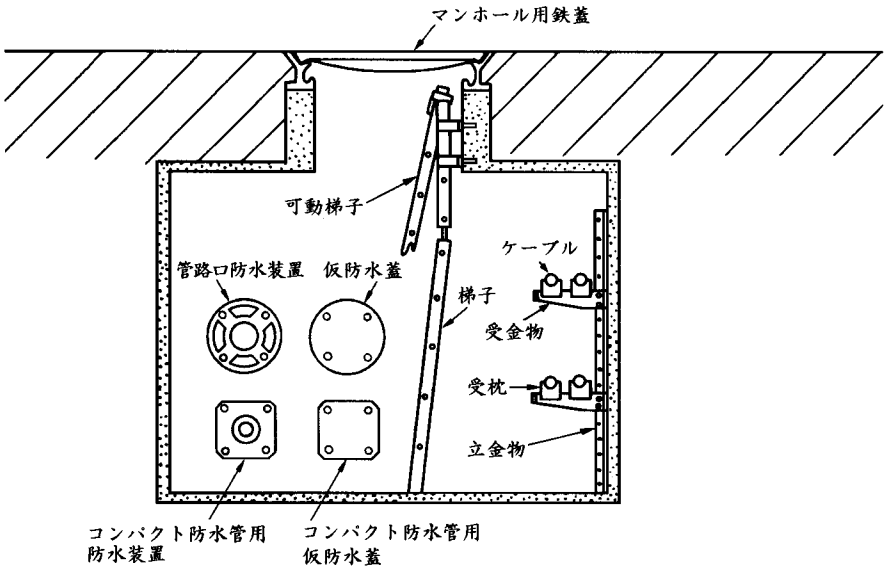

開削洞道

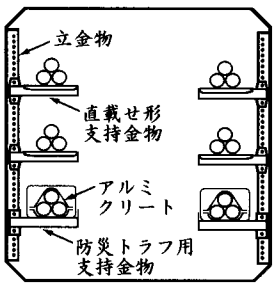

シールド洞道

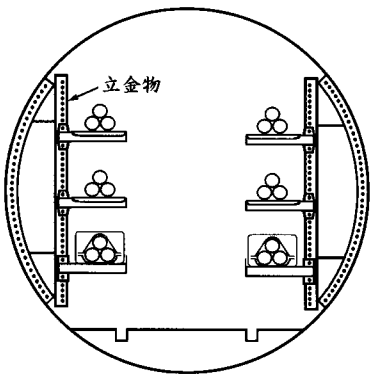

目　次

勾配受型マンホール用鉄ぶた ･･････ Ⅲ-1
勾配受型マンホール用鉄ぶた施工用品 ･･････ Ⅲ-2
地中線用昇降具 ･･････ Ⅲ-2
マンホール用鉄蓋 ･･････ Ⅲ-3
地中線用鋳鉄製防水管 ･･････ Ⅲ-4
SP型防水管 ･･････ Ⅲ-4
SP型防水管用フランジ（ねじ無し鋼管用）･･････ Ⅲ-5
コンパクト防水管（NCO）･･････ Ⅲ-5
管路口ケーブルガイド ･･････ Ⅲ-5
仮防水蓋 ･･････ Ⅲ-6
コンパクト防水管用仮防水蓋 ･･････ Ⅲ-6
管路口防水装置 ･･････ Ⅲ-7
コンパクト防水管用防水装置 ･･････ Ⅲ-11
異物継手 ･･････ Ⅲ-13
亜鉛めっき鋼管 ･･････ Ⅲ-15
ボビン ･･････ Ⅲ-16
ねじ無し鋼管用継手「ボールジョイント・ユニジョイント」･･････ Ⅲ-16
ねじ切り継手 ･･････ Ⅲ-16
マンホール用足場金物 ･･････ Ⅲ-17
マンホール用フック ･･････ Ⅲ-17
マンホール用水溜桝 ･･････ Ⅲ-17
立金物 ･･････ Ⅲ-18
単独式接地棒 ･･････ Ⅲ-19
埋込インサート ･･････ Ⅲ-19
ケーブル直載せ形支持金物 ･･････ Ⅲ-20
防災トラフ用支持金物 ･･････ Ⅲ-21
地中線用受金物 ･･････ Ⅲ-22
枕付受金物 ･･････ Ⅲ-24
地中線用受枕 ･･････ Ⅲ-24
ケーブル吊金具 ･･････ Ⅲ-25

アルミクリート（1線用・2線用・3線用）…… Ⅲ-26
スプリング式アルミクリートCS型・CT型（66kVケーブル用）…… Ⅲ-26
スプリング式アルミクリートD型…… Ⅲ-27
スプリング式アルミクリートC型…… Ⅲ-29
梯子 …… Ⅲ-31
手摺り …… Ⅲ-33
階段 …… Ⅲ-34
グレーチング …… Ⅲ-35
ガスダンパー、ストッパー …… Ⅲ-35
防水混和物 …… Ⅲ-36
鉛銘板 …… Ⅲ-36
鉛帯 …… Ⅲ-36
地中線用埋設標識シート …… Ⅲ-37
地中線埋設表示用粘着テープ …… Ⅲ-37
自在割鋼管 …… Ⅲ-37
マンホール番号札 …… Ⅲ-38
地中線用管路標識板 …… Ⅲ-38
鋼管ポール …… Ⅲ-38

勾配受型マンホール用鉄ぶた（東京電力仕様）

一般タイプ

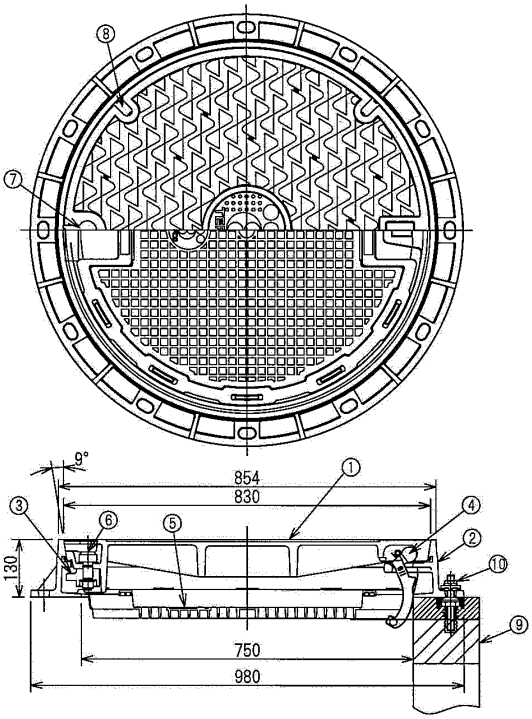

構成部品		数量
①	上ぶた	1
②	胴	1
③	施錠装置	1
④	蝶番装置	1
⑤	落下防止具	1
⑥	保安キャップ	1
⑦	施錠部穴キャップ	1
⑧	工具穴キャップ	4
⑨	調整ブロック　L=100	1
⑩	受枠変形抑制装置	3

化粧タイプ

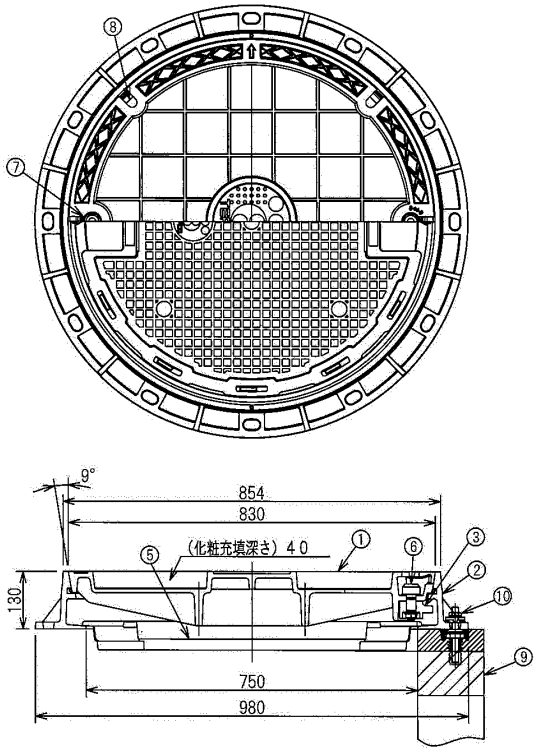

構成部品		数量
①	上ぶた	1
②	胴	1
③	施錠装置	2
④	蝶番装置	―
⑤	落下防止具	1
⑥	保安キャップ	1
⑦	施錠部穴キャップ	2
⑧	工具穴キャップ	4
⑨	調整ブロック　L=100	1
⑩	受枠変形抑制装置	3

施工用品（勾配受型マンホール用鉄ぶた施工用）

ハイジャスター

型　　枠

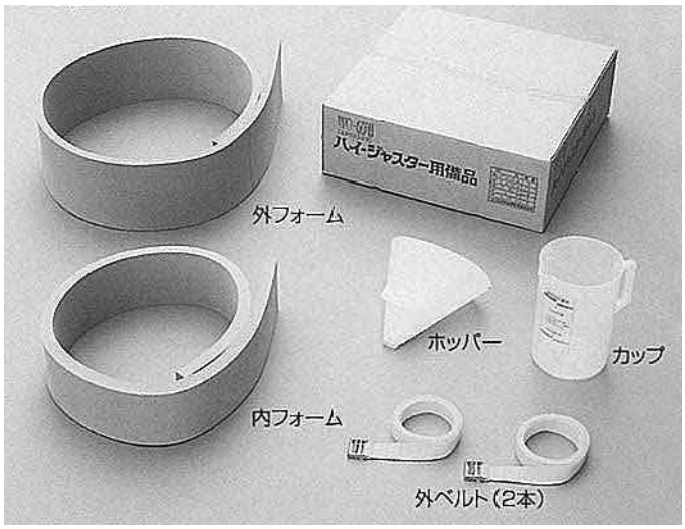

オプション

地中線用昇降具

本品は、地中送・配電設備のマンホール・人孔・地下孔等の昇降時および作業時における作業者の墜落防止等、安全を確保するために使用するものです。

収納状態

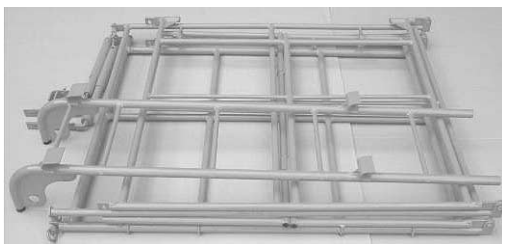

マンホール用鉄蓋（東京電力仕様）

本品は、送配電設備のマンホールの開口部に使用します。

密閉形

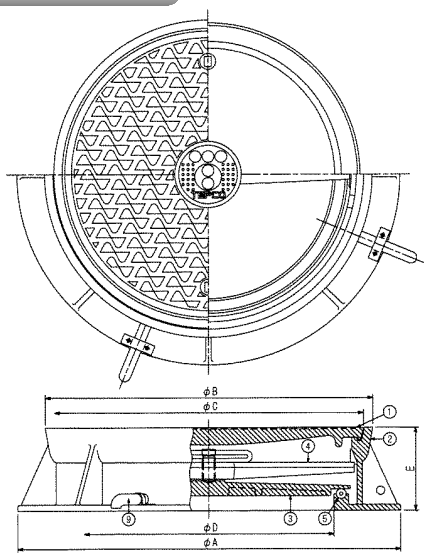

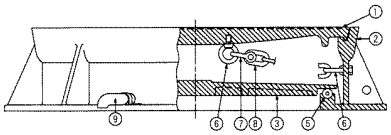

種別	A	B	C	D	E
600	960	846	800	600	207
750	1150	984	928	750	250
900	1320	1154	1098	900	255

① 上蓋
② 胴
③ 中蓋
④ かんぬき
⑤ パッキング
⑥ アイボルト
⑦ シャックル
⑧ 鎖
⑨ 排水パイプ

通風形

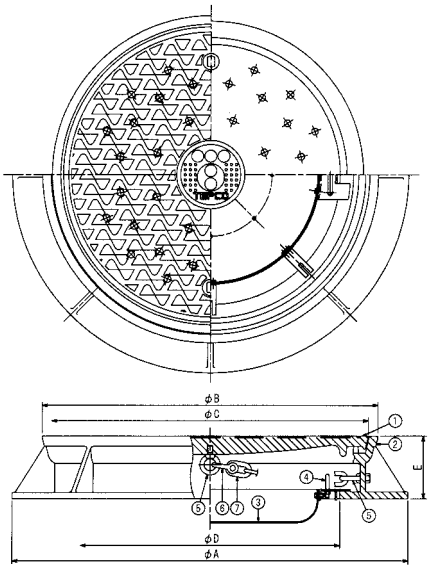

種別	A	B	C	D	E
750	1160	984	928	760	183

① 上蓋
② 胴
③ 中蓋
④ 中蓋把手
⑤ アイボルト
⑥ シャックル
⑦ 鎖

カラー舗装用化粧蓋

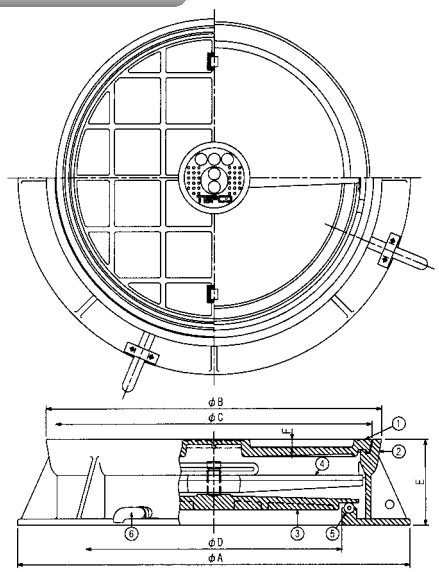

種別	A	B	C	D	E	F
750	1150	984	928	750	250	25
750	1150	984	928	750	250	40
750	1150	984	928	750	250	70

① 上蓋
② 胴
③ 中蓋
④ かんぬき
⑤ パッキング
⑥ 排水パイプ

地中線用鋳鉄製防水管

本品は地中送配電線用マンホール・洞道等の送配電線の管路口として使用します。

防水管片R

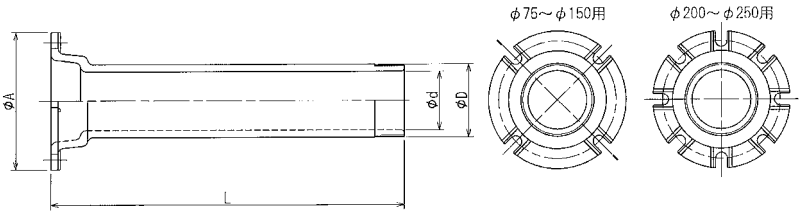

防水管片R　端子付

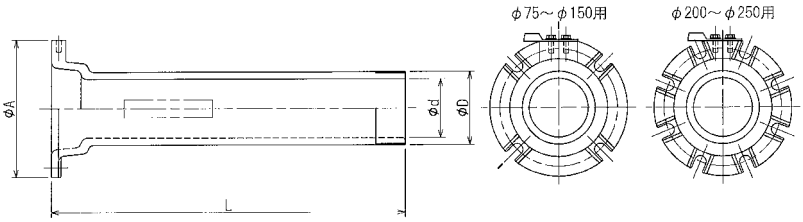

防水管片R　つば付

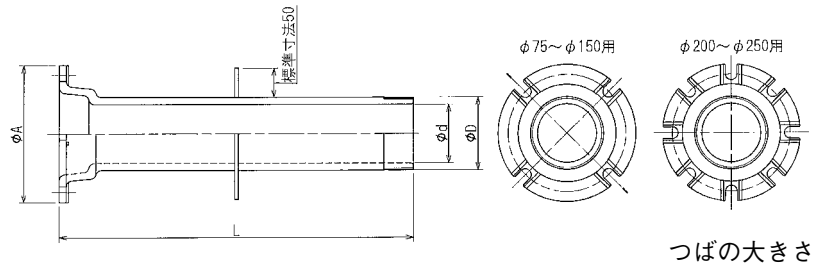

種別	d	D	A	L	
75	75	99	209	600	
				900	
100	100	124	234	600	※
				900	
				1200	
130	130	154	264	600	※
				900	
150	150	174	284	600	※
				900	
200	200	224	334	600	※
250	250	274	384	600	※

※印は東京電力仕様（つば付を除く）

つばの大きさおよび位置は指定により製作いたします。

SP型防水管

本品は地中送配電線用マンホール・洞道等の送配電線の管路口として使用します。

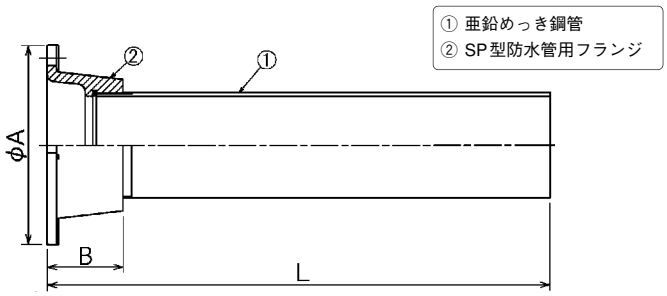

L寸法については指定通りに製作いたします。本品はフランジを両面につけて両Rとしても使用できます。接地端子付き、つば付き加工も製作いたします。表記以外のサイズも製作可能です。フランジ単品の販売もしております。

	種別	A	B	対応種管
鋼管用	75-50A	209	100	50A
	75-65A			65A
	75-80A			80A
	100-100A	234	100	100A
	130-125A	264	100	125A
	150-150A	284	110	150A
	200-200A	334	130	200A
	250-250A	384	130	250A
	300-300A	440	135	300A
	350-350A	484	135	350A
厚鋼電線管用	75-28G	209	100	28G
	75-36G			36G
	75-42G			42G
	75-54G			54G
	75-70G			70G
	75-82G			82G
	75-92G			92G
	100-28G	234	100	28G
	100-36G			36G
	100-42G			42G
	100-54G			54G
	100-70G			70G
	100-82G			82G
	100-92G			92G
	100-104G			104G

SP型防水管用フランジ

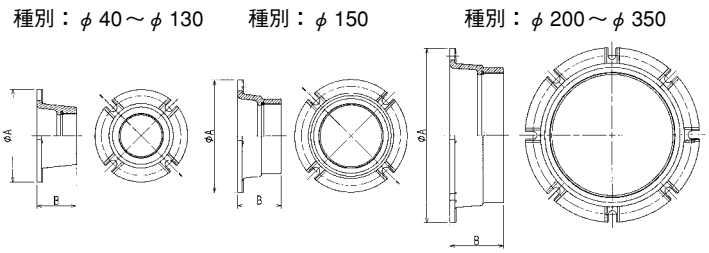

SP型防水管用フランジ(ねじ無し鋼管用)

本品は地中送配電線用マンホール・洞道等の送配電線の管路口として、ねじ無し鋼管端部にボルトにて取り付けるタイプのフランジです。

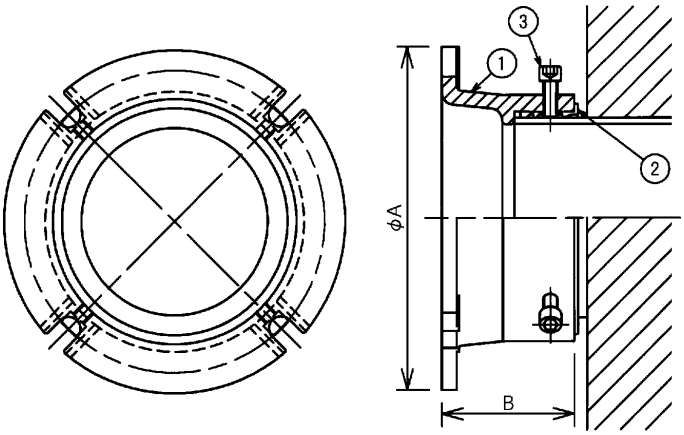

① フランジ
② パッキング
③ ボルト

種別	A	B	対応管種
130	264	110	125A
150	284	110	150A

コンパクト防水管(NCO)

本品は防水管と鋼管等を接続する異物継手を改良し異物継手機能と防水管機能を兼備した製品で、作業の簡略化、工費の節減が図れます。またフランジ部を改良したことで現行の防水管に比べ取り付けピッチの縮小が図れます。

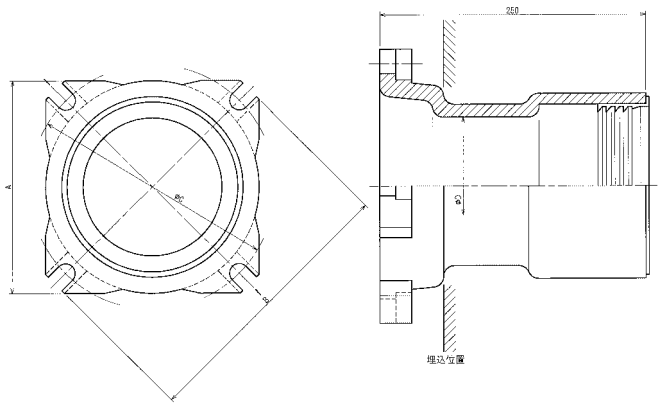

サイズ	A	B	C	D
130	200	258	230	130
150	220	278	250	150

種別（適用管種）
GP用
PFP用
TPFP用

管路口ケーブルガイド

本品はケーブルの引込み時などに管路端のエッジによりケーブルが損傷しないようにするために管路口に取付け使用します。

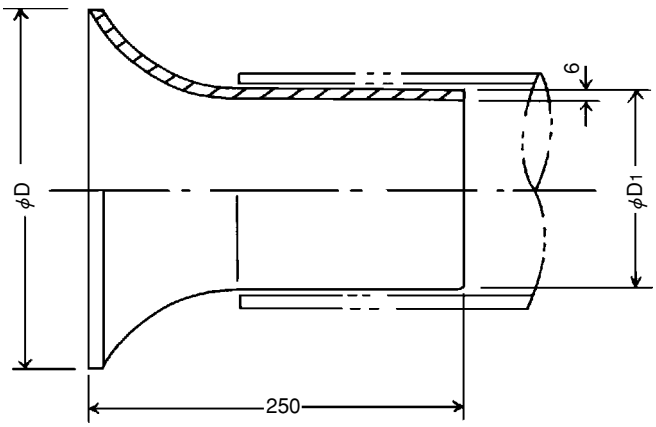

種別	D	D_1
100	228	98
130	260	128
150	280	148

材質：FRP

筒状一体型と割り型がございます。

仮防水蓋

本品は、送配電用マンホールならびに洞道内に設置する防水管用の仮蓋に使用します。

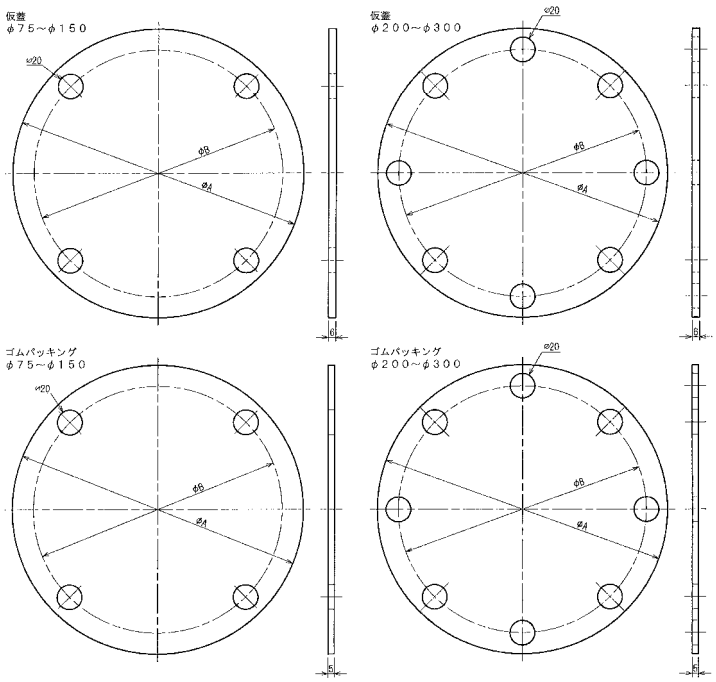

種別	A	B	
75	209	175	
100	234	200	※
130	264	230	※
150	284	250	※
200	334	300	※
250	384	350	※

※印は東京電力仕様

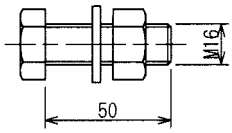

コンパクト防水管用仮防水蓋

本品は、送配電用マンホールならびに洞道内に設置するコンパクト防水管用の仮蓋に使用します。

仮蓋
φ130、φ150

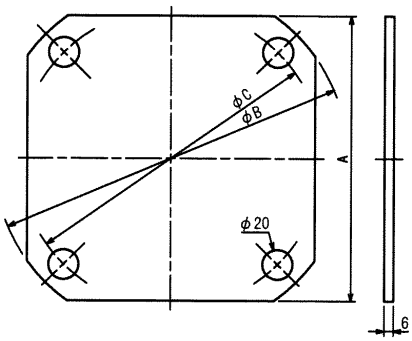

種別	A	B	C
130	200	258	230
150	220	278	250

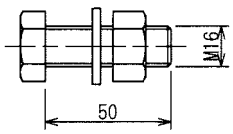

ゴムパッキング
φ130、φ150

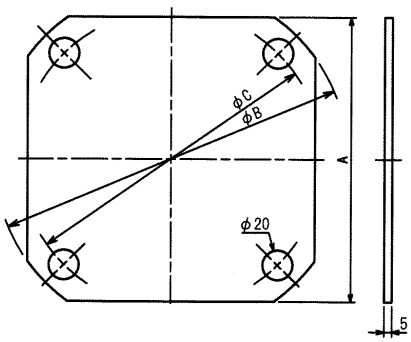

管路口防水装置

管路口に取付け、水密を保持するための防水装置として使用します。

TS-008(6600V　CVTケーブル用)(東京電力仕様)
TS-009(　22kV　CVTケーブル用)(東京電力仕様)

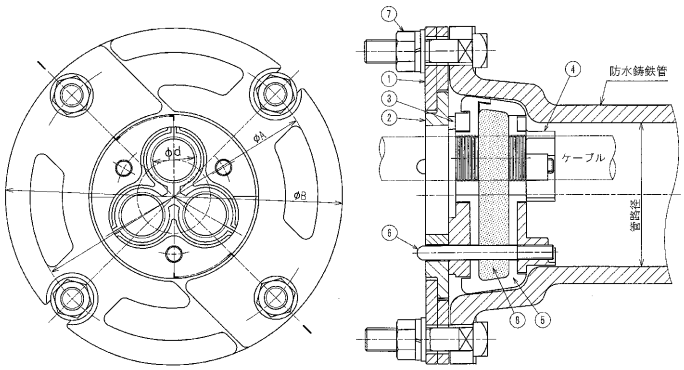

管路径	A	B
100	200	234
130	230	264
150	250	284

① 締付金具　⑤ パッキング
② 中心部金具　⑥ 支持ボルト
③ 支持金具(Ⅰ)　⑦ 締付ボルト
④ 支持金具(Ⅱ)　⑧ 防水混和物

寸法表

6600V	
種別	d
100-60	22
100-150	29
100-250	35
100-325	37
130-60	22
130-150	29
130-250	35
130-325	37
130-500	43
130-600	47
150-60	22
150-150	29
150-250	35
150-325	37
150-500	43
150-600	47

22kV	
種別	d
100-60	29
100-150	35
130-60	29
130-150	35
130-250	40
130-325	43
130-500	49
150-60	29
150-150	35
150-250	40
150-325	43
150-500	49

TS-007(600V　CVQケーブル用)(東京電力仕様)

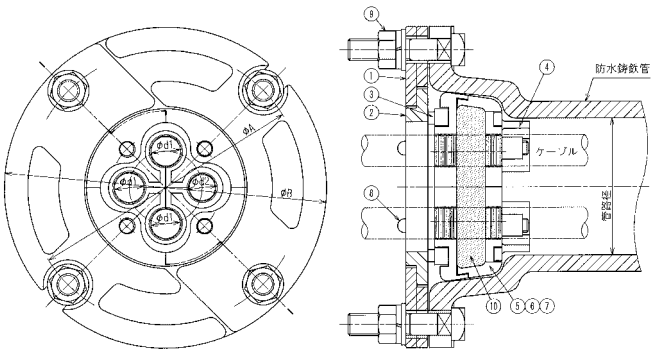

管路径	A	B
100	200	234
130	230	264
150	250	284

① 締付金具　⑥ パッキング(Ⅱ)
② 中心部金具　⑦ パッキング(Ⅲ)
③ 支持金具(Ⅰ)　⑧ 支持ボルト
④ 支持金具(Ⅱ)　⑨ 締付ボルト
⑤ パッキング(Ⅰ)　⑩ 防水混和物

寸法表

種別	適用ケーブルサイズ	寸　法	
		d1	d2
100-60	3×60＋1×38	15	12.5
100-150	3×150＋1×100	21.5	19
100-250	3×250＋1×150	27	21.5
130-22	4×22	10.5	10.5
130-60	3×60＋1×38	15	12.5
130-100	3×100＋1×60	19	15
130-150	3×150＋1×100	21.5	19
130-250	3×250＋1×150	27	21.5
150-22	4×22	10.5	10.5
150-60	3×60＋1×38	15	12.5
150-100	3×100＋1×60	19	15
150-150	3×150＋1×100	21.5	19
150-250	3×250＋1×150	27	21.5

TS-001 （CVケーブル３心用）
TS-001S（CVケーブル単心用）
TS-010 （CVケーブル３心用）

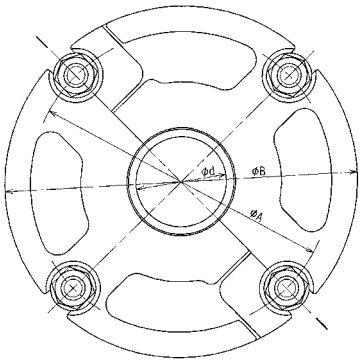

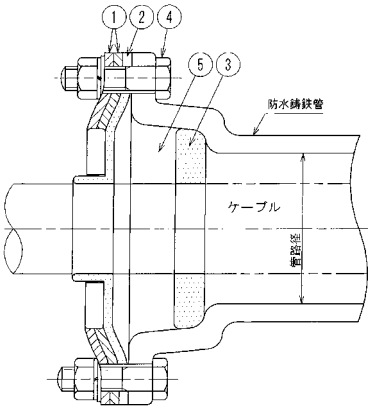

管路径	A	B
75	175	209
100	200	234
130	230	264
150	250	284
200	300	334
250	350	384

① 締付金具（単心用は非磁性材）
② パッキング（Ⅰ）
③ パッキング（Ⅱ）
④ 締付ボルト
⑤ 防水混和物

寸法表

種別（“管路径”ー“d寸法”）			
75-10	75-30	75-50	75-70
75-15	75-35	75-55	—
75-20	75-40	75-60	—
75-25	75-45	75-65	—
100-10	100-35	100-60	100-85
100-15	100-40	100-65	100-90
100-20	100-45	100-70	100-95
100-25	100-50	100-75	—
100-30	100-55	100-80	—
130-10	130-45	130-75	130-105
130-15	130-50	130-80	130-110
130-20	130-55	130-85	130-115
130-30	130-60	130-90	—
130-35	130-65	130-95	—
130-40	130-70	130-100	—
150-15	150-45	150-75	150-105
150-20	150-50	150-80	150-110
150-25	150-55	150-85	150-115
150-30	150-60	150-90	150-120
150-35	150-65	150-95	150-140
150-40	150-70	150-100	—
200-40	200-60	200-95	200-115
200-45	200-75	200-100	200-125
200-50	200-80	200-105	200-150
200-55	200-90	200-110	—
250-15	250-75	250-100	250-150
250-20	250-80	250-105	250-170
250-35	250-90	250-110	—
250-55	250-95	250-140	—

TS-003（CVTケーブル用（３心一括形））

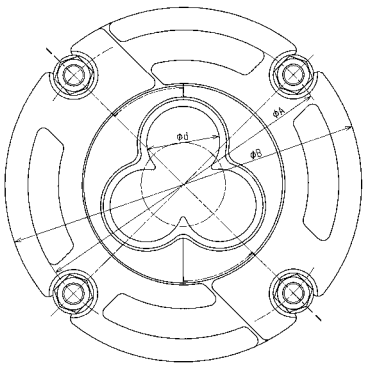

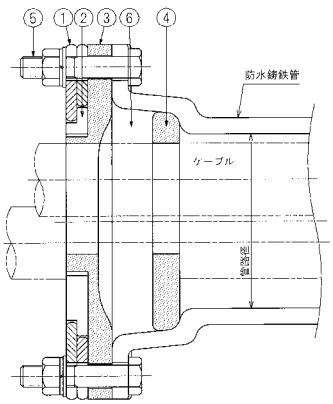

管路径	A	B
75	175	209
100	200	234
130	230	264
150	250	284
200	300	334
250	350	384

① 締付金具
② 中心部金具
③ パッキング（Ⅰ）
④ パッキング（Ⅱ）
⑤ 締付ボルト
⑥ 防水混和物

寸法表

種別（“管路径”ー“d寸法”）		
75-15	—	—
100-21	100-30	100-39
100-24	100-33	100-42
100-27	100-36	100-45
130-21	130-36	130-48
130-27	130-39	130-51
130-30	130-42	130-54
130-33	130-45	—
150-21	150-33	150-45
150-24	150-36	150-48
150-27	150-39	150-51
150-30	150-42	150-54
200-33	200-45	200-57
200-36	200-48	200-60
200-39	200-51	200-63
200-42	200-54	200-66
250-36	250-51	250-63
250-42	250-54	250-75
250-45	250-57	250-78
250-48	250-60	250-90

TS-013(挿入型　CVケーブル単心および3心用)

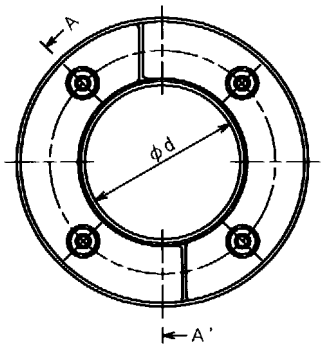

A－A' 断面

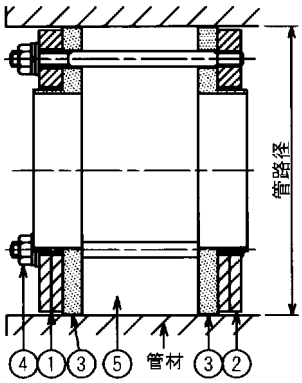

① 締付金具(A)　④ 締付ボルト
② 締付金具(B)　⑤ 防水混和物
③ ゴムパッキング

寸法表

種別("管路径"－"d寸法")	
100-35	100-50
100-40	100-55
100-45	—
130-25	130-75
130-40	130-80
130-65	130-85
130-70	—
150-50	150-80
150-55	150-85
150-60	150-90
150-65	150-95
150-70	150-100
150-75	150-105
150A-30	150A-95
150A-65	150A-100
150A-75	—

TS-004(挿入型　CVTケーブル用(引通し用))

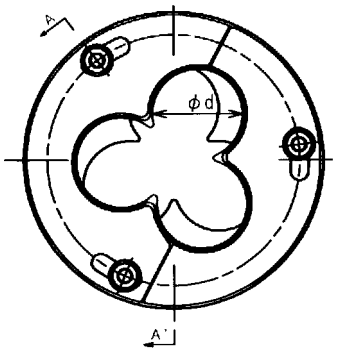

A－A' 断面

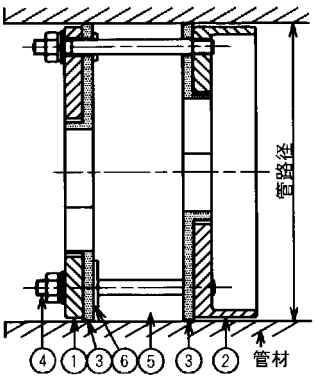

① 締付金具(A)　④ 締付ボルト
② 締付金具(B)　⑤ 防水混和物
③ パッキング　⑥ ゴムパッキング

寸法表

種別("管路径"－"d寸法")		
80A-24	80A-27	—
100-21	100-27	100-33
100-24	100-30	100-36
125-30	125-39	125-48
125-33	125-42	—
125-36	125-45	—
130-27	130-36	130-45
130-30	130-39	130-48
130-33	130-42	—
150-21	150-36	150-51
150-24	150-39	150-54
150-27	150-42	150-57
150-30	150-45	150-60
150-33	150-48	—
150A-36	150A-51	—
150A-45	150A-57	—

3条用の場合はお問合せください。

締　付　工　具

本品は、挿入型管路口防水装置のボルト締付に使用します。

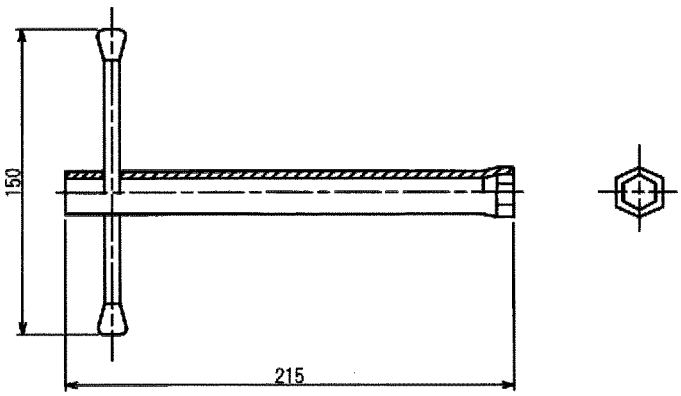

M4用からM16用まで御座います。

TS－002(CVTケーブル用(3心分離形))

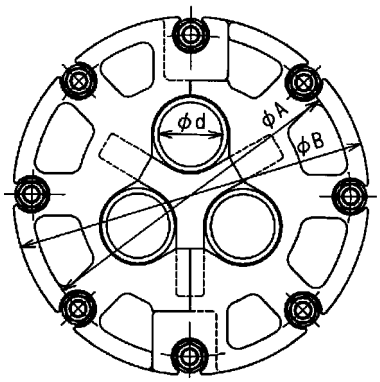

管路径	A	B
200	300	334
250	350	384
300	400	434
350	450	484

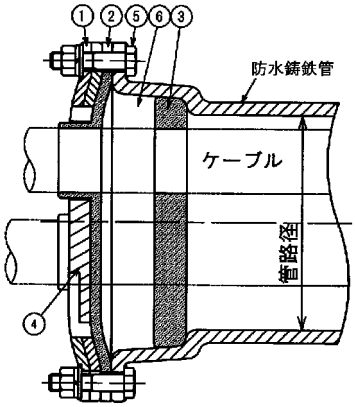

① 締付金具
② パッキング(Ⅰ)
③ パッキング(Ⅱ)
④ スペーサー
⑤ 締付ボルト
⑥ 防水混和物

寸法表

種別（“管路径”ー“d寸法”）		
200-50	200-65	200-80
200-55	200-70	200-85
200-60	200-75	—
250-55	250-75	250-95
250-60	250-80	250-100
250-65	250-85	250-105
250-70	250-90	—
300-55	300-85	300-105
300-70	300-90	300-110
300-75	300-95	300-115
300-80	300-100	300-120
350-75	350-105	350-130
350-100	350-125	350-135

遮水層付CVTケーブル(C－CVT)用

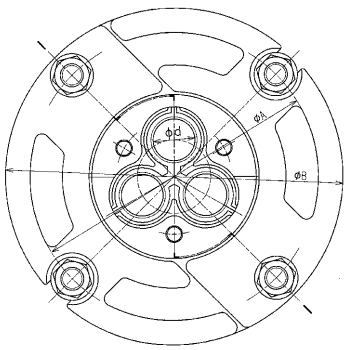

管路径	A	B
100	200	234
130	230	264
150	250	284

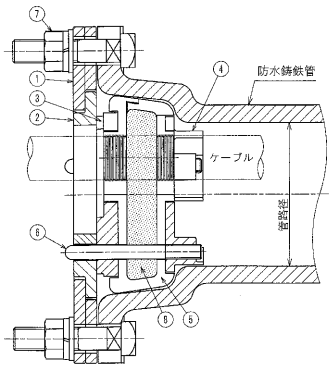

① 締付金具
② 中心部金具
③ 支持金具(Ⅰ)
④ 支持金具(Ⅱ)
⑤ パッキング
⑥ 支持ボルト
⑦ 締付ボルト
⑧ 防水混和物

寸法表

種別	d
100-60	25
100-100	28
100-150	31
100-200	33
100-250	35
100-325	39
130-60	25
130-100	28
130-150	31
130-200	33
130-250	35
130-325	39
130-400	41
130-500	44
130-630	47
150-60	25
150-100	28
150-150	31
150-200	33
150-250	35
150-325	39
150-400	41
150-500	44
150-630	47

コンパクト防水管用防水装置

本品はコンパクト防水管に取り付けられるように改良を施した管路口防水装置です。

KS-001(3心ケーブル用)／KS-001S(単心ケーブル用)

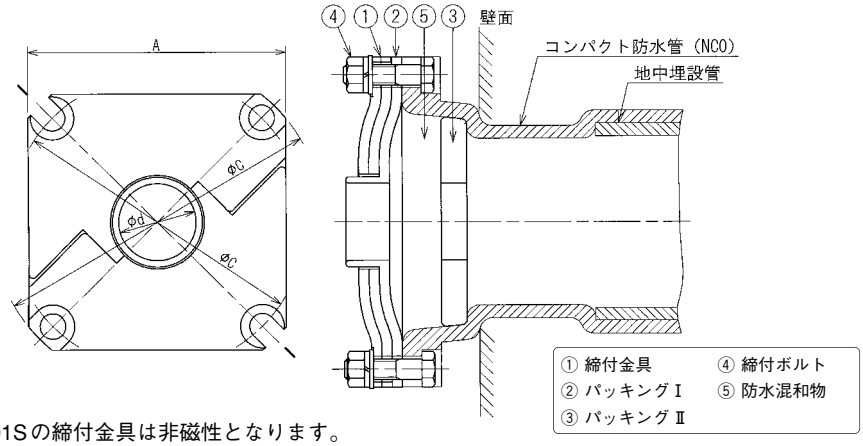

※KS-001Sの締付金具は非磁性となります。

種別（“管路径”ー“d寸法”）		
130-15	130-55	130-90
130-20	130-60	130-95
130-30	130-65	130-100
130-35	130-70	130-105
130-40	130-75	130-110
130-45	130-80	130-115
130-50	130-85	
150-15	150-55	150-95
150-20	150-60	150-100
150-25	150-65	150-105
150-30	150-70	150-110
150-35	150-75	150-115
150-40	150-80	150-120
150-45	150-85	150-140
150-50	150-90	

管路径	A	B	C
130	200	258	230
150	220	278	250

KS－002(CTVケーブル用(3心一括形))

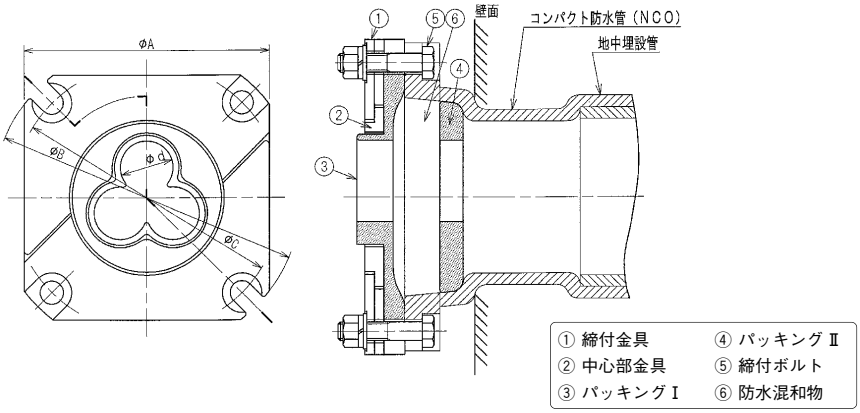

種別（“管路径”ー“d寸法”）		
130-27	130-55	130-90
130-30	130-60	130-95
130-36	130-65	130-100
150-21	150-55	150-95
150-27	150-60	150-100
150-30	150-65	150-105
150-33	150-70	150-110

管路径	A	B	C
130	200	258	230
150	220	278	250

KS-003(600V　CVQケーブル用)

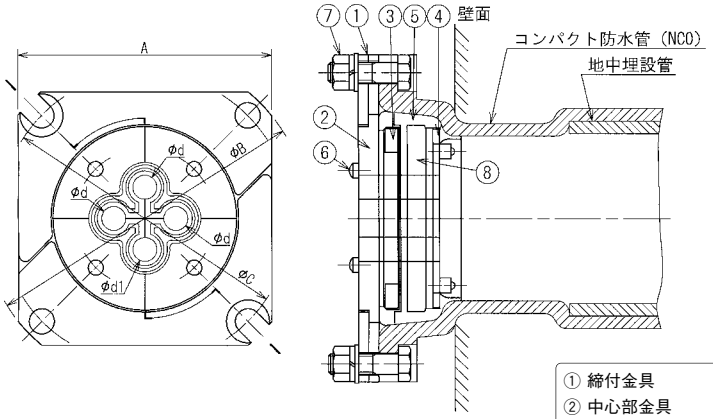

種別	d	d1	適用ケーブルサイズ　600V
130-22	10.5	10.5	4×22
130-60	15	12.5	3×60＋1×38
130-100	19	15	3×100＋1×60
130-150	21.5	19	3×150＋1×100
130-250	27	21.5	3×250＋1×150
150-22	10.5	10.5	4×22
150-60	15	12.5	3×60＋1×38
150-100	19	15	3×100＋1×60
150-150	21.5	19	3×150＋1×100
150-250	27	21.5	3×250＋1×150

① 締付金具　⑤ パッキング
② 中心部金具　⑥ 支持ボルト
③ 支持金具Ⅰ　⑦ 締付ボルト
④ 支持金具Ⅱ　⑧ 防水混和物

管路径	A	B	C
130	200	258	230
150	220	278	250

KS-004(6600V　CVTケーブル用)

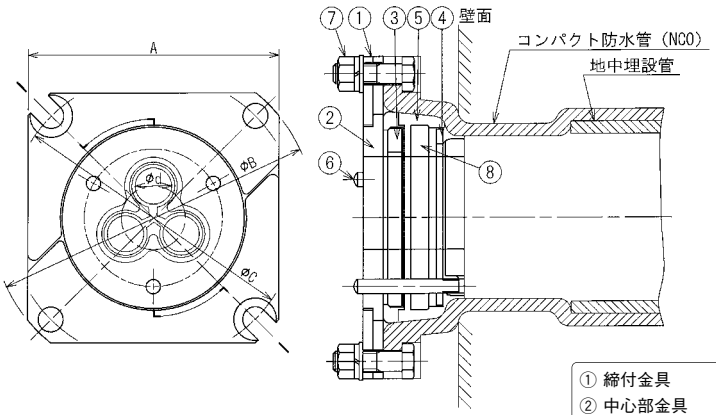

種別		d	適用ケーブルサイズ
管路径130用	管路径150用		
130-60	150-60	22	6600V　60
130-150	150-150	29	6600V　150
130-250	150-250	35	6600V　250
130-325	150-325	37	6600V　325
130-500	150-500	43	6600V　500
130-600	150-600	47	6600V　600

① 締付金具　⑤ パッキング
② 中心部金具　⑥ 支持ボルト
③ 支持金具Ⅰ　⑦ 締付ボルト
④ 支持金具Ⅱ　⑧ 防水混和物

管路径	A	B	C
130	200	258	230
150	220	278	250

KS-005(22kV　CVTケーブル用)

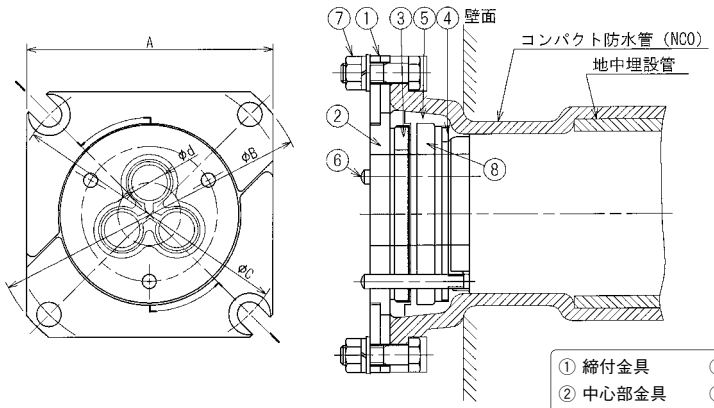

種別		d	適用ケーブルサイズ
管路径130用	管路径150用		
130-60	150-60	29	22kV　60
130-150	150-150	35	22kV　150
130-250	150-250	40	22kV　250
130-325	150-325	43	22kV　325
130-500	150-500	49	22kV　500

① 締付金具　⑤ パッキング
② 中心部金具　⑥ 支持ボルト
③ 支持金具Ⅰ　⑦ 締付ボルト
④ 支持金具Ⅱ　⑧ 防水混和物

管路径	A	B	C
130	200	258	230
150	220	278	250

異物継手

本品は、地中送配電線ケーブルを収容する管の接続に使用します。

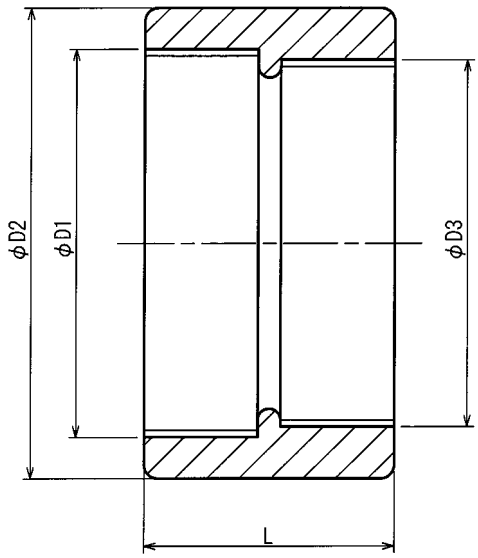

防水管対鋼管(防対GP)

種別	D1	D2	D3	L	
75／80A	98.43	122	87.88	90	
100／100A	123.35	152	113.03	90	※
130／125A	153.23	186	138.43	90	※
150／150A	173.23	210	163.83	110	※
200／200A	223.13	266	214.63	110	※
250／250A	273.13	318	265.43	115	※

※印は東京電力仕様

防水管対厚鋼電線管(防対厚鋼)

種別	D1	D2	D3	L
防 75対厚鋼 28	98.43	122	33.25	90
防 75対厚鋼 36	98.43	122	41.91	90
防 75対厚鋼 42	98.43	122	47.80	90
防 75対厚鋼 54	98.43	122	59.61	90
防 75対厚鋼 70	98.43	122	75.18	90
防 75対厚鋼 82	98.43	122	87.88	90
防100対厚鋼 70	123.35	152	75.18	90
防100対厚鋼 82	123.35	152	87.88	90
防100対厚鋼 92	123.35	152	100.33	90
防100対厚鋼104	123.35	152	113.03	90
防130対厚鋼104	153.28	186	113.03	90

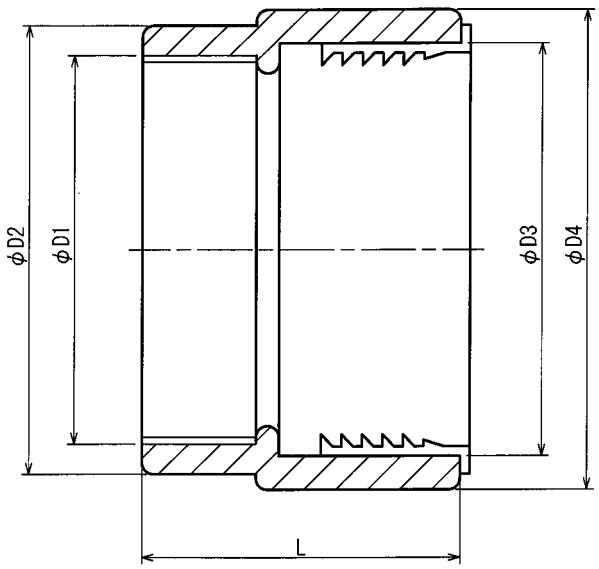

※サイズによってゴム輪の形状が異なります。

防水管対強化プラスチック複合管(防対PFP)(東京電力仕様)

種別	D1	D2	D3	D4	L
130	153.23	188	160	188	120
150	173.23	214	184	214	130
200	223.13	268	240	280	130
250	273.13	318	296	336	130

鋼管対強化プラスチック複合管(GP対PFP)(東京電力仕様)

種別	D1	D2	D3	D4	L
130	138.43	170	160	188	120
150	163.83	205	184	214	130
200	214.63	265	240	280	130
250	265.43	315	296	336	135

防水管対薄肉強化プラスチック複合管(防対TPFP)

種別	D1	D2	D3	D4	L
130	153.23	188	154	188	120
150	173.23	214	174	214	130
250	273.13	318	277	336	130

鋼管対薄肉強化プラスチック複合管(GP対TPFP)

種別	D1	D2	D3	D4	L
130	138.43	170	154	188	120
150	163.83	205	174	214	130
250	265.43	315	277	336	135

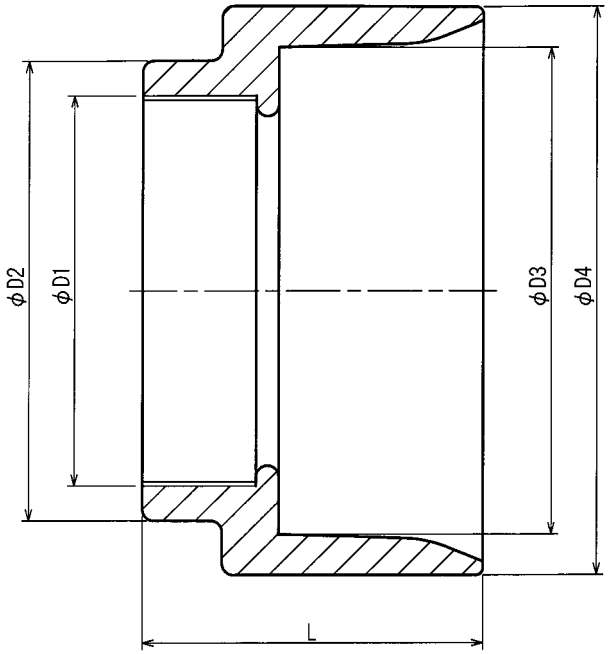

防水管対ヒューム管(防対HP)(東京電力仕様)

種別	D1	D2	D3	D4	L
100	123.35	150	164	198	140
130	153.23	184	189	226	140
150	173.23	204	216	252	150
200	223.13	254	268	310	150
250	273.13	308	320	366	150

鋼管対ヒューム管(GP対HP)(東京電力仕様)

種別	D1	D2	D3	D4	L
100	113.03	150	164	198	140
130	138.43	184	189	226	140
150	163.83	204	216	252	150
200	214.63	254	268	310	150
250	265.43	308	320	366	150

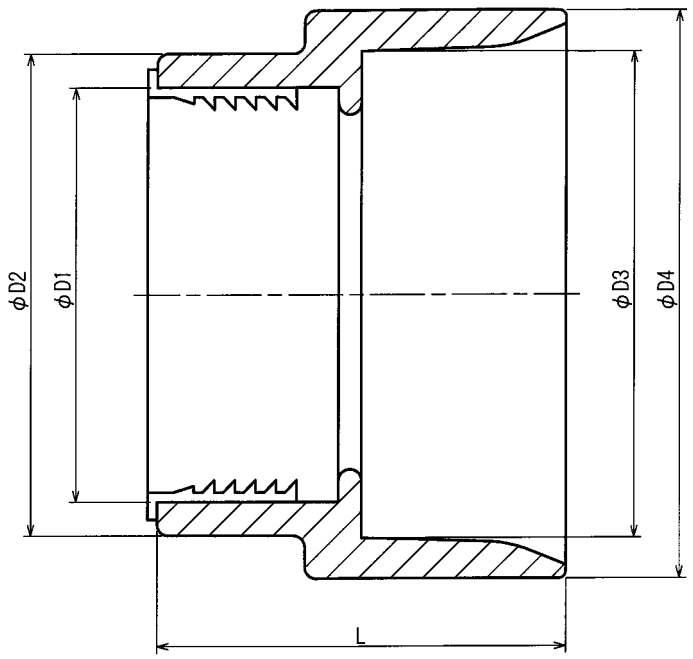

強化プラスチック複合管対ヒューム管(東京電力仕様)

種別	D1	D2	D3	D4	L
130	160	188	189	226	170
150	184	214	216	252	170
200	240	280	268	310	170
250	296	336	320	366	170

※サイズによってゴム輪の形状が異なります。

亜鉛めっき鋼管

直管（東京電力仕様）

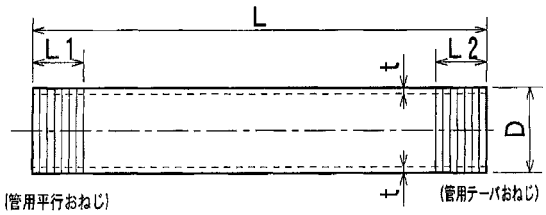

(A)　両ねじ切り

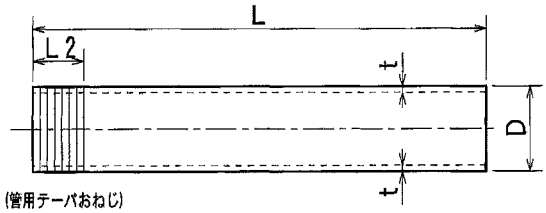

（C）テーパ片ねじ切り

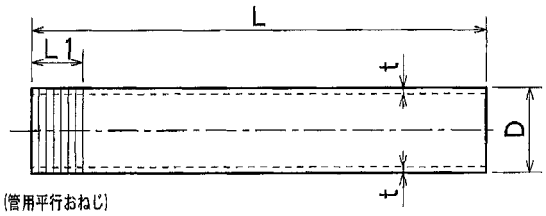

（B）平行片ねじ切り

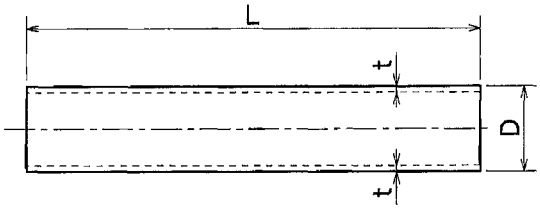

（D）ねじ切りなし

呼び径	D	t	L1	L2	L
50A	60.5	3.8	69	23.38	2750 又は 5500
80A	89.1	4.2	80	29.84	
100A	114.3	4.5	93	35.80	
125A	139.8	4.5	100	40.08	
150A	165.2	5.0	115	40.08	
200A	216.3	5.8	125	52.10	
250A	267.4	6.6	135	55.28	
300A	318.5	6.9	140	58.78	

※東京電力の規格品以外にも他のサイズや、厚鋼電線管、STPGなどもご要望に応じ製作致します。

曲がり管

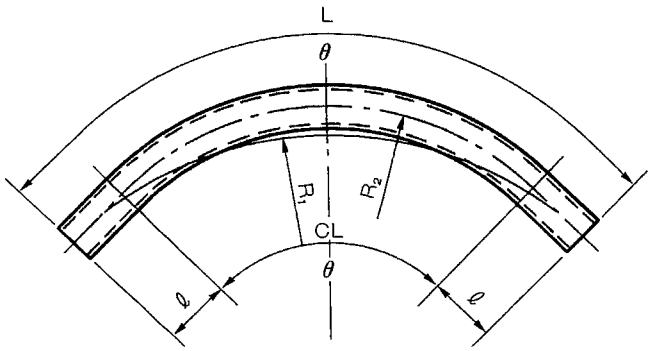

※鋼管の曲げ加工には加工余白（ツカミ代）が必要となりますので、公称曲げR(R_1)に対して実際の曲げRにはR_2を適用することになります。

管　径	L(mm)	CL(mm)	ℓ(mm)（ツカミ代）	R_1	5mR	10mR	15mR	20mR	25mR
				θ	31.51/63.03	15.76/31.51	10.50/21.01	7.89/15.76	6.30/12.61
100A	2750	2150	300	R_2	3910	7820	11730	15610	19550
	5500	4900			4450	8910	13360	17810	22260
125A	2750	2150	300	R_2	3910	7820	11730	15610	19550
	5500	4900			4450	8910	13360	17810	22260
150A	2750	2050	350	R_2	3730	7450	11190	14890	18640
	5500	4800			4360	8730	13090	17450	21810
200A	2750	1550	600	R_2	2820	5640	8460	11260	14100
	5500	4300			3910	7820	11730	15630	19540
250A	2750	1550	600	R_2	2820	5640	8460	11260	14100
	5500	4300			3910	7820	11730	15630	19540

ボビン

本品は、管路の導通試験に使用します。

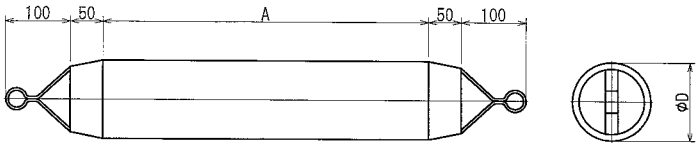

ボビン選定表

管　径	D	A			
		5mR	15mR	25mR	35mR
100A	90	500	800	1000	1200
130A	120				
150A	140				
200A	190				
250A	240				

標準タイプ：鋼製　アルミ製も注文に応じ製作致します。

ねじ無し鋼管用継手「ボールジョイント・ユニジョイント」

本品は、送・配電設備のケーブルを収容する地中線用亜鉛めっき鋼管のうち、ねじ切りなし管同士の接続に使用し、曲線部の配管や調整部などに適しています。作業性も良くねじ切り継手を使用した場合よりもスピーディな配管が可能です。

ボールジョイント(東京電力仕様)

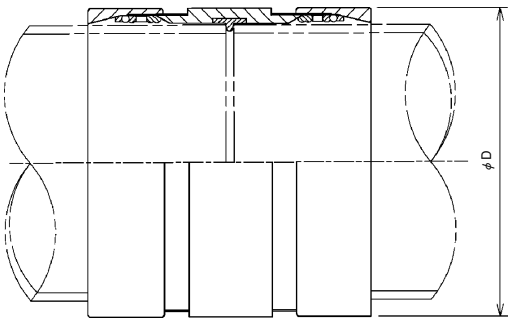

種別	D	適合管種
φ100	135	100A
φ130	159	125A
φ150	185	150A
φ200	241	200A
φ250	298	250A

ユニジョイント

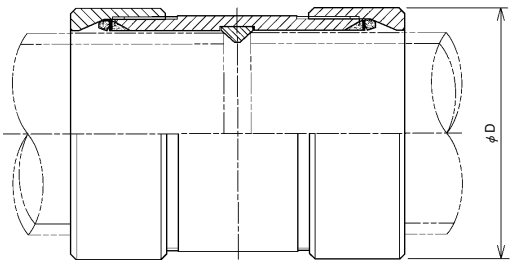

種別	D	適合管種
50A	80	50A
65A	95	65A
80A	110	80A

表記以外のサイズ(100A～200A)もございます。
異径および異径異物については、注文により設計製作いたします。

(例) 100：130
130：150
100：150
150：250

ねじ切り継手

管用並行おねじまたは管用テーパおねじが切られた管の継手として使用します。

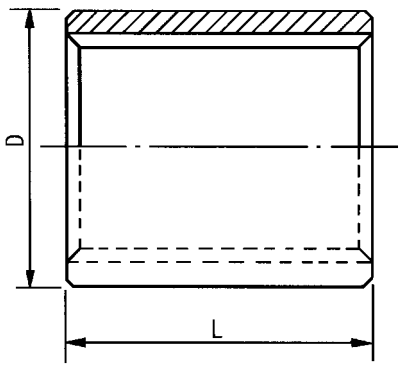

種別	D	L	
32A	48.3	48	
40A	54.5	48	
50A	70	64	※
65A	82	65	
80A	102	75	※
90A	114	83	
100A	127	88	※
125A	154	95	※
150A	182	110	※
175A	210	115	
200A	236	120	※
225A	262	120	
250A	288	130	※
300A	341	135	※

※印は東京電力仕様

マンホール用足場金物

本品は、送・配電設備のマンホールならびに洞道内に設置し、昇降用に使用します。

マンホール用足場金物(先付け)(東京電力仕様)

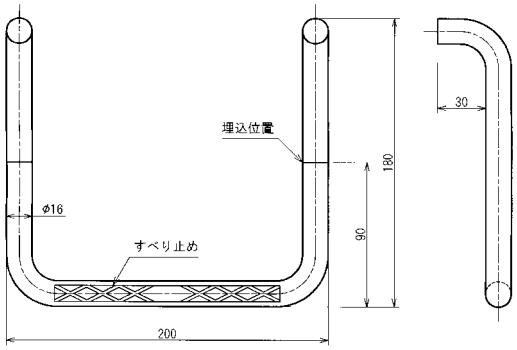

マンホール用足場金物(後付け)

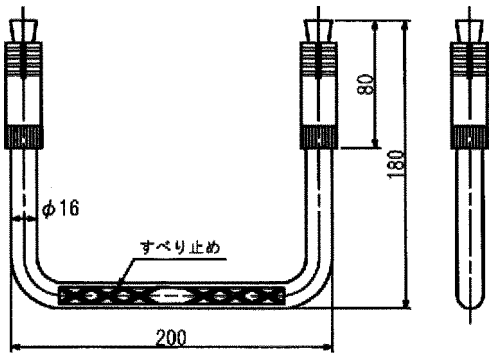

マンホール用フック

本品は、送・配電用マンホールならびに洞道内に設置し、ケーブルの引き入れならびに引き抜きに使用します。

A型（東京電力仕様）

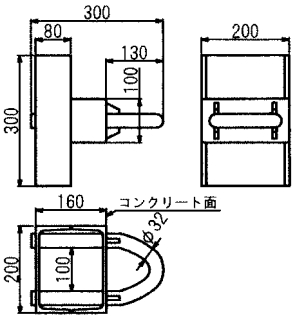

B型（東京電力仕様）

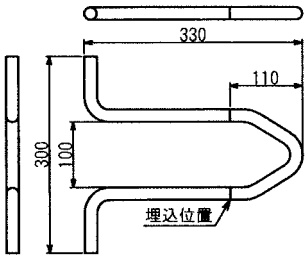

後付け型

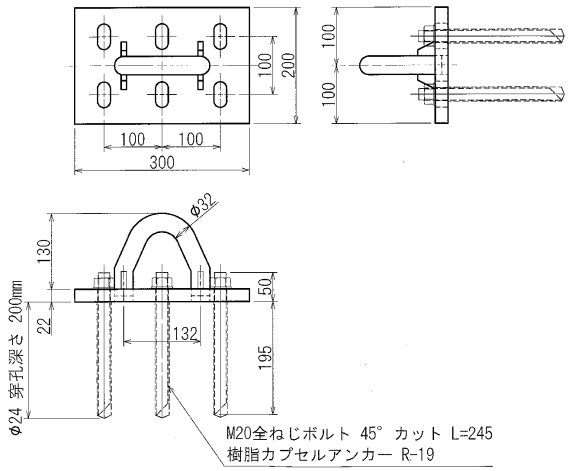

穴形状はご指定により製作致します。

マンホール用水溜桝

本品は、送・配電用マンホールならびに洞道内に設置し、ポンプでの排水を容易にするために使用します。

鋳鉄製φ300用

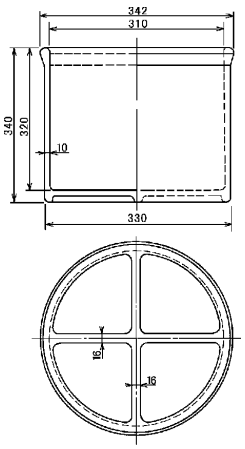

鋼製(つば付) φ400用

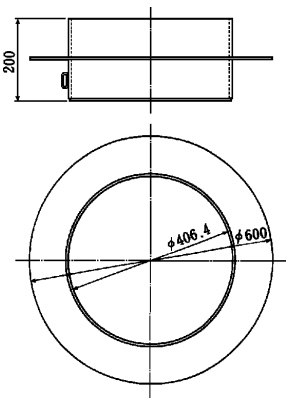

立金物(東京電力仕様)

本品はマンホールおよび洞道内において、ケーブル支持用受金物を固定するために使用します。

L形鋼(標準)

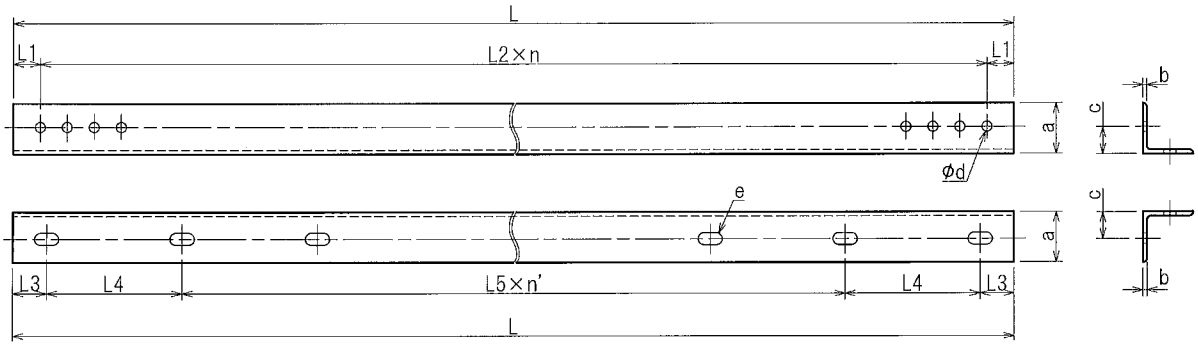

全長L	L1	L2	n	L3	L4	L5	n'	a	b	c	d	e
1000	40	40	23	50	—	—	—	75	6又は9	40	15	18×36
1100	50	40	25	50	500	—	—	75	6又は9	40	15	18×36
1200	40	40	28	50	550	—	—	75	6又は9	40	15	18×36
1300	50	40	30	50	600	—	—	75	6又は9	40	15	18×36
1400	40	40	33	50	650	—	—	75	6又は9	40	15	18×36
1500	50	40	35	50	700	—	—	75	6又は9	40	15	18×36
1600	40	40	38	50	750	—	—	75	6又は9	40	15	18×36
1700	50	40	40	50	800	—	—	75	6又は9	40	15	18×36
1800	40	40	43	50	850	—	—	75	6又は9	40	15	18×36
1900	50	40	45	50	—	900	2	75	6又は9	40	15	18×36
2000	40	40	48	50	500	900	1	75	6又は9	40	15	18×36
2100	50	40	50	50	550	900	1	75	6又は9	40	15	18×36
2200	40	40	53	50	600	900	1	75	6又は9	40	15	18×36
2300	50	40	55	50	650	900	1	75	6又は9	40	15	18×36
2400	40	40	58	50	700	900	1	75	6又は9	40	15	18×36
2500	50	40	60	50	750	900	1	75	6又は9	40	15	18×36
2600	40	40	63	50	800	900	1	75	6又は9	40	15	18×36
2700	50	40	65	50	850	900	1	75	6又は9	40	15	18×36
2800	40	40	68	50	—	900	3	75	6又は9	40	15	18×36
2900	50	40	70	50	500	900	2	75	6又は9	40	15	18×36
3000	40	40	73	50	550	900	2	75	6又は9	40	15	18×36
3100	50	40	75	50	600	900	2	75	6又は9	40	15	18×36
3200	40	40	78	50	650	900	2	75	6又は9	40	15	18×36
3300	50	40	80	50	700	900	2	75	6又は9	40	15	18×36
3400	40	40	83	50	750	900	2	75	6又は9	40	15	18×36
3500	50	40	85	50	800	900	2	75	6又は9	40	15	18×36
3600	40	40	88	50	850	900	2	75	6又は9	40	15	18×36
3700	50	40	90	50	—	900	4	75	6又は9	40	15	18×36
3800	40	40	93	50	500	900	3	75	6又は9	40	15	18×36
3900	50	40	95	50	550	900	3	75	6又は9	40	15	18×36
4000	40	40	98	50	600	900	3	75	6又は9	40	15	18×36
4100	50	40	100	50	650	900	3	75	6又は9	40	15	18×36
4200	40	40	103	50	700	900	3	75	6又は9	40	15	18×36
4300	50	40	105	50	750	900	3	75	6又は9	40	15	18×36
4400	40	40	108	50	800	900	3	75	6又は9	40	15	18×36
4500	50	40	110	50	850	900	3	75	6又は9	40	15	18×36
4600	40	40	113	50	—	900	5	75	6又は9	40	15	18×36
4700	50	40	115	50	500	900	4	75	6又は9	40	15	18×36
4800	40	40	118	50	550	900	4	75	6又は9	40	15	18×36
4900	50	40	120	50	600	900	4	75	6又は9	40	15	18×36
5000	40	40	123	50	650	900	4	75	6又は9	40	15	18×36

上記以外の寸法でも指定寸法どおり製作いたします。
また他にも溝形鋼やH形鋼を使用したものやリング状にR加工が施されたものはお問い合わせください。

単独式接地棒

本品は接地工事を施す際の接地極として使用します。

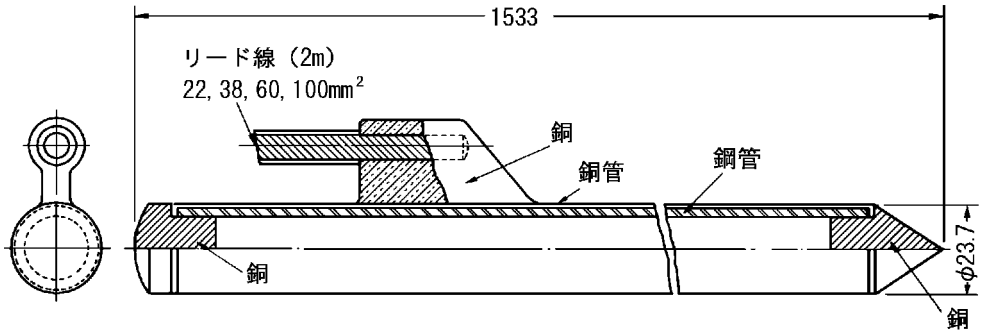

埋込インサート

本品は鋳鉄製のインサートで、重量物に使用する場合に適しています。

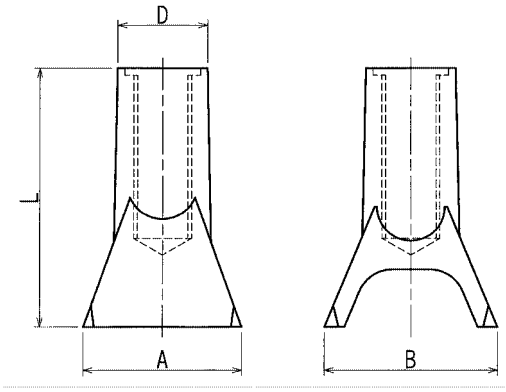

呼び径	A	B	L	D
M16	44	48	72	25

ケーブル直載せ形支持金物

本品は立金物やポールに取付けケーブルを直載せし使用します。

BN形

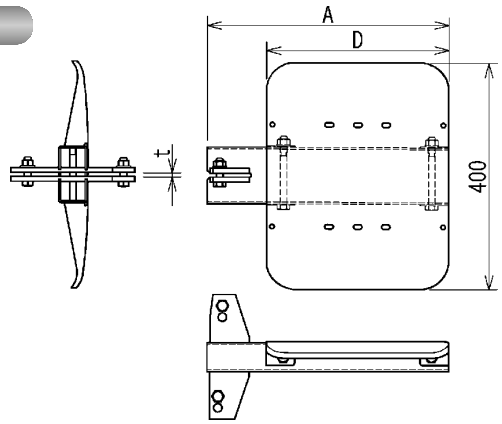

種別	立金物板厚	A	D	t
450BN-6	6㎜	425	320	7
450BN-9	9㎜			10
550BN-6	6㎜	525	420	7
550BN-9	9㎜			10
600BN-6	6㎜	575	470	7
600BN-9	9㎜			10

BF形

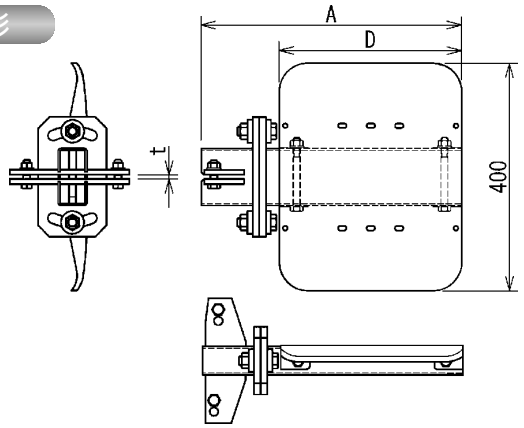

種別	立金物板厚	A	D	t
450BF-6	6㎜	458	320	7
450BF-9	9㎜			10
550BF-6	6㎜	558	420	7
550BF-9	9㎜			10
600BF-6	6㎜	608	470	7
600BF-9	9㎜			10

BP形

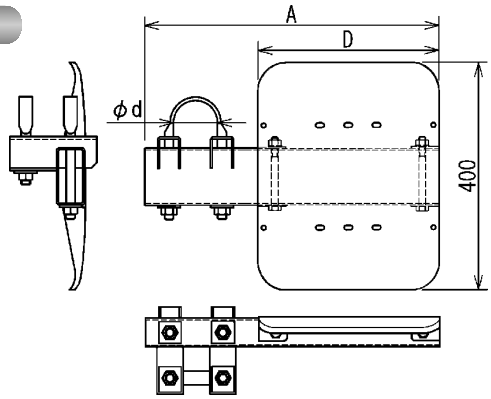

種別	適用柱径	A	D	φ d
450BP-75	φ 75	520	320	78
450BP-100	φ 100			116
550BP-75	φ 75	620	420	78
550BP-100	φ 100			116
600BP-75	φ 75	670	470	78
600BP-100	φ 100			116

BPF形

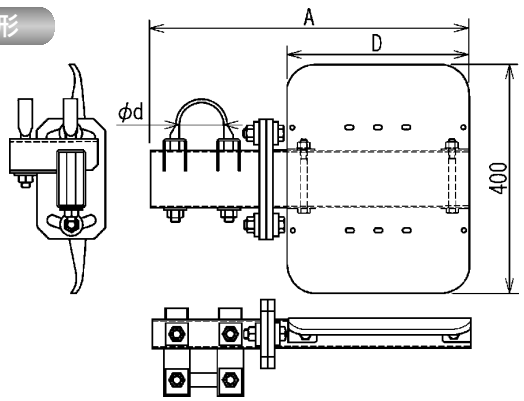

種別	適用柱径	A	D	φ d
450BPF-75	φ 75	558	320	78
450BPF-100	φ 100	578		116
550BPF-75	φ 75	658	420	78
550BPF-100	φ 100	678		116
600BPF-75	φ 75	708	470	78
600BPF-100	φ 100	728		116

防災トラフ用支持金物

本品は立金物やポールに取付け防災トラフを支持するために使用します。

N形

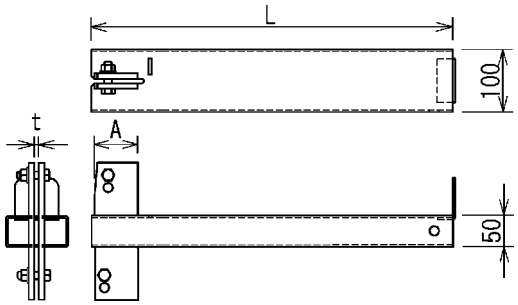

種別	立金物板厚	L	A	t
450N-6	6㎜	425	70	7
450N-9	9㎜			10
550N-6	6㎜	525	70	7
550N-9	9㎜			10
600N-6	6㎜	575	70	7
600N-9	9㎜			10
750N-6	6㎜	725	80	7
750N-9	9㎜			10

F形

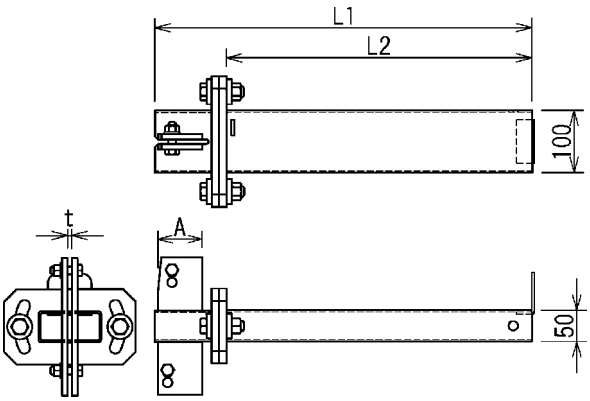

種別	立金物板厚	L1	L2	A	t
450F-6	6㎜	450	336	70	7
450F-9	9㎜				10
550F-6	6㎜	550	436	70	7
550F-9	9㎜				10
600F-6	6㎜	600	486	70	7
600F-9	9㎜				10
750F-6	6㎜	750	636	80	7
750F-9	9㎜				10

P形

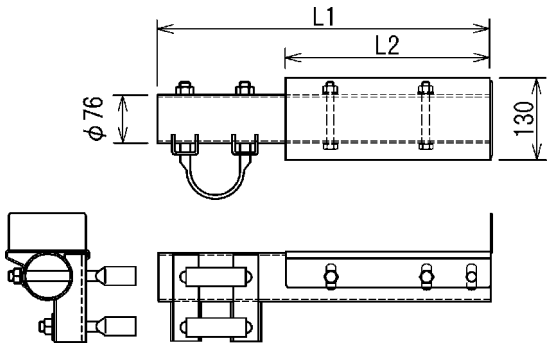

種別	適用柱径	L1	L2
450P-75	φ 75	520	320
450P-100	φ 100		
550P-75	φ 75	620	420
550P-100	φ 100		
600P-75	φ 75	670	470
600P-100	φ 100		
750P-75	φ 75	820	620
750P-100	φ 100		

RF形

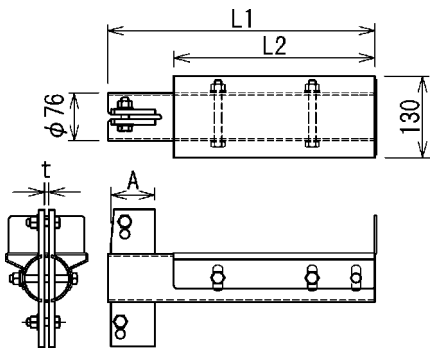

種別	立金物板厚	L1	L2	A	t
600RF-6	6㎜	575	490	70	7
600RF-9	9㎜				10
750RF-6	6㎜	725	630	80	7
750RF-9	9㎜				10

地中線用受金物

本品は、マンホール内および洞道内などにおいて使用するケーブルおよび接続部の支持用金物として使用します。

C、CJ型(C：ケーブル、J：接続部)

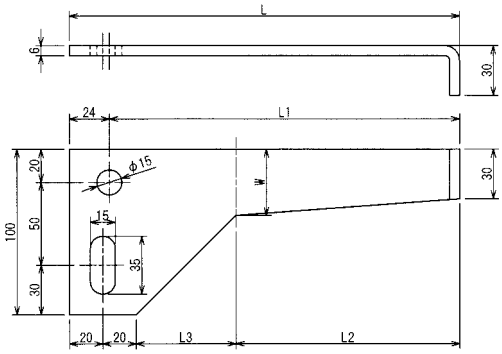

種　別		L	L1	L2	L3	W
東京電力仕様	210C	234	210	134	60	40
	310CJ	334	310	242	52	48
	370CJ	394	370	306	48	52
	440CJ	464	440	382	42	58

C、CJ型(C：ケーブル、J：接続部)

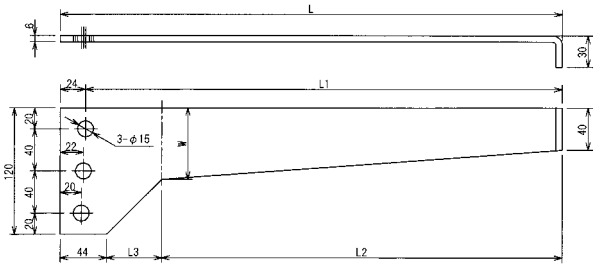

種　別		L	L1	L2	L3	W
東京電力仕様	450J	474	450	378	52	68
	500CJ	524	500	431	49	71
受注生産品	550J	574	550	484	46	74
	600CJ	624	600	531	49	71

J型(J：接続部)

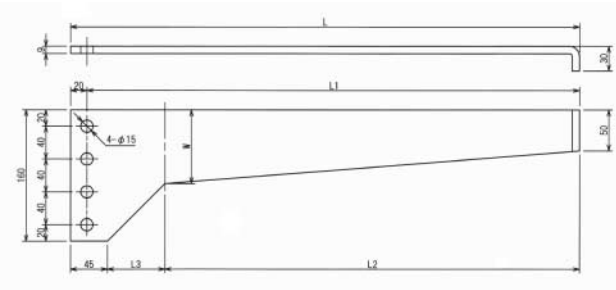

種　別		L	L1	L2	L3	W
東京電力仕様	650J	670	650	555	70	90
受注生産品	600J	620	600	505	70	90
	700J	720	700	605	70	90
	750J	770	750	660	65	95
	800J	820	800	710	65	95
	850J	870	850	765	60	100
	900J	920	900	815	60	100
	1000J	1020	1000	915	60	100
	1100J	1120	1100	1025	50	110

CF型(C：ケーブル、F：ケーブル自在支持)

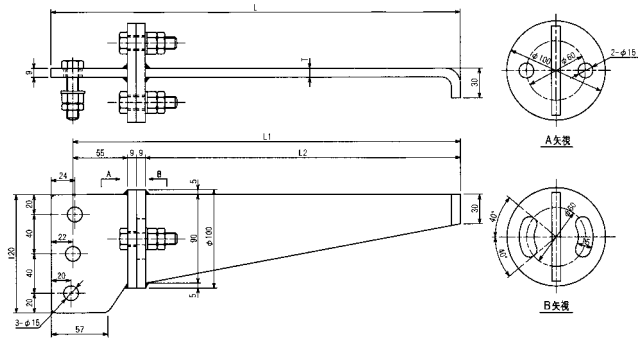

種　別		L	L1	L2	T
東京電力仕様	210CF	305	283	210	6
	310CF	405	383	310	6
	370CF	465	443	370	9
	440CF	535	513	440	9
受注生産品	500CF	595	573	500	9
	540CF	635	613	540	9
	550CF	645	623	550	9
	600CF	695	673	600	9
	650CF	745	723	650	9
	700CF	795	773	700	9
	750CF	845	823	750	9
	800CF	895	873	800	9

CPF型(C:ケーブル、P:ポール支持、F:ケーブル自在支持)

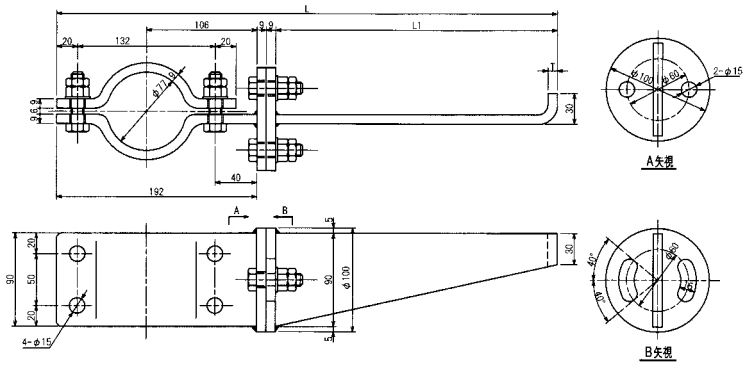

種　別		L	L1	T
東京電力仕様	270CPF	480	270	6
	350CPF	560	350	9
	450CPF	660	450	9
受注生産品	300CPF	510	300	6
	400CPF	610	400	9
	500CPF	710	500	9
	550CPF	760	550	9
	600CPF	810	600	9
	650CPF	860	650	9
	700CPF	910	700	9
	750CPF	960	750	9
	800CPF	1010	800	9

※φ101.6・φ114.3用も製作可能です。
ご相談下さい。

(参考資料)

種別	種類	用　途
ケーブル および 接続部支持	210C	信号用(ケ)
	310CJ	6.6kV CV(ケ)、6.6kV CV(接)、22kV(ケ)、22kV SL・H(接)、66kV 単心(ケ) 66kV 単心普通・絶縁(接)
	370CJ	22kV CV(接)、66kV 3心(ケ)
	440CJ	22kV SL・H(ケ)(接)、154kV(ケ)、275kV(ケ)
	450J	66kV 単心油止(接)、66kV 3心(接)、154kV 普通・絶縁(接)
	500CJ	22kV CV(ケ)(接)、66kV 3心油止(接)、275kV 普通・絶縁(接)
	650J	154kV 油止(接)
ケーブルの 自在支持用	210CF	信号用(ケ)
	310CF	6.6kV CV(ケ)、22kV(ケ)、66kV 単心(ケ)
	370CF	66kV 3心(ケ)
	440CF	154kV(ケ)、275kV(ケ)
ケーブルの ポール支持用	270CPF	信号用(ケ)
	350CPF	6.6kV CV(ケ)、22kV(ケ)、66kV 単心(ケ)
	450CPF	66kV 3心(ケ)、154kV(ケ)、275kV(ケ)
スネーク 布設支持用	350CS	66kV 3心(ケ) 2条架設用
	510CS	66kV 3心(ケ) 3条架設用

備考1. 22kV CV(接)は、CVとCV、CVとSL、CVとHのテープ式接続部およびプレモールド絶縁形接続部に適用する。

2. 記号の意味は次のとおりです。
C:ケーブル(Cable)用
F:ケーブル自在(Free)支持用
J:接続部(Joint Box)用
P:ポール(Pole)支持用
S:スネーク(Snake)布設支持用
(ケ):ケーブル
(接):接続部
(ケ)(接):同一受金物に接続部1組(箇)とケーブル1回線またはケーブル2回線を支持できるもの

枕付受金物

本品は、マンホール内および洞道内などにおいて使用するケーブルおよび接続部の支持として使用します。

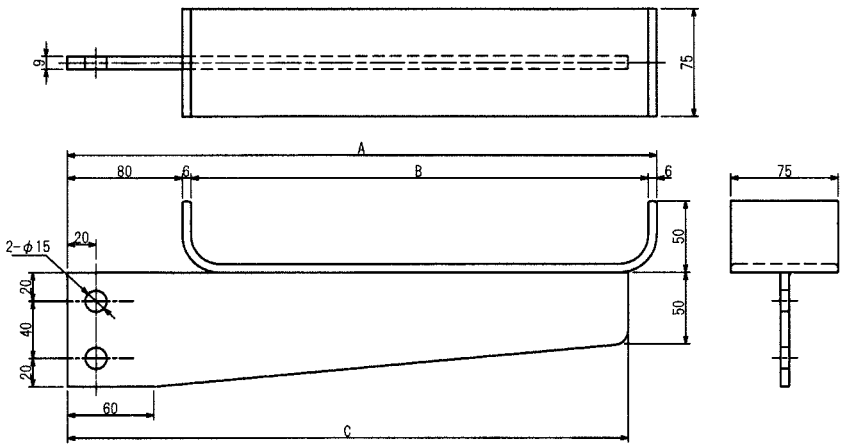

種別	A	B	C
通信用	392	300	372
2条用	310	218	290
3条用	410	318	390
4条用	510	418	490

地中線用受枕

本品は、マンホール内および洞道内などにおいて使用するケーブルおよび接続部の支持用枕として使用します。

R型

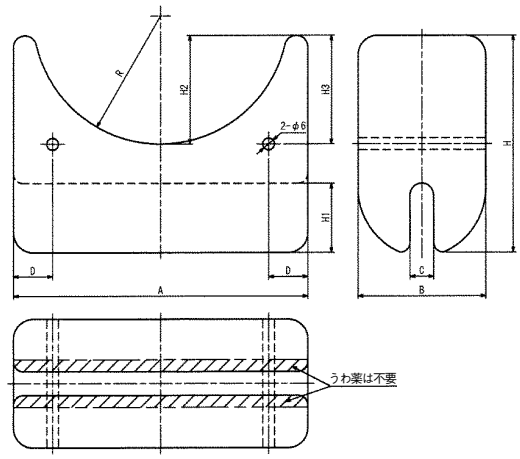

種別	A	B	C	D	H	H1	H2	H3	R
R-40	100	65	12	15	80	30	30	30	40
R-50	120	65	12	15	90	30	40	40	50
R-65	150	65	12	20	110	35	55	55	65
R-75	170	65	12	20	120	35	65	65	75
R-85	190	65	12	20	130	35	75	75	85
R-95	220	80	12	25	150	40	85	85	95
R-110	260	80	13	30	170	40	100	100	110
R-135	330	80	13	35	195	40	125	115	135

R-180

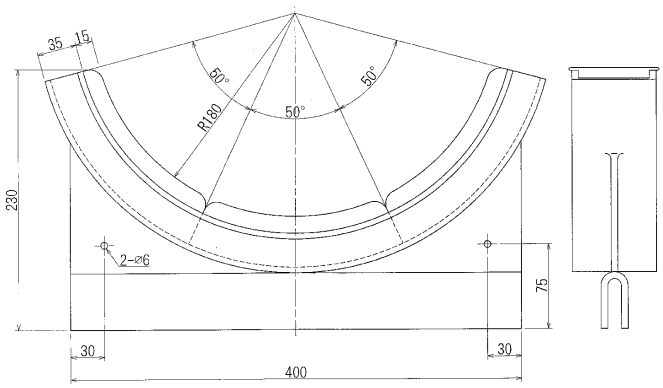

RC型

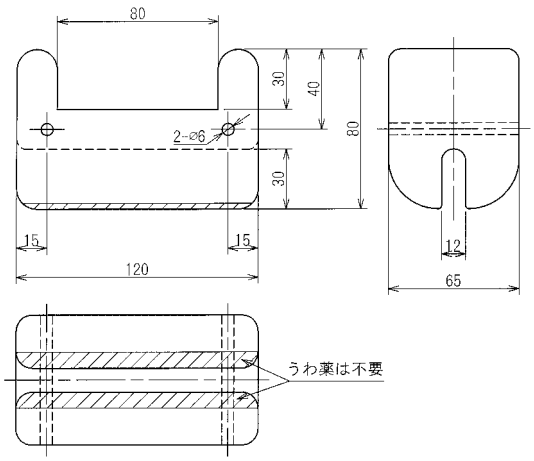

ケーブル吊金具

本品は、変電所の構内、洞道、地下孔、マンホール内などでケーブルの吊り支持に使用します。

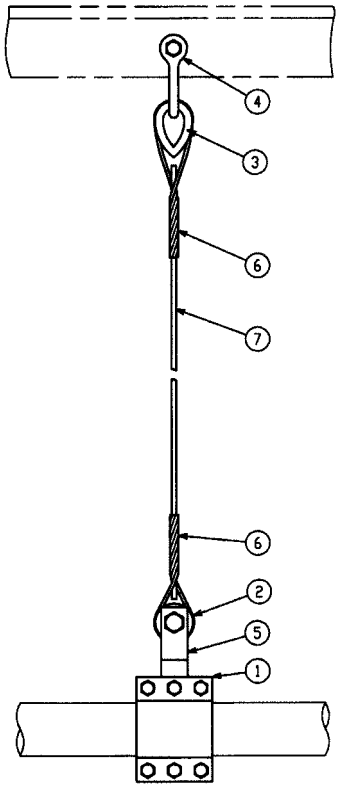

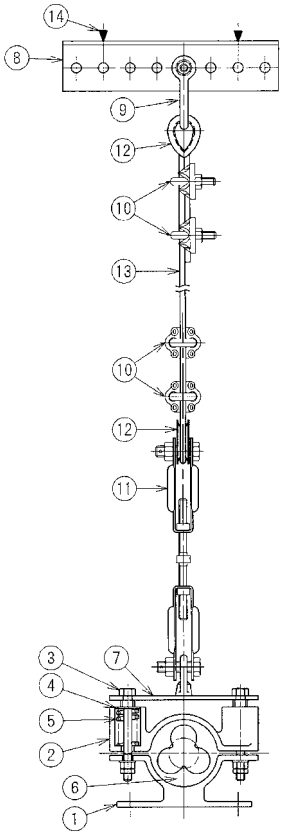

① 締付バンド
② シンブルA
③ シンブルB
④ Uクレビス
⑤ リンク
⑥ 巻付グリップ
⑦ 亜鉛めっき鋼より線

⑥⑦は、別売となります。

① 本体下部
② 本体上部
③ 締付ボルト
④ 座金
⑤ スプリング
⑥ ゴムスペーサー
⑦ 接続金具
⑧ 取付金具
⑨ Uクレビス
⑩ ワイヤーグリップ
⑪ ターンバックル
⑫ ハートシンブル
⑬ 硬銅より線
⑭ アンカーボルト

巻付グリップの嵌合順序

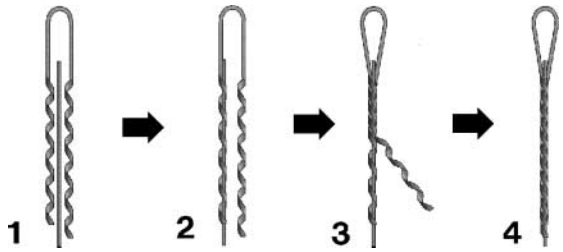

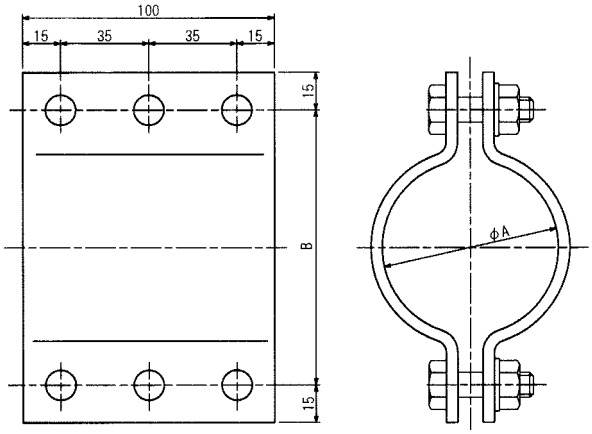

種別	A	B
D70	70	110
D100	100	140
D130	130	170

※他のサイズについても製作可能です。

トリプレックス用ゴムスペーサー

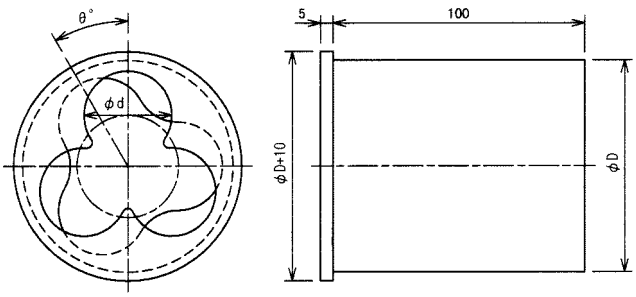

ゴムスペーサー一覧

	d	θ	D	6600V	22kV
d-21	21	57	70	38	—
d-23	23	52		60	—
d-25	25	48		—	—
d-27	27	44		100	—
d-29	29	41	100	150	—
d-31	31	38		—	60
d-33	33	36		200	100
d-35	35	34		250	—
d-37	37	32		—	150
d-39	39	30		325	200
d-41	41	28		400	250
d-43	43	27		500	325
d-45	45	26	130	—	—
d-47	47	25		600	400
d-49	49	24		—	500
d-51	51	23		—	—

アルミクリート（1線用・2線用・3線用）（東京電力仕様）

本品は変電所構内、洞道内、地下坑内および需要家構内等においてケーブルを支持するために使用します。

1線用

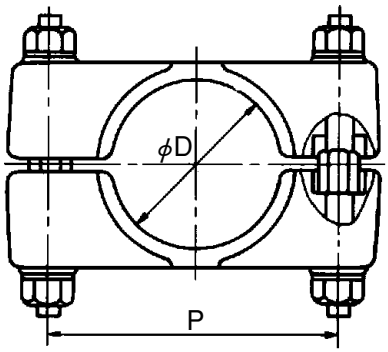

3線用

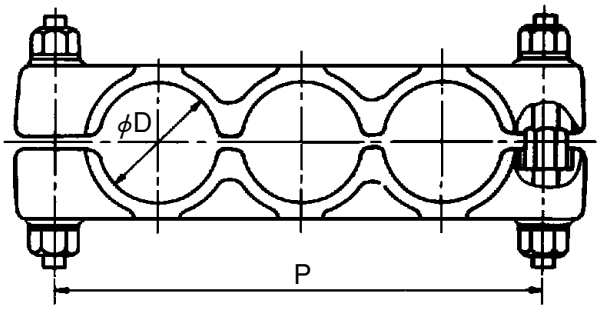

2線用

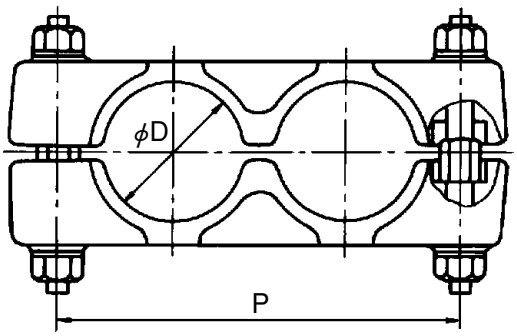

種別	D	P		
		1線用	2線用	3線用
40	40	90	120	175
50	50	120	140	205
60	60	120	—	—
70	70	120	185	—
80	80	120	—	—
90	90	120	—	—
100	100	135	245	—
120	120	160	285	—
130	130	160	305	—

スプリング式アルミクリートCS型・CT型（66kVケーブル用）（東京電力仕様）

本品は公称電圧66kVのワイヤーシールド型CVケーブルの拘束支持に使用します。

66kV　単心ケーブル用

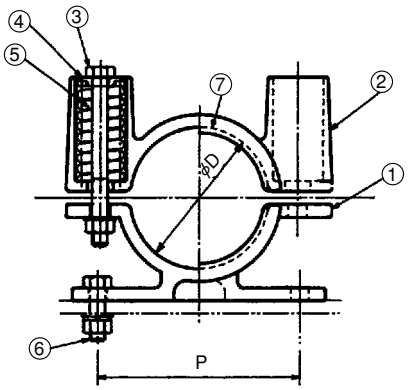

① 本体下部
② 本体上部
③ 締付ボルト
④ 座金
⑤ スプリング
⑥ 取付ボルト
⑦ ゴムスペーサー

種別	D	P	適用ケーブル
CS-53	53	120	80～100
CS-60	60	120	150～325
CS-70	70	120	400～500
CS-80	80	120	600～800
CS-90	90	120	1000～1200
CS-100	100	160	1400～2000
CS-110	110	160	2500

66kV　トリプレックスケーブル用

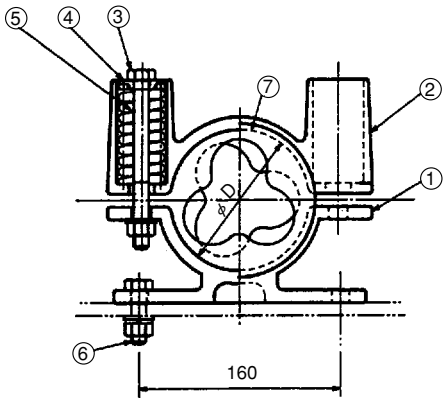

種別	D	適用ケーブル
CT-120	120	80～250
CT-140	140	325～400
CT-160	160	500～600

単心用、トリプレックス用ともに注文の際はご使用になられるケーブルの製造元とサイズをお伝えください。
その他にCVT分岐用ゴムスペーサーもございます。
お問い合せください。

スプリング式アルミクリートD型

単心ケーブル用

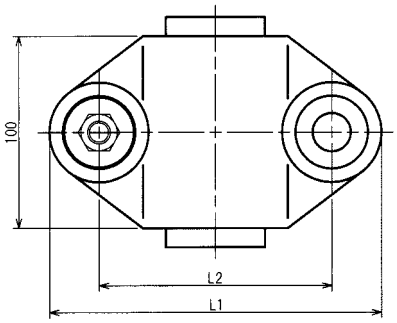

	D	L1	L2	L3	L4	6600V	22kV
D40	40	154	102	90	130	150～250	60～150
D50	50	164	112	90	130	325～500	200～400
D60	60	174	122	120	160	600～1000	500～600
D70	70	190	137	120	160	1200	800～1000
D80	80	201	147	120	160	1600	―

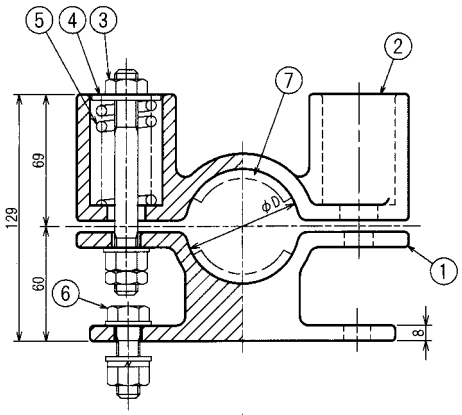

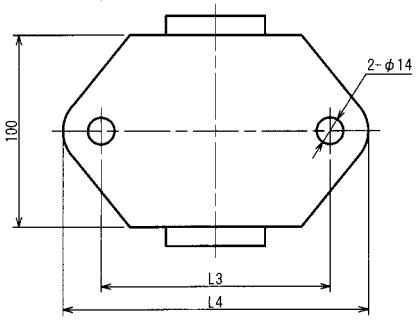

① 本体下部
② 本体上部
③ 締付ボルト
④ 座金
⑤ スプリング
⑥ 取付ボルト
⑦ ゴムスペーサー

ゴムスペーサー

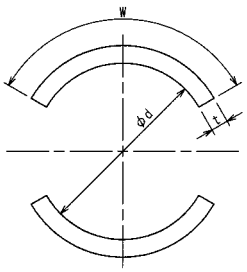

ゴムスペーサー一覧

種別	d	適用クリート	適用ケーブル 6600V	適用ケーブル 22kV
d-28	28	D-40	―	―
d-30	30		150（29）	60（30）
d-32	32		―	―
d-33	33		200（33）	100（33）
d-34	34		―	―
d-36	36		250（35）	150（36）
d-37	37		―	―
d-38	38	D-50	325（38）	200（38）
d-40	40		400（40）	250（40）
d-42	42		―	―
d-43	43		500（43）	325（43）
d-44	44		―	―
d-46	46		―	400（46）
d-47	47		600（47）	―
d-48	48	D-60	―	―
d-50	50		―	500（49）
d-52	52		800（52）	600（52）
d-53	53		―	―
d-54	54		―	―
d-56	56		1000（56）	―
d-57	57		―	―
d-58	58	D-70	―	―
d-60	60		―	800（59）
d-62	62		―	―
d-63	63		―	1000（63）
d-64	64		―	―
d-66	66		―	―
d-67	67		―	―
d-68	68	D-80	―	―
d-70	70		―	―
d-72	72		―	―
d-73	73		―	―
d-74	74		―	―
d-76	76		―	―
d-77	77		―	―

（　）内寸法はケーブル仕上り外径（参考値）です。
※表の適用ケーブルについてはE-Tケーブルに準拠しており、E-Eケーブルの場合は仕上外径が異なる為、ゴムスペーサーの選定が変わります。

スプリング式アルミクリートはケーブルの仕様によってスプリングの締付強度設計が異なります。注文時にはケーブルの仕様（電圧、サイズ、導体外径、絶縁体外径寸法、シース外径寸法、遮蔽層の種類など）をお確かめのうえご注文ください。また本体の寸法や拘束力などの質問事項もケーブル仕様をご確認の上、お問い合わせください。

トリプレックスケーブル用

	D	L1	L2	L3	L4	L5	6600V	22kV
D70	70	190	137	120	160	60	38～60	―
D100	100	221	167	160	200	80	100～400	60～250
D130	130	251	197	160	200	80	500～600	325～500

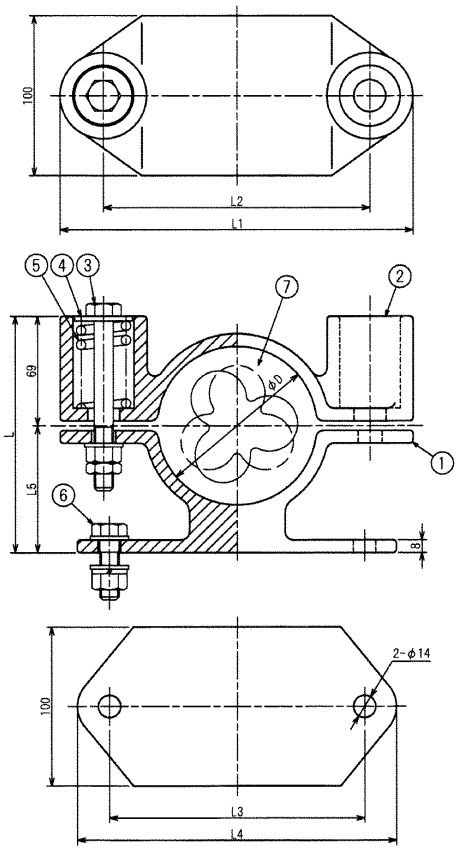

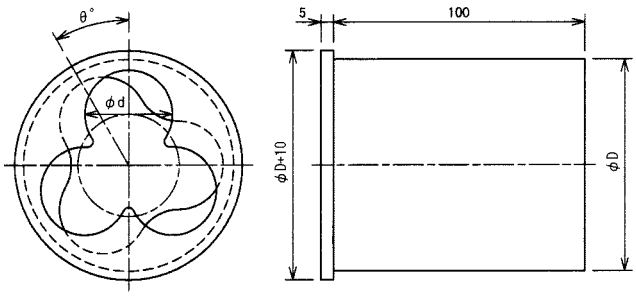

① 本体下部
② 本体上部
③ 締付ボルト
④ 座金
⑤ スプリング
⑥ 取付ボルト
⑦ ゴムスペーサー

ゴムスペーサー一覧

	d	θ	D	6600V	22kV
d-21	21	57	70	38	―
d-23	23	52		60	―
d-25	25	48		―	―
d-27	27	44		100	―
d-29	29	41	100	150	―
d-31	31	38		―	60
d-33	33	36		200	100
d-35	35	34		250	―
d-37	37	32		―	150
d-39	39	30		325	200
d-41	41	28		400	250
d-43	43	27		500	325
d-45	45	26	130	―	―
d-47	47	25		600	400
d-49	49	24		―	500
d-51	51	23		―	―

※表の適用ケーブルについてはE-Tケーブルに準拠しており、E-Eケーブルの場合は仕上外径が異なる為、ゴムスペーサーの選定が変わります。

スプリング式アルミクリートはケーブルの仕様によってスプリングの締付強度設計が異なります。注文時にはケーブルの仕様(電圧、サイズ、導体外径、絶縁体外径寸法、シース外径寸法、遮蔽層の種類など)をお確かめのうえご注文ください。また本体の寸法や拘束力などの質問事項もケーブル仕様をご確認の上、お問い合わせください。

スプリング式アルミクリートC型

単心・３心ケーブル用

種別	D	L1	L2	L3	L4	L5	適用ケーブル(6600V)	
							単心	3心
C50	50	160	112	58	120	160	200～400	22・38
C60	60	170	122	57	120	160	600・800	60・100
C70	70	180	132	56	120	160	1000	150
C80	80	190	136	99	160	200	1200・1600	—

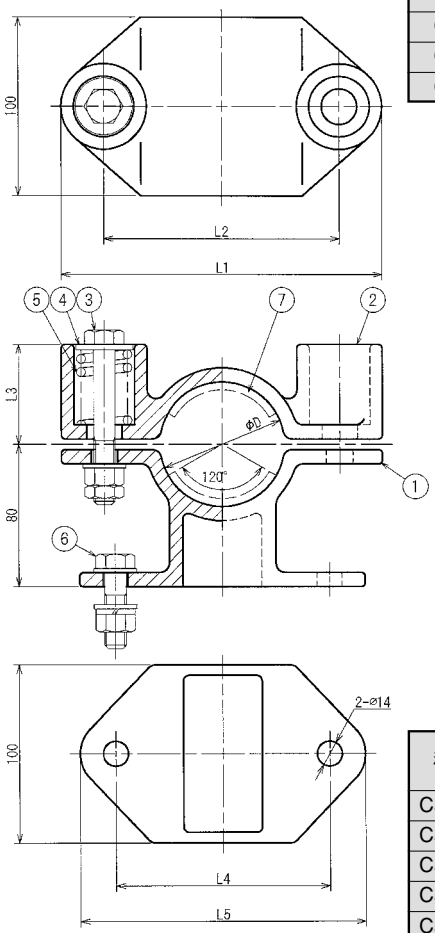

① 本体下部
② 本体上部
③ 締付ボルト
④ 座金
⑤ スプリング
⑥ 取付ボルト
⑦ ゴムスペーサー

単心・３心用ゴムスペーサー

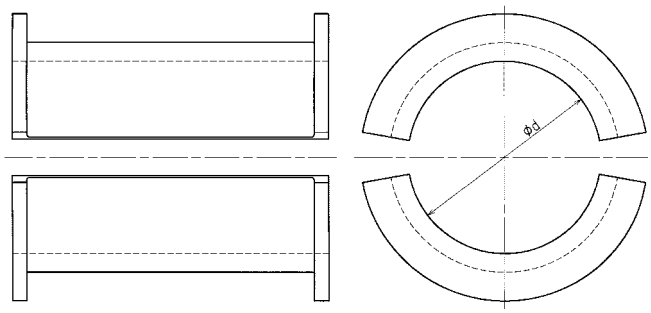

種別	φd	適用ケーブル(6600V)	
		単心	3心
C50-34	34	200(33)	14(34)
C50-37	37	325(38)	22(37)
C50-40	40	400(40)	—
C50-42	42	—	38(41)
C50-45	45	—	—
C60-46	46	—	60(46)
C60-47	47	600(47)	—
C60-49	49	—	—
C60-52	52	800(52)	100(52)
C60-54	54	—	—
C70-56	56	1000(56)	—
C70-59	50	—	150(58)
C70-61	61	—	—

種別	φd	適用ケーブル(6600V)	
		単心	3心
C80-67	67	—	200(66)
C80-73	73	—	—
C90-77	77	—	325(77)
C90-81	81	—	—
C90-85	85	—	—
C100-90	90	—	500(89)
C110-97	97	—	—
C120-108	108	—	—

※(　)内寸法はケーブル仕上り外径(参考値)です。

※表の適用ケーブルについてはE-Tケーブルに準拠しており、E-Eケーブルの場合は仕上外径が異なる為、ゴムスペーサーの選定が変わります。

スプリング式アルミクリートはケーブルの仕様によってスプリングの締付強度設計が異なります。注文時にはケーブルの仕様（電圧、サイズ、導体外径、絶縁体外径寸法、シース外径寸法、遮蔽層の種類など）をお確かめの上ご注文ください。また本体の寸法や拘束力など質問事項もケーブル仕様をご確認の上、お問い合わせください。

トリプレックスケーブル用

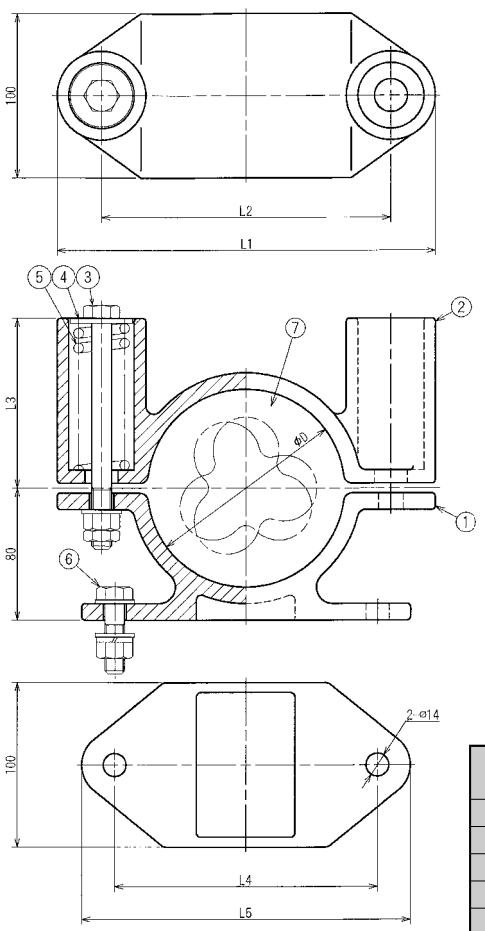

種別	D	L1	L2	L3	L4	L5	適用ケーブル (6600V)
C70	70	180	132	56	120	160	38～100
C100	100	210	156	106	160	200	150～500
C120	120	230	176	103	160	200	500～800
C140	140	250	196	102	160	200	1000
C160	160	270	216	101	160	200	—

① 本体下部
② 本体上部
③ 締付ボルト
④ 座金
⑤ スプリング
⑥ 取付ボルト
⑦ ゴムスペーサー

トリプレックス用ゴムスペーサー

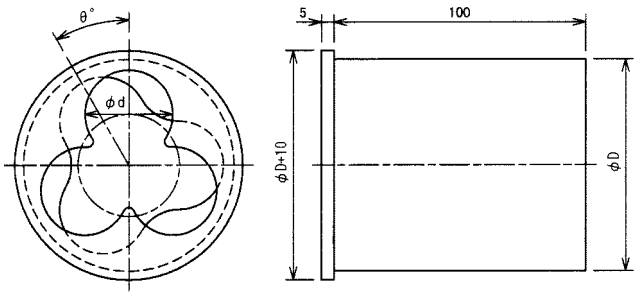

種別	φd	θ	φD	適用ケーブル (6600V)
d-21	21	57	70	38
d-23	23	52		60
d-25	25	48		—
d-27	27	44		100
d-29	29	41	100	150
d-31	31	38		—
d-33	33	36		200
d-35	35	34		250
d-37	37	32		—
d-39	39	30		325
d-41	41	28		400
d-43	43	27		500

種別	φd	θ	φD	適用ケーブル (6600V)
RS-34A	34	44	100	200
RS-36A	36	41.5		250
RS-38A	38	39.5		325
RS-40A	40	37.5		400
RS-42A	42	35.5	120	—
RS-44A	44	34		500
RS-46A	46	33		—
RS-48A	48	31.5		600
RS-50A	50	30		—
RS-52A	52	29		800
RS-54A	54	28	140	—
RS-56A	56	27		1000
RS-58A	58	26		—
RS-60A	60	25	160	—
RS-62A	62	24		—
RS-64A	64	23.5		—
RS-66A	66	23		—
RS-68A	68	22		—

※表の適用ケーブルについてはE-Tケーブルに準拠しており、E-Eケーブルの場合は仕上外径が異なる為、ゴムスペーサーの選定が変わります。

スプリング式アルミクリートはケーブルの仕様によってスプリングの締付強度設計が異なります。注文時にはケーブルの仕様（電圧、サイズ、導体外径、絶縁体外径寸法、シース外径寸法、遮蔽層の種類など）をお確かめの上ご注文ください。また本体の寸法や拘束力など質問事項もケーブル仕様をご確認の上、お問い合わせください。

梯子

本品は、地中配電線路のマンホール、地下孔および洞道等の昇降用として使用します。

可動梯子（一般型・垂直型）

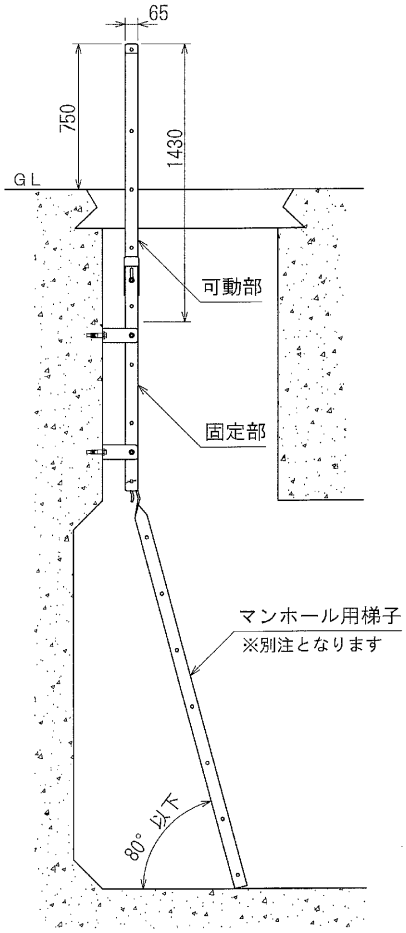

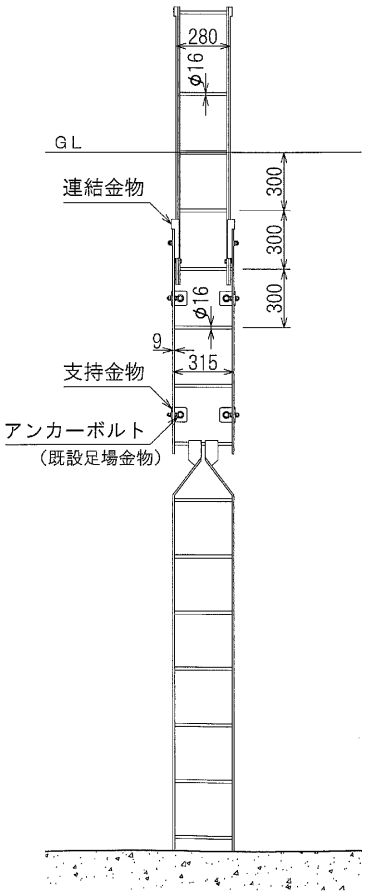

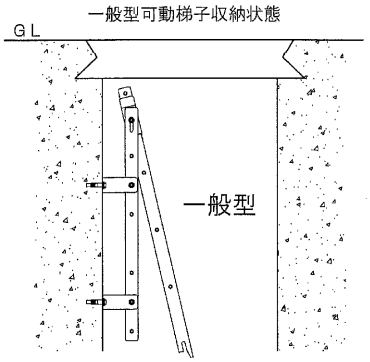

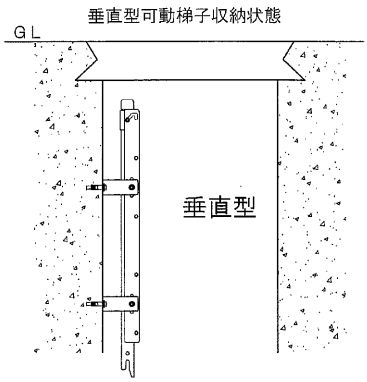

マンホール用梯子

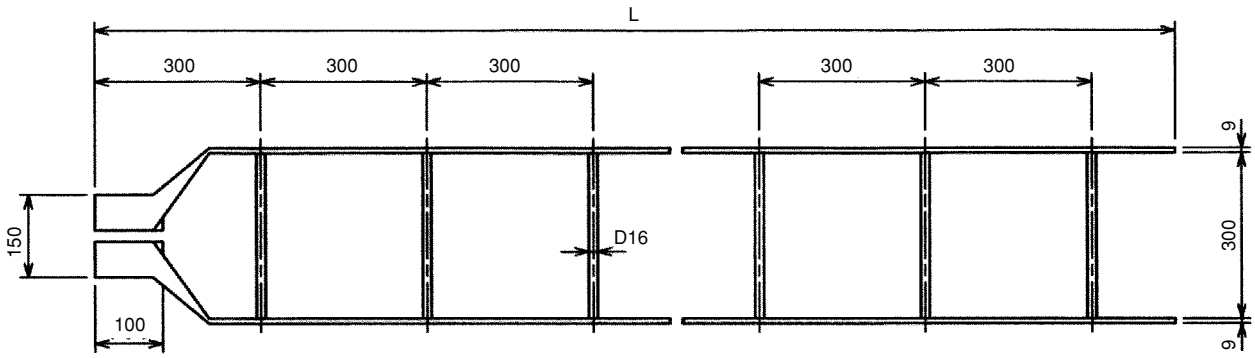

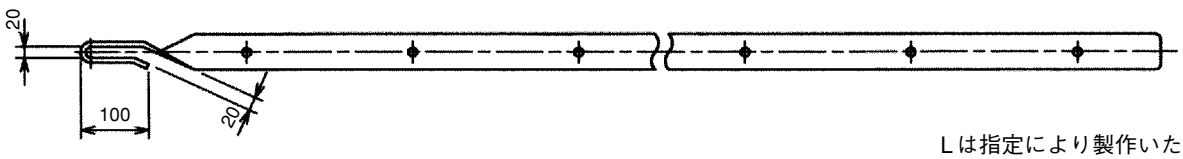

Lは指定により製作いたします。

固定梯子

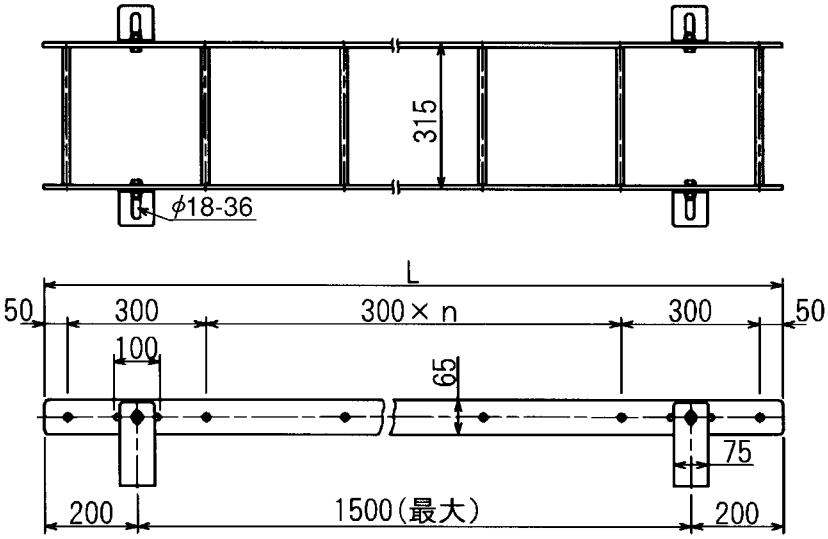

Lは指定により製作いたします。
固定アンカーは別売りになります。

取付け図(換気孔用の場合)

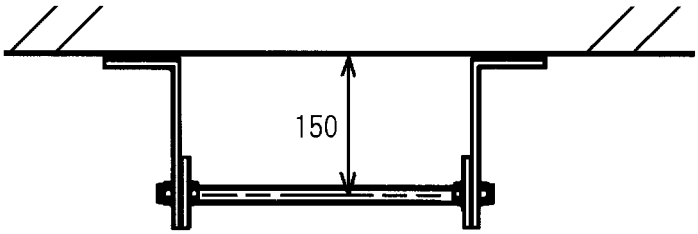

取付け図(人孔用の場合)

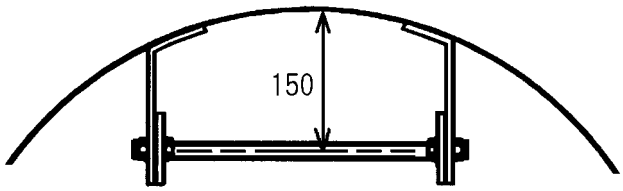

手摺り

標準部(標準タイプ)

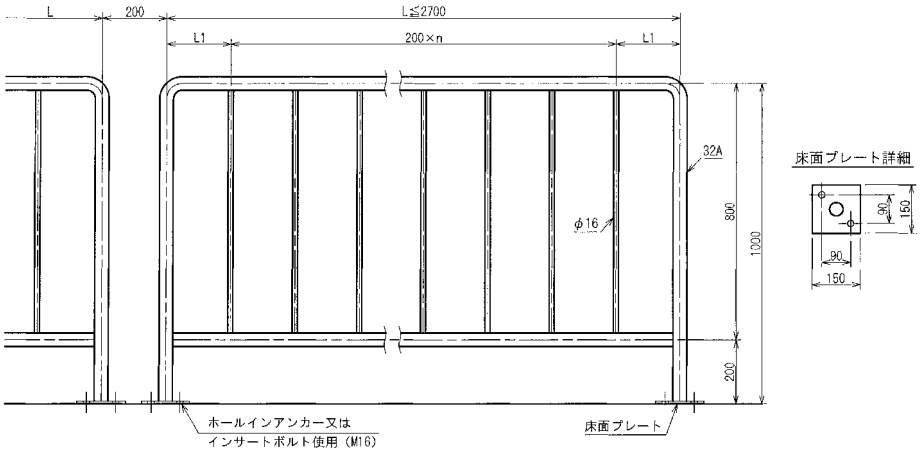

開閉部(標準タイプ)

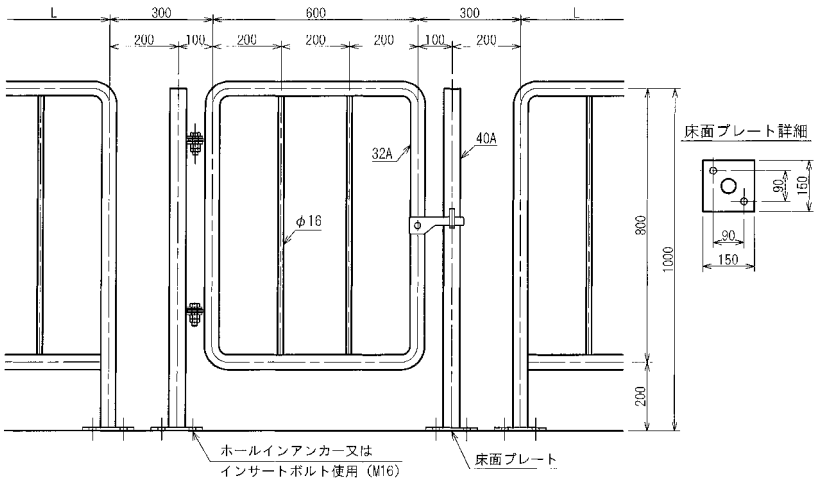

把手(標準タイプ)

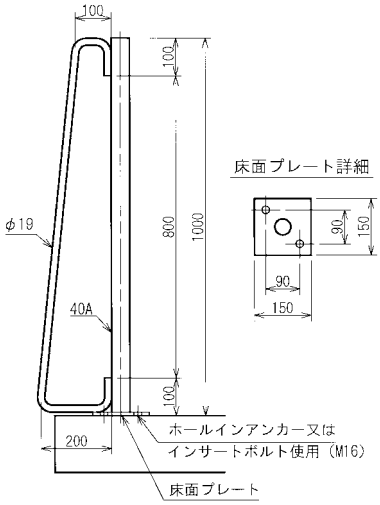

開閉部

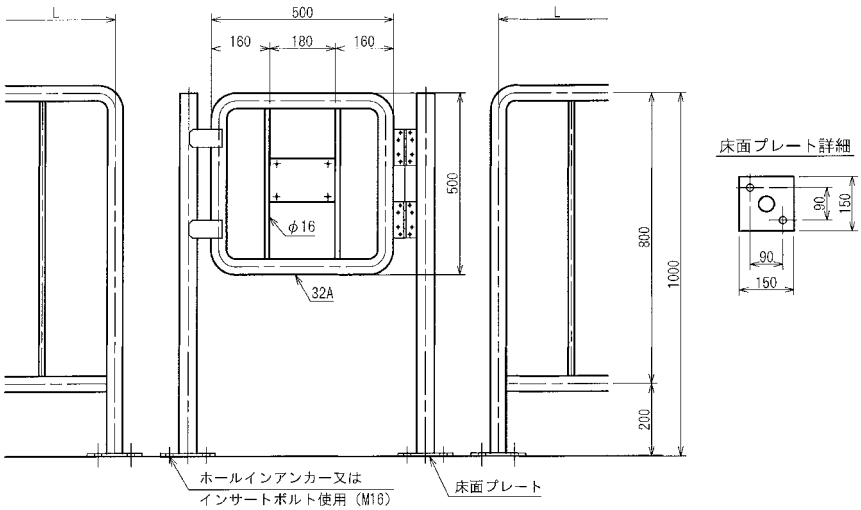

※各部の寸法及び材料（ステンレス、SS)、表面処理（溶融亜鉛めっき、高耐食めっきなど）については指示通り製作いたします。

階段

洞道内に設置する鋼製階段(標準タイプ)

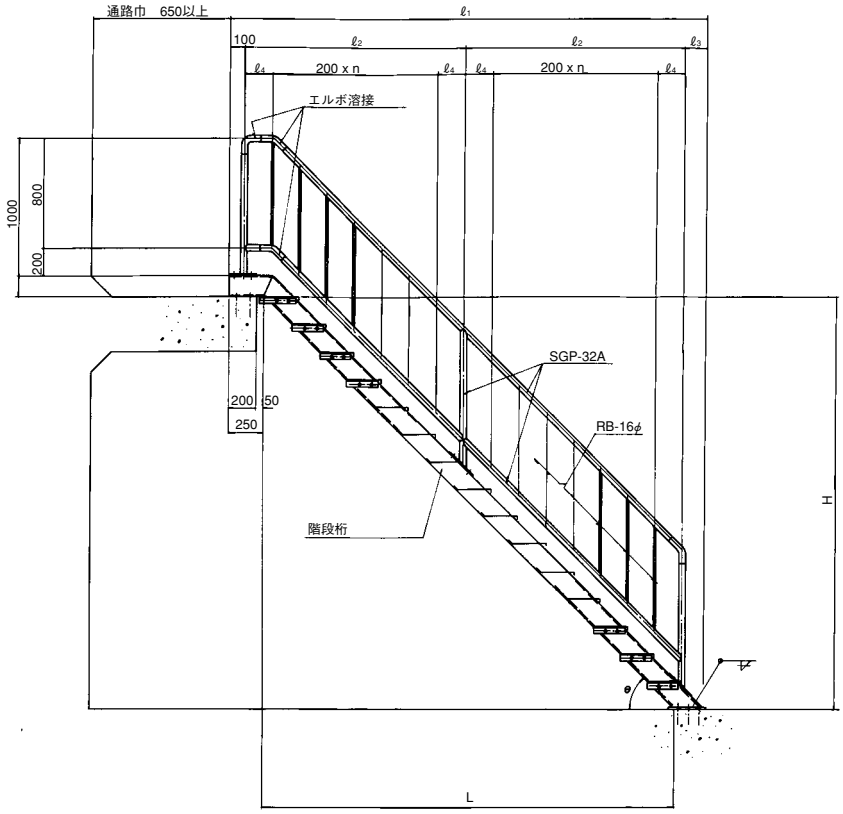

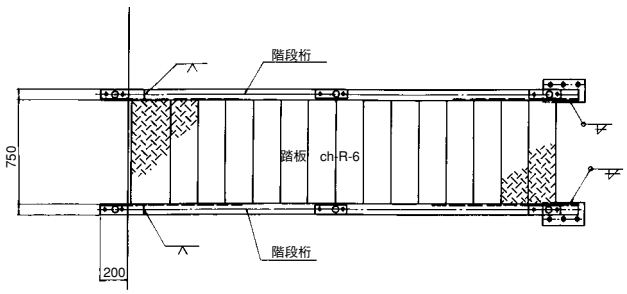

θ	H	L	l1	l2	l3	l4	n	階段桁
55°	3000	2101	2534	1140×2	154	170	4	[-150×75×6.5×10
	3500	2451	2884	1310×2	164	155	5	
	4000	2801	3234	1490×2	154	145	6	
45°	3000	3000	3462	1600×2	162	200	6	
	3500	3500	3962	1850×2	162	225	7	
	4000	4000	4462	1400×3	162	200	5	[-150×75×9×12.5
35°	3000	4284	4796	1500×3	196	150	6	
	3500	4999	5598	1770×3	188	185	7	[-200×80×7.5×11
	4000	5713	6312	1500×4	212	150	6	

グレーチング

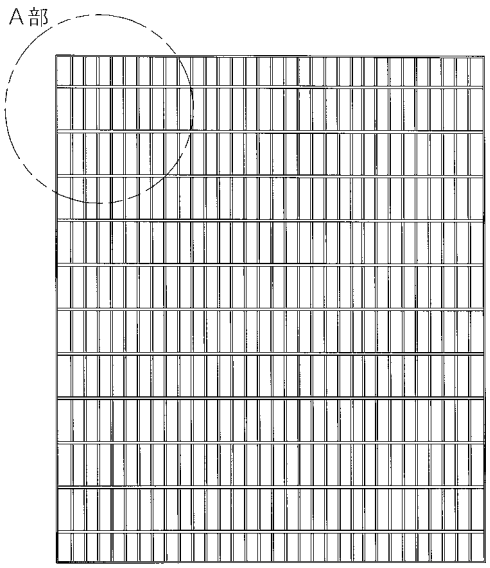

A部拡大図

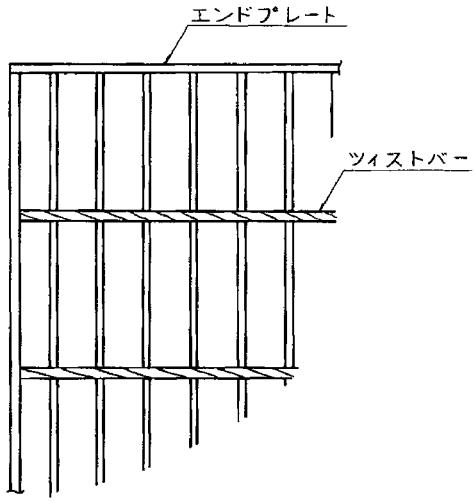

※構内用・構外用がありますので、お問い合わせください。
※寸法及び開閉部構造はご要望通り製作します。

ガスダンパー、ストッパー

ガスダンパーはグレーチング開口部の開放力低減に使用します。
ストッパーはグレーチング開口部の急な倒れを防止するのに使用します。
都度設計品となりますので詳細についてはお問い合わせください。

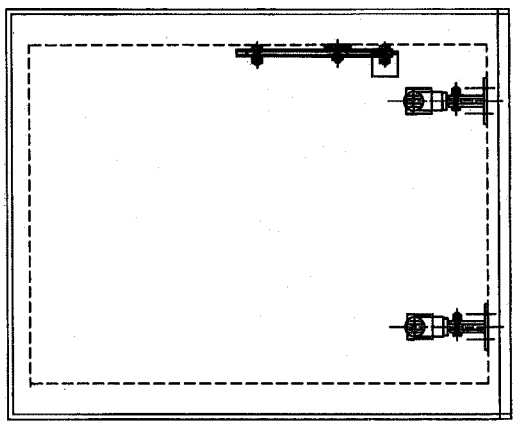

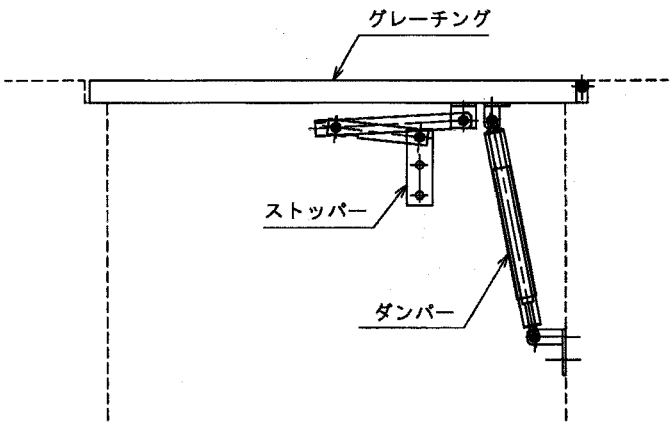

防水混和物

「ネオシール」

「ネオシーラー」

鉛銘板(東京電力仕様)

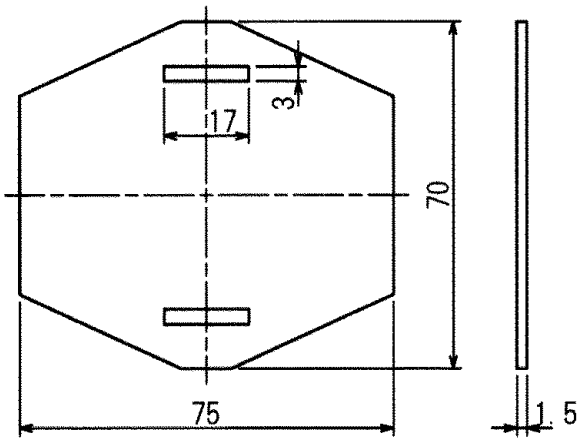

鉛帯（東京電力仕様）

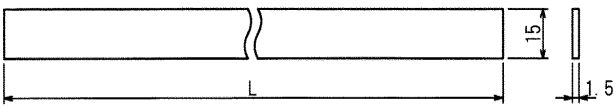

種別	L
小	200
中	300
大	400
特大	600

地中線用埋設標識シート(東京電力仕様)

本品は掘削等の土木工事を行う際、地下に埋設されている管路・ケーブル等が切断及び損傷されるのを防止する為に、埋設位置を表示するシートです。

地色：橙色　　幅　：400㎜
文字：青色　　厚さ：0.15㎜
　　長さ：50m

ル　東京電力　高電圧ケーブル
力　高電圧ケーブル　東京電力

地中線埋設表示用粘着テープ(東京電力仕様)

本品は地中電線路であることを明示するために送配電用管路に巻きつけて使用します。

地色：橙色　　幅　：30㎜
文字：青色　　厚さ：0.2㎜
　　長さ：20m/巻

高電圧ケーブル 2010 東京電力

表示例

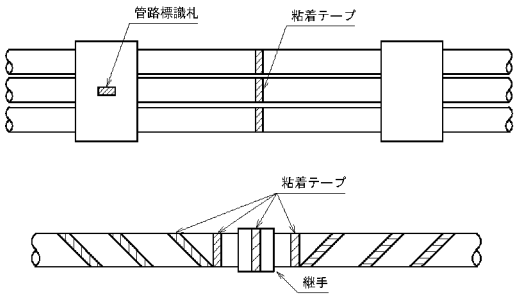

自在割鋼管

本品は地中配電用直埋ケーブルの立上り部ならびに曲線布設部の防護物として使用します。

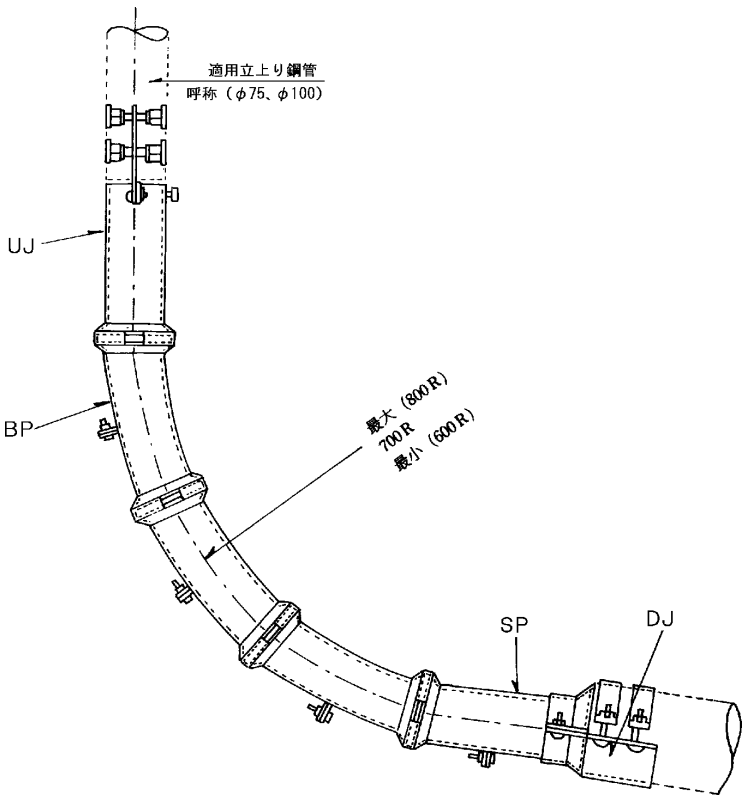

種別	名称	数量
DJ	直　埋　継　手	1
SP	直形自在割鋼管	1
BP	曲形自在割鋼管	3
UJ	立 上 り 継 手	1

DJとの適合管種

適合管種	種類
HP	100
	130
GP	100（UJ使用）
	130
SVP	130

マンホール番号札（東京電力仕様）

本品は、地中送・配電管路およびマンホールの標識用として使用します。

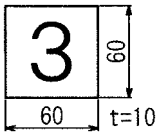

地中線用管路標識板（東京電力仕様）

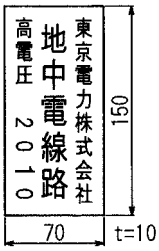

鋼管ポール

本品は、地中配電線路の洞道、人孔内などにおけるケーブル及びその接続部等の受金物を支持する金物として使用します。

鋼管ポール本体

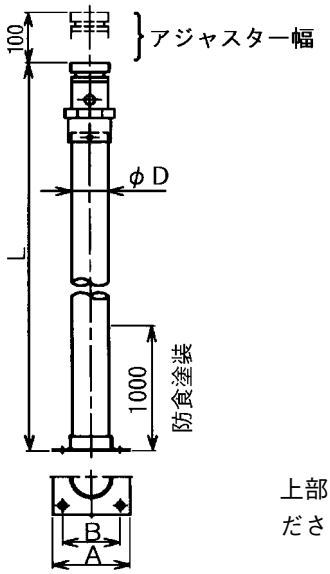

鋼管ポール固定金具

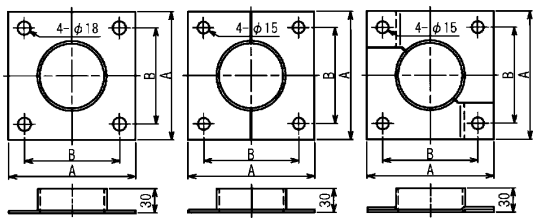

標準タイプ　縦割タイプ（φ75用）　斜め割タイプ（φ75用）

種別	A	B	D
75	160	120	76.3
110	200	160	114.3

上部には固定金具（標準タイプ）は付いておりません。必要な際は申し付けください。Ｌは指定により製作いたします。

鋼製構造物設計・製作

目　次

アンテナ鋼管柱 ･･ Ⅳ-1
ステップポール ･･ Ⅳ-1
太陽光架台 ･･ Ⅳ-1
NC-T ビーム ･･ Ⅳ-2
NC-T トラスビーム ･･ Ⅳ-2

アンテナ鋼管柱

ステップポール

太陽光架台

NC-Tビーム

取　付　例

NC-Tビーム

NC-Tトラスビーム

SPEEDY SURELY SAFETY PLUS ecology

主要営業品目

電力ケーブル用接続材料

電力ケーブル終端接続部（JCAA形）・電力ケーブル差込耐塩害用終端接続部（JCAA形）・電力ケーブル直線接続部（JCAA形）・他

地中線材料

マンホール鉄蓋・マンホール内金物（足場金物、梯子、フック、立金物、防水鋳鉄管、防水装置、異物継手、ケーブル受金物、受枕）・亜鉛めっき鋼管及継手・可動梯子・他

装柱金具類

軽腕金・コン柱用バンド・ボルト類・丸型アームタイ・ストラップ・ラック・Uボルト・地線キャップ・鋼管小柱・他

工具類

吊り工具・開き工具・地中線用昇降具・プーリングネット・他

その他

ケーブルヘッド架台・鉄構・受棚・ケーブルヘッド点検用梯子・他

株式会社谷川電機製作所

本　　社：埼玉県川口市青木2丁目3番46号
TEL. 048（255）2351（代）　FAX. 048（250）3000

研　究　所：埼玉県川口市青木2丁目2番34号
TEL. 048（252）6357（代）　FAX. 048（256）9344

川口工場：埼玉県川口市青木2丁目3番46号
TEL. 048（255）2291（代）　FAX. 048（255）2091

上青木工場：埼玉県川口市上青木2丁目32番28号
TEL. 048（265）4341（代）　FAX. 048（267）7939